NORMA



LA SCALA.

Our quality, your coffee

“Our quality, your coffee” non è solo una dichiarazione di intenti, ma una proposta di collaborazione: noi mettiamo il nostro DNA, il nostro know-how e la nostra passione, voi godetevi il vostro caffè perfetto.

—

“Our quality, your coffee”: this is not just a declaration of intent, but rather a partnership proposal: we put our DNA, our expertise and our passion into it, while you enjoy your perfect coffee.

LA SCALA.

AFFIDABILITÀ — RELIABILITY
FACILITÀ DI MANUTENZIONE — EASY MAINTENANCE
DUREVOLEZZA — DURABILITY
ARTIGIANALITÀ — CRAFTSMANSHIP
MADE IN ITALY

Beatech srl
via Roma, 36
31046 Oderzo
Treviso . Italy

T. +39 0421 308029
info@lascala.it

www.lascala.it









Un condensato del nostro know-how e della nostra passione alla portata di tutti. Norma è una macchina professionale accessibile e sobria, e tutto senza rinunciare a qualità, affidabilità e durevolezza.

An expression of our expertise and passion, accessible to all. With Norma, you get an affordable and simple machine, without compromising on quality, reliability and durability.

NORMA

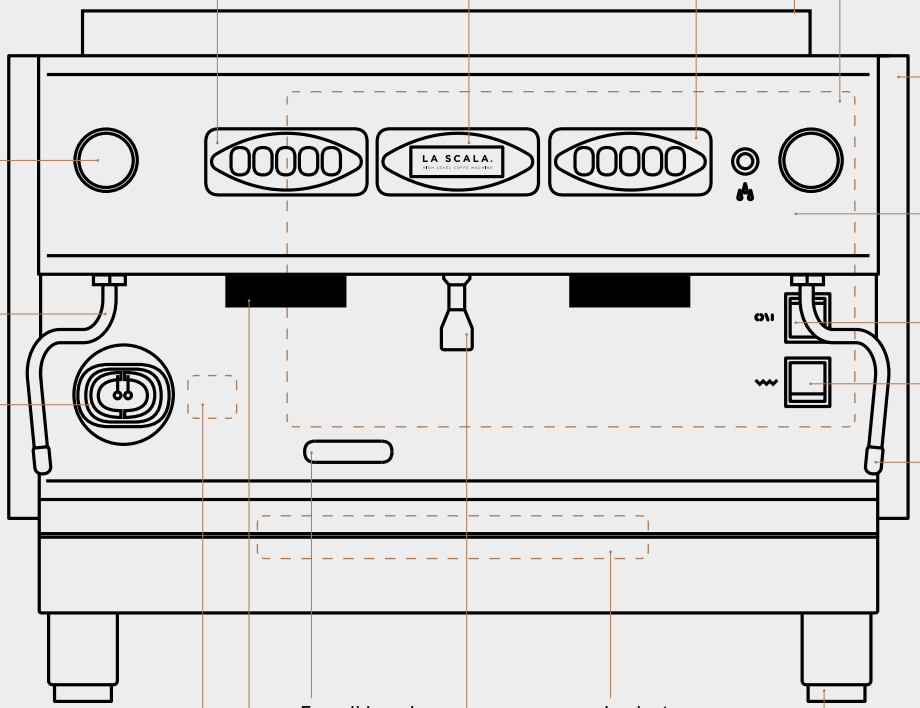

Interruttore erogazione caffè (versione S).
Coffee delivery switch (S version)

Ampio vassoio porta tazzine con forature per passaggio aria calda.
Large cup tray with holes for hot air flow.

Pulsantiera soft touch.
Touchpad.

optional
Display multifunzione.
optional
Multifunction display.

Caldaia in rame con scambiatori di calore.
Copper boiler with heat exchangers.

Pannelli laterali in acciaio inox o metallo verniciato.
Sainless-steel or painted metal side panels.

Rubinetto a manopola per la regolazione del vapore.
Steam valve with rotary knob.

Pannelli esterni in acciao inox a garanzia di una atossicità e pulizia assoluta.
Stainless-steel external panels guaranteeing non-toxicity and absolute cleanliness.

Lancia vapore in acciaio inox con protezioni anti-scottatura.
Stainless-steel steam wand with heat-shield sleeves.

Accensione macchina.
Machine main switch.

Manometro a doppia scala.
Double-scale pressure gauge.

Accensione delle resistenza.
Heating element control switch.

optional
Seconda lancia vapore.
optional
Second steam wand.

Pompa rotativa interna.
Built-in rotary pump.

Foro di ispezione.
Inspection hole.

Impianto a gas su richiesta.
Gas-fired boiler-water heating system on request.

Piedini regolabili in acciaio.
Adjustable steel feet.

Gruppo ad anello.
Ring-type brewing group.

Erogatore acqua calda/the.
Hot water/tea dispenser.

NORMA AUTOMATIC

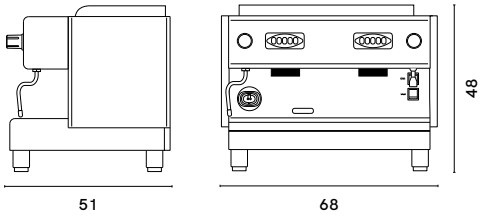

Capacità caldaia Boiler capacity	**11 lt**
Potenza Power	**3500 Watt**
Tensione Voltage	**230-400/50-60**
Peso Weight	**54 kg**
Imballo Packaging	**77x66x60 cm**
Peso lordo Gross weight	**58,3 kg**

NORMA SEMIAUTOMATIC

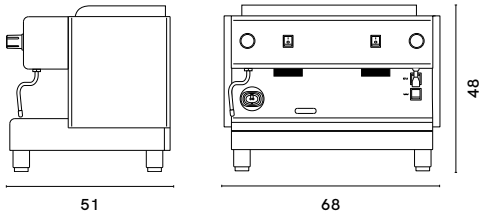

INFORMAZIONI TECNICHE / TECHNICAL FEATURES

Dosi caffè / Coffee shots	**4 dosi progr. (versione automatica)** 4 progr. shots (automatic version)
Sistema di pre-infusione / Pre-infusion system	**elettronico /** electronic
Lance vapore / Steam wands	**1**
Lancia acqua calda / Hot water dispenser	**1**
Carrozzeria / Body	**inox /** stainless steel
Materiale Caldaia / Boiler material	**rame** / copper
Motore pompa / Motor pump	**interno (esterno su richiesta)** / internal (external on request)
Protezioni circuito idraulico Protections on water circuit	**3**
Protezioni circuito elettrico Protections on electrical circuit	**2**
Colori disponibili / Available colours	**acciaio inox** / polished s/steel
Altri colori personalizzati Other customized colours	**su richiesta** / on request
Finitura / Finish	**acciaio inox lucido /** polished stainless-steel

DI SERIE / STANDARD

Carico automatico acqua
Automatic water refill

Allestimento per allacciamento rete idrica
Set-up for water mains connection

Vassoio raccogli gocce adattabile in altezza per tazze MUG
Adjustable-height drip-tray for MUGs.

SU RICHIESTA / ON REQUEST

Resistenza potenziata caldaia / Power boosted boiler

Illuminazione LED / LED-lit work surface

Display elettronico per versione automatica
Electronic display for automatic version

Controllo elettronico temperatura (PID) (solo con display)
Electronic temperature control (PID) (with display only)

Voltaggi speciali / Special voltage

Riscaldamento a gas / Gas-fired boiler-water heating system

Seconda lancia vapore / Additional steam wand

Lance a vapore antiscottature
"Cool touch" steam wands

Scalda tazze / Cup warmer

Caldaia coibentata / Insulated boiler

Colori carrozeria
Body color

Inox
Stainless-steel

Finitura acciaio
Steel finish

Acciaio inox lucido
Polished stainless-steel