TOSCA



LA SCALA.

Our quality, your coffee

“Our quality, your coffee” non è solo una dichiarazione di intenti, ma una proposta di collaborazione: noi mettiamo il nostro DNA, il nostro know-how e la nostra passione, voi godetevi il vostro caffè perfetto.

—

“Our quality, your coffee”: this is not just a declaration of intent, but rather a partnership proposal: we put our DNA, our expertise and our passion into it, while you enjoy your perfect coffee.

LA SCALA.

AFFIDABILITÀ — RELIABILITY
FACILITÀ DI MANUTENZIONE — EASY MAINTENANCE
DUREVOLEZZA — DURABILITY
ARTIGIANALITÀ — CRAFTSMANSHIP
MADE IN ITALY

Beatech srl
via Roma, 36
31046 Oderzo
Treviso . Italy

T. +39 0421 308029
info@lascala.it

www.lascala.it







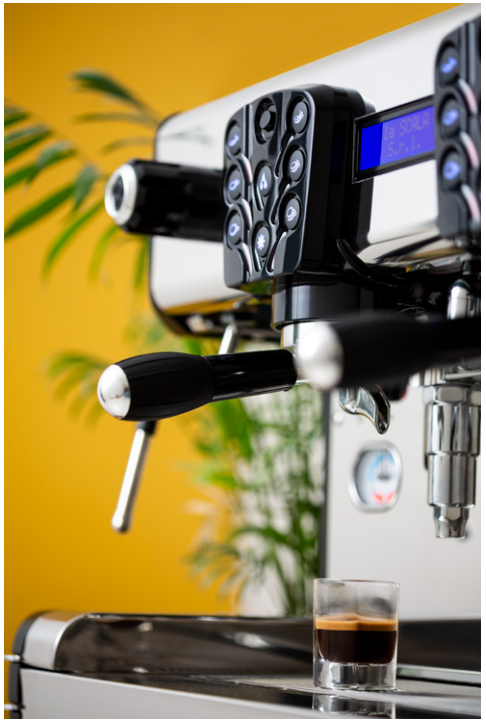



L'affidabile architettura della mitica Carmen assume linee estrose, libere, a tratti urban grazie alla pulsantiera in rilievo e ai colori sgargianti.

With the reliable architecture of the legendary Carmen at its heart, this machine has an imaginative and free design with urban features, thanks to its embossed controls and flamboyant colours.

TOSCA

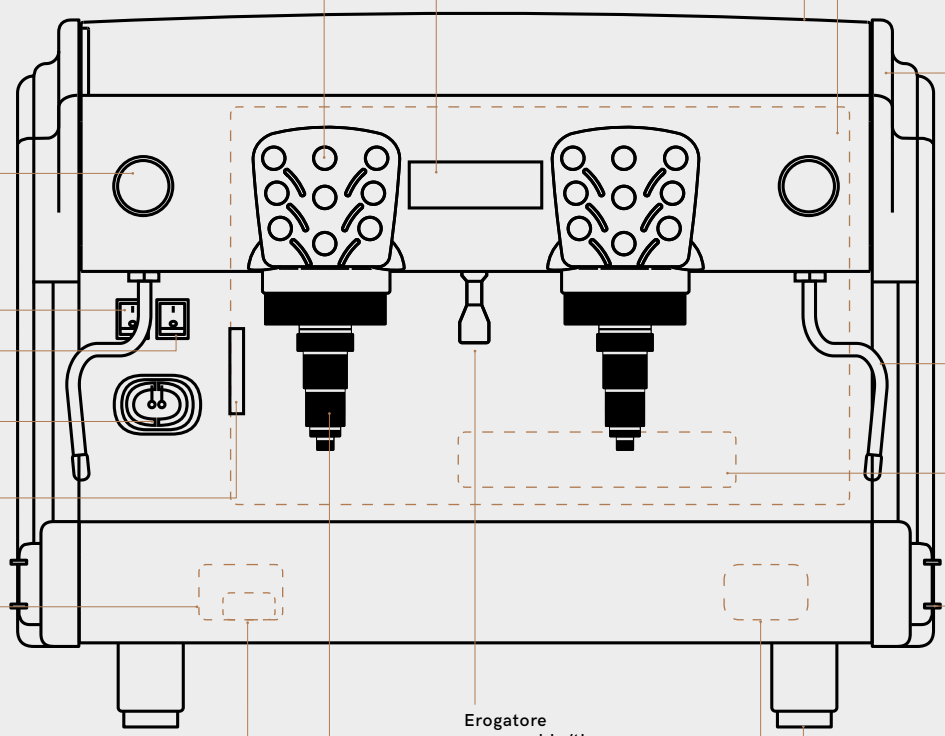

Ampio vassoio porta tazzine con forature per passaggio aria calda.
Large cup tray with holes for hot air flow.

Impianto di emergenza.
Emergency by-pass system.

Display multifunzione.
Multifunction display.

Caldaia in rame con scambiatori di calore.
Copper boiler with heat exchangers.

Pannelli esterni in acciaio inox a garanzia di una atossicità e pulizia assoluta.
Stainless-steel external panels guaranteeing non-toxicity and absolute cleanliness.

Scocca in tecnopolimero (RIM).
Technopolimer body (RIM).

Rubinetto a manopola per la regolazione del vapore.
Steam valve with rotary knob.

Accensione macchina.
Machine main switch.

Accensione della resistenza caldaia.
Heating element control switch.

Manometro a doppia scala.
Double-scale pressure gauge.

Livello acqua caldaia.
Boiler water level sight glass.

Lancia vapore in acciaio inox con protezione anti-scottatura.
Stainless-steel steam wand with heat-shield sleeve.

Resistenza dotata di termostato di sicurezza.
Heating element with safety thermostat.

Carico automatico e manuale acqua caldaia.
Automatic and manual boiler-water refill.

Paracolpi laterali in acciaio.
Stainless-steel side twin buffers.

Erogatore acqua calda/the.
Hot water/tea dispenser.

Valvola di espansione pressione caffè.
Adj. Expansion valve on brewing circuits.

Piedini regolabili in acciaio.
Adjustable steel feet.

Gruppi in ottone con pistone infusore.
Brass group-heads with infusion piston.

Contatori volumetrici dosi caffè.
Dosing flow-rate meters.

TOSCA AUTOMATIC

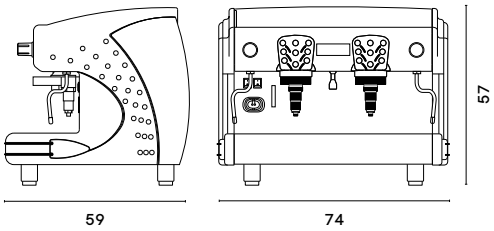

Capacità caldaia Boiler capacity	**12,7 lt**
Potenza Power	**3500 Watt**
Tensione Voltage	**230-400/50-60**
Peso Weight	**62 kg**
Imballo Packaging	**77x66x60 cm**
Peso lordo Gross weight	**67 kg**

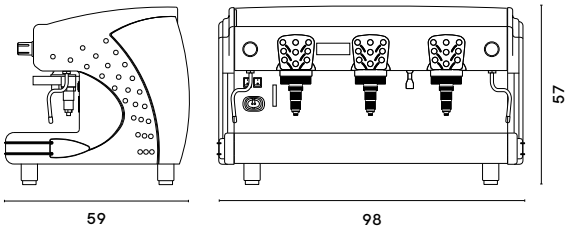

Capacità caldaia Boiler capacity	**19 lt**
Potenza Power	**4500 Watt**
Tensione Voltage	**230-400/50-60**
Peso Weight	**80 kg**
Imballo Packaging	**100x66x60 cm**
Peso lordo Gross weight	**85 kg**

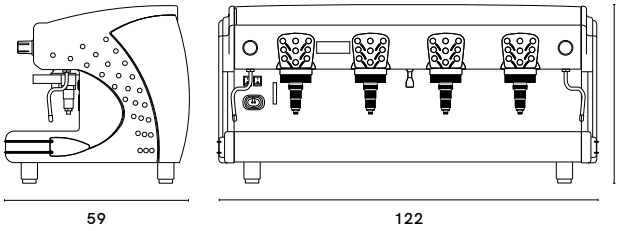

Capacità caldaia Boiler capacity	**26,4 lt**
Potenza Power	**5000 Watt**
Tensione Voltage	**400/50-60**
Peso Weight	**109 kg**
Imballo Packaging	**130x66x60 cm**
Peso lordo Gross weight	**114 kg**

INFORMAZIONI TECNICHE / TECHNICAL FEATURES

Dosi caffè / Coffee shots	**6 dosi progr. /** 6 progr. shots
Sistema di pre-infusione / Pre-infusion system	**meccanico /** mechanical
Display multifunzione / Multifunction display	**1**
Lance vapore / Steam wands	**2**
Lancia acqua calda / Hot water dispenser	**1 programmabile /** 1 progrogammable
Carrozzeria / Body	**tecnopolimero (RIM) verniciata** technopolymer body (RIM) painted
Materiale Caldaia / Boiler material	**rame** / copper
Motore pompa / Motor pump	**esterno (interno su richiesta)** external (internal on request)
Protezioni circuito idraulico / Protections on water circuit	**3**
Protezioni circuito elettrico / Protections on electrical circuit	**2**
Colori disponibili / Available colours	**nero opaco, bianco perlato, rosso metallizzato** matt black, pearl white, metallic red
Altri colori personalizzati / Other customized colours	**su richiesta** / on request
Finitura / Finish	**acciaio inox lucido** / polished stainless-steel

DI SERIE / STANDARD

- **Display multifunzione** / Multifunction display
- **Indicatore livello acqua calda**
Boiler water level sight-glass
- **Carico automatico acqua** / Automatic water refill
- **Impianto di emergenza** / Emergency system
- **Dosaggi programmabili lancia acqua calda**
Hot water dispenser with programmable dosages
- **Sistema di scarico caldaia integrato**
Integrated boiler drainage system
- **Allestimento per allacciamento rete idrica**
Set-up for water mains connection
- **Alzatina per tazzine caffè espresso**
Dedicated grid for small espresso cups

SU RICHIESTA / ON REQUEST

- **Resistenza potenziata caldaia** / Power boosted boiler
- **Illuminazione LED** / LED-lit work surface
- **Cappuccinatore automatico** / Automatic milk frothier
- **Voltaggi speciali /** Special voltage
- **Controllo elettronico temperatura (PID)**
Electronic temperature control (PID)
- **Lance a vapore antiscottature**
"Cool touch" steam wands
- **Scalda tazze /** Cup warmer
- **Altezza gruppi maggiorata per tazze "MUG"**
Enhanced group height for MUGs
- **Caldaia coibentata** / Insulated boiler

Colori carrozeria / Body color

- **Nero opaco**
Matt black
- **Bianco perlato**
Pearl white
- **Rosso metallizzato**
Metallic red

Finitura acciaio / Steel finish

- **Acciaio inox lucido**
Polished stainless-steel