SINCE 1977

R01

Explosion Drawing
Desenho de Explosão





ESPRESSO COFFEE MACHINE ● MÁQUINA CAFÉ ESPRESSO

CARAVEL 2 CV COMPACT WHITE RESTYLE
CARAVEL 2 CV COMPACT RESTYLE
CARAVEL 2 CV TI COMPACT RESTYLE

CARAVEL 2 CV COMPACT TC WHITE RESTYLE
CARAVEL 2 CV COMPACT TC RESTYLE
CARAVEL 2 CV TI COMPACT TC RESTYLE

20210317

Management System ISO 9001:2015
TÜVRheinland CERTIFIED
www.tuv.com ID 9108624282

www.fiamma.pt

This drawing may be altered without previous notice.
Os elementos deste desenho podem ser alterados sem aviso prévio.

restoranu.eu

MÁQ. CAFÉ CARAVEL 2CV COMPACT / 2CV COMPACT TC RESTYLE

ESPRESSO COFFEE MACHINE CARAVEL 2CV COMPACT / 2CV COMPACT TC RESTYLE

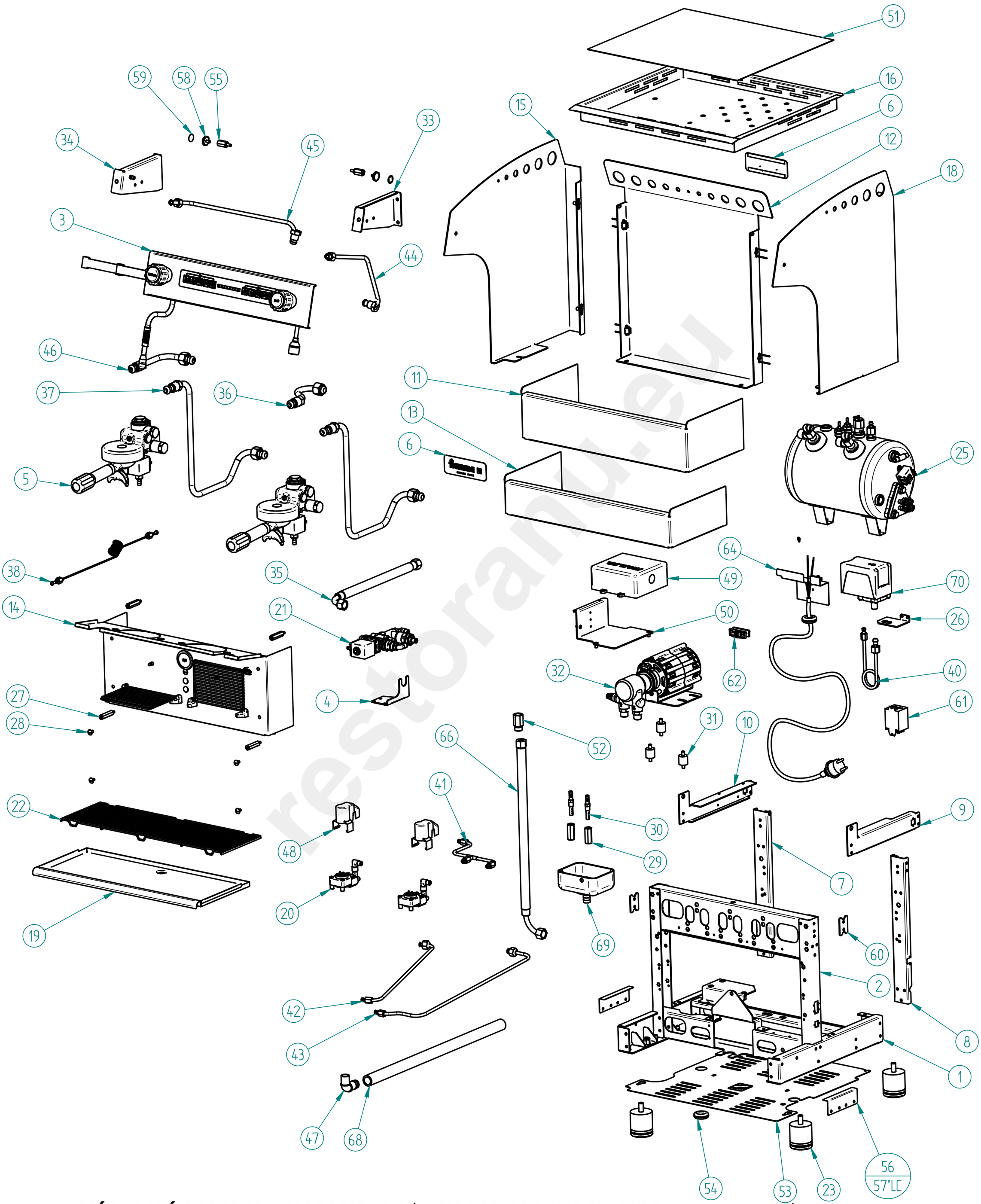

MÁQ. CAFÉ CARAVEL 2 CV COMPACT / 2 CV COMPACT TC RESTYLE - 2.0.017.9024 / 2.0.017.9034

ESPRESSO COFFEE MACHINE CARAVEL 2 CV COMPACT / 2 CV COMPACT TC RESTYLE

Management System ISO 9001:2015
TÜVRheinland CERTIFIED
www.tuv.com ID 9108624282

www.fiamma.pt

This drawing may be altered without previous notice.
Os elementos deste desenho podem ser alterados sem aviso prévio.

MÁQ. CAFÉ CARAVEL 2CV COMPACT / 2CV COMPACT TC RESTYLE

ESPRESSO COFFEE MACHINE CARAVEL 2CV COMPACT / 2CV COMPACT TC RESTYLE

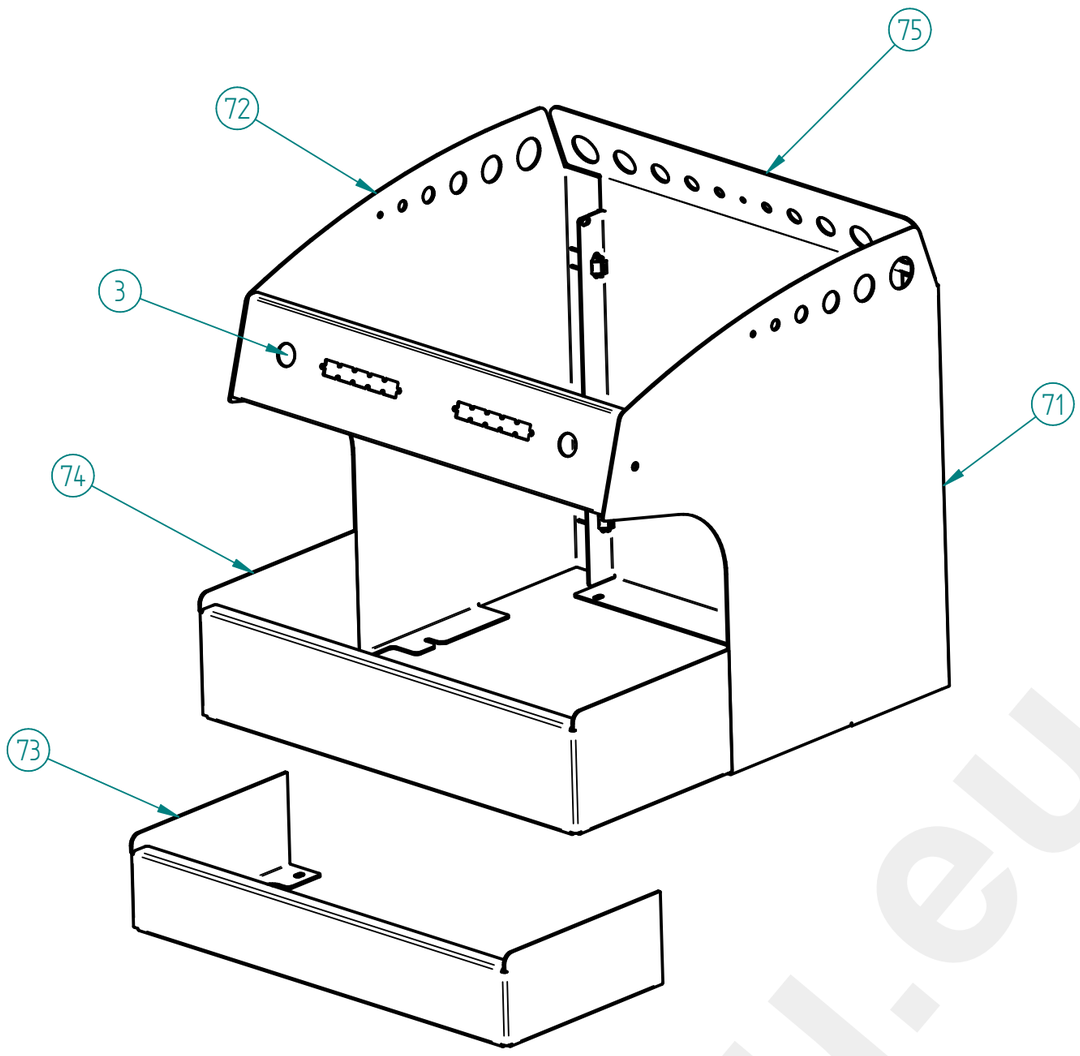

MÁQ. CAFÉ CARAVEL 2 CV COMPACT WHITE / 2 CV COMPACT TC WHITE RESTYLE - 2.0.017.9023 / 2.0.017.9033

ESPRESSO COFFEE MACHINE CARAVEL 2 CV COMPACT WHITE / 2 CV COMPACT TC WHITE RESTYLE

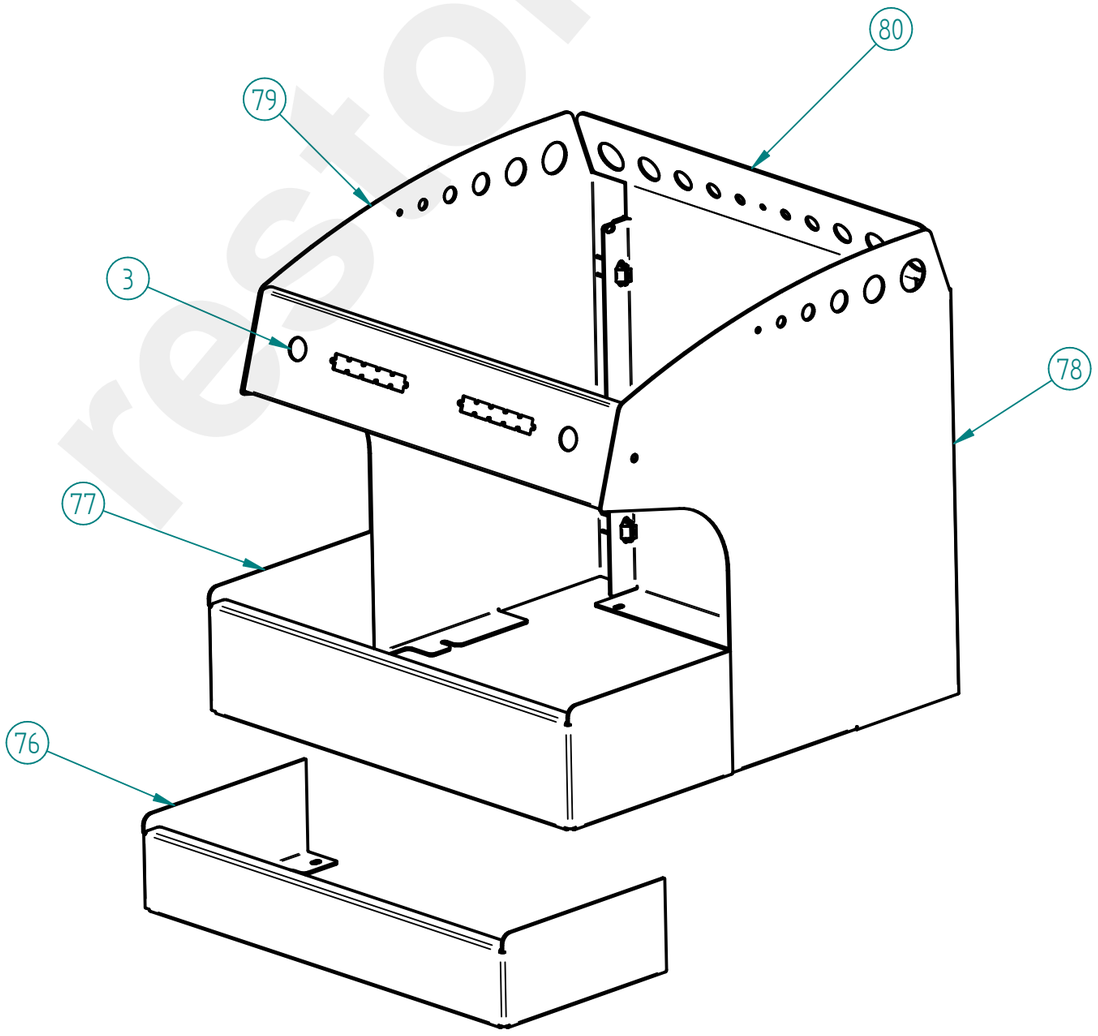

MÁQ. CAFÉ CARAVEL 2 CV TI COMPACT / 2 CV TI COMPACT TC RESTYLE - 2.0.017.9025 / 2.0.017.9035

ESPRESSO COFFEE MACHINE CARAVEL 2 CV TI COMPACT / 2 CV TI COMPACT TC RESTYLE

restoranu.eu

Management System ISO 9001:2015
TÜVRheinland CERTIFIED
www.tuv.com ID 9108624282

This drawing may be altered without previous notice.
Os elementos deste desenho podem ser alterados sem aviso prévio.

www.fiamma.pt

MÁQ. CAFÉ CARAVEL 2CV COMPACT / 2CV COMPACT TC RESTYLE

ESPRESSO COFFEE MACHINE CARAVEL 2CV COMPACT / 2CV COMPACT TC RESTYLE

LISTA DE COMPONENTES E ACESSÓRIOS
Spare parts list

ITEM Nº	CÓDIGO	DESIGNAÇÃO	DESIGNATION	QUANT.
1	7.0.016.5511	CHASSI HORIZONTAL ATLANTIC 1 ECC	HORIZONTAL CHASSIS ATLANTIC 1 ECC	1
2	7.0.016.5512-A	CHASSI VERTICAL ATLANTIC 1 ECC	VERTICAL CHASSIS ATLANTIC 1 ECC	1
3	PRE-MONTAGEM	PM_PAINEL COMANDO SUPERIOR CONJ. CARAVEL 2 CV COMPACT RESTYLE	UPPER COMMAND PANEL ASS. CARAVEL 2 CV COMPACT	1
4	7.0.016.5050	SUPORTE BLOCO ATLANTIC ECC	DISTRIBUTION GROUP SUPPORT ATLANTIC ECC	1
5	PRÉ-MONTAGEM	GRUPO ECC-07 C/ ACESSORIOS	ECC-07 GROUP W/ ACESS.	2
6	7.0.000.0831	ETIQUETA INOX FIAMMA CONJ.	FIAMMA STAINLESS STEEL LABEL	2
7	7.0.016.1054	CANTO POSTERIOR ESQ. ATLANTIC NV	LEFT REAR SUPPORT ATLANTIC NV	1
8	7.0.016.1055	CANTO POSTERIOR DIR. ATLANTIC NV	RIGHT REAR SUPPORT ATLANTIC NV	1
9	7.0.016.1540	REFORÇO LATERAL SUP. DIR. ATLANTIC REBIT	RIGHT SIDE PANEL SUPPORT	1
10	7.0.016.1542	REFORÇO LATERAL SUP. ESQ. ATLANTIC REBIT	LEFT SIDE PANEL SUPPORT	1
11	7.0.016.7466	PAINEL COMANDO INF. PINT. BLACK CARAVEL 1	LOWER CONTROL PANEL CARAVEL 1 - BLACK PAINTED	1
12	7.0.016.7122	PAINEL POSTERIOR PINT. BLACK CARAVEL 1	REAR PANEL BLACK CARAVEL 1	1
13	7.0.016.7461	PAINEL COMANDO INF. PINT. BLACK CARAVEL 1 TC	LOWER CONTROL PANEL CARAVEL 1 TC - BLACK PAINTED	1
14	PRE-MONTAGEM	PM_PAINEL FRONTAL CONJ. CARAVEL 2 CV COMPACT TC	FRONT PANEL CARAVEL 2 CV COMPACT TC	1
15	7.0.016.7112	PAINEL LATERAL ESQ. PINT. BLACK CARAVEL	LEFT SIDE PANEL BLACK CARAVEL	1
16	7.0.016.5215	TABULEIRO SUPERIOR ATLANTIC 1 ECC	UPPER TRAY ATLANTIC 1 ECC	1
18	7.0.016.7102	PAINEL LATERAL DIR. PINT. BLACK CARAVEL	RIGHT SIDE PANEL BLACK CARAVEL	1
19	7.0.016.5222	TABULEIRO INFERIOR ATLANTIC 1 ECC	LOWER TRAY ATLANTIC 1 ECC	1
20	PRÉ-MONTAGEM	CONTADOR VOLUMETRICO CONJ. MÁQ. CAFE 1GR / 2GR COMPACT	ASS. VOLUMETRIC DOSER COFFEE MACHINES 1GR / 2 GR COMPACT	2
21	PRE-MONTAGEM	PM_BLOCO ENTRADA AGUA CONJ. MÁQ. CAFÉ 2GR COMPACT NV		1
22	4.0.016.7010	GRELHA TABULEIRO INF. ARAME CARAVEL 1	WIRE TRAY GRID CARAVEL 1	1
23	4.0.000.0803	PE MAQ. DE CAFE 50x50	FEET FOR COFFE MACHINE 50X50	4
25	PRÉ-MONTAGEM	CALDEIRA 6LT C/ INJ. SUP. E ACESSÓRIOS	6LT BOILER W/ ACESS.	1
26	7.0.016.1060	SUPORTE PRESSOSTATO MAQ. CAFE	PRESSURE SWITCH SUPPORT	1
27	4.0.028.0070	SEPARADOR BLINDAGEM ELECTROV. GRUPOS	SHIELD GROUP SEPARATOR	4
28	4.2.000.9115	PARAFUSO CAB. OVAL LARGA M5X10 INOX	SCREW M5X10	4
29	4.0.000.0190	CAMPANULA DESCARGA GRUPO	OUTER RACORD OF THE DRAINAGE ASSEMBLY	2
30	4.0.000.0195	RACORD CAMPANULA DESCARGA GRUPO	INNER RACORD OF THE DRAINAGE ASSEMBLY	2
31	4.0.000.0032	APOIO MOTOR	MOTOR SUPPORT	3
32	7.0.016.0062	MOTOR BOMBA CONJ. RPM 150W	PUMP-MOTOR ASS. RPM 150W	1
33	7.0.016.5142	LATERAL PAINEL COM. SUP. DIR. ATLANTIC ECC	RIGTH SUPPORT UPPER CONTROL PANEL ATLANTIC ECC	1
34	7.0.016.5145	LATERAL PAINEL COM. SUP. ESQ. ATLANTIC ECC	LEFT SUPPORT UPPER CONTROL PANEL ATLANTIC ECC	1
35	5.0.000.0912	TUBO LIGAÇAO BOMBA C/ CURVA 330MM	PUMP CONNECTION W/ ELBOW 330MM	1
36	7.0.000.0056	TUBO SUP. CART. 1ºGR (DIR.) COMPACT	TUBE CARTRIDGE/GROUP	1
37	5.0.000.0947	TUBO INFEROR CARTUCHO GRUPO 12mm	LOWER TUBE CARTRIDGE/GROUP 12MM	2
38	7.0.000.0022	TUBO CAPILAR 1,27X2,5X1000	CAPILLARY TUBE	1
40	7.0.000.0051	TUBO CALDEIRA PRESSOSTATO REVOL./ATLANTIC	TUBE BOILER/PRESSURE SWITCH	1
41	7.0.000.0105	TUBO BLOCO CONT. VOL. 2GR COMPACT	TUBE DISTRIB. GROUP/VOL. DOSER 2GR	1
42	4.2.000.0116	TUBO CONT. VOL. INJETOR DIR. SUPERIOR (1GR/2GR COMPACT)	TUBE VOL. DOSER/INJECTOR	1
43	4.2.000.0114	TUBO CONT. VOL. INJECTOR ESQ. SUPERIOR (2GR/3GR) NV	TUBE VOL. DOSER/INJECTOR NV	1

Management System ISO 9001:2015 TÜVRheinland CERTIFIED www.tuv.com ID 9108624282

This drawing may be altered without previous notice.
Os elementos deste desenho podem ser alterados sem aviso prévio.

MB „Restoranų įranga“ · Vito Gerulaičio 1-59, LT-08200 Vilnius · +370 614 89888 · info@restoranu.eu · www.restoranu.eu

MÁQ. CAFÉ CARAVEL 2CV COMPACT / 2CV COMPACT TC RESTYLE

ESPRESSO COFFEE MACHINE CARAVEL 2CV COMPACT / 2CV COMPACT TC RESTYLE

LISTA DE COMPONENTES E ACESSÓRIOS
Spare parts list

ITEM Nº	CÓDIGO	DESIGNAÇÃO	DESIGNATION	QUANT.
44	7.0.000.0062	TUBO CALDEIRA TORN. AGUA CARAVEL 2 COMPACT	TUBE BOILER/WATER TAP	1
45	7.0.000.0073	TUBO CALDEIRA TORN. VAPOR ESQ. CARAVEL 2 COMPACT	TUBE BOILER/LEFT STEAM TAP QUADRANT	1
46	5.0.025.6484	TUBO SUP. CART. 2°GR (ESQ/CENT) EVOL./3°GR (ESQ) REVOL.	TUBE CARTRIDGE/GROUP	1
47	4.0.000.0845	RACORD L DEPOSITO ESGOTO PLASTICO	ANGLE RACORD	1
48	5.0.000.1013	BLINDAGEM CONTADOR VOLUMETRICO	SHIELD VOLUMETRIC DOSER	2
49	4.0.000.0863	UNIDADE ELECTRONICA 100/240V-50/60HZ	ELECTRONIC UNIT 100/240V-50/60HZ	1
50	7.0.016.0365	SUPORTE UNIDADE ELECT. GICAR 1GR	GICAR ELECTRONIC UNIT SUPPORT	1
51	7.0.016.5240	GRELHA REDE 430X360	WIRE MESH GRID 430X360	1
52	4.0.000.0040	PORTA FILTRO ENT. AGUA C/ FILTRO NIPLESS	FILTER HOLDER OF WATER INLET	1
53	7.0.016.5070	BLINDAGEM FUNDO ATLANTIC 1 ECC	BOTTOM SHIELD ATLANTIC 1 ECC	1
54	4.0.000.0372	PASSA FIOS P/ FURO ø25MM	WIRE PROTECTION	1
55	4.0.016.5052	SEPARADOR PAINEL LAT. ATLANTIC ECC	SIDE PANEL SEPARATOR ATLANTIC ECC	2
56	7.0.016.5223	SUPORTE TABULEIRO INF. ATLANTIC ECC	LOWER TRAY SUPPORT ATLANTIC ECC	2
57*	7.0.016.7023	SUPORTE TABULEIRO INF. CARAVEL	LOWER TRAY SUPPORT CARAVEL	2
58	4.0.016.5054	PARAFUSO PAINEL LAT. ATLANTIC ECC	SCREW SIDE PANEL ATLANTIC ECC	2
59	4.0.016.5056	AUTOCOLANTE PAINEL LAT. ATLANTIC ECC	SIDE PANEL STICKER ATLANTIC ECC	2
60	7.0.016.5519	CHAPA COMPENSAÇÃO CHASSI VERT. ATLANTIC ECC	COMPENSATION PLATE VERT. CHASSIS ATLANTIC ECC	2
61	4.0.000.0995	RELE 16A / 230VAC	RELAY 16A / 230VAC	1
62	4.0.000.0496	CERRA CABOS PA 268	CABLE FASTENER PA 268	1
64	7.0.016.0085	CABO H07RN-F3G1,5 CONJ. MAQ. CAFE 1GR/2GRCOMPACT	CABLE H07RN-F3G1,5 ASSEMB. 1GR/2GR COMPACT	1
66	4.0.000.0818	TUBO ALIMENTAÇÃO C/ CURVA 1500MM	WATER INLET PIPE 1500MM	1
68	4.0.000.0222	TUBO ESGOTO	DRAIN TUBE	1
69	4.0.000.0840	DEPOSITO ESGOTO PLASTICO	DRAIN TRAY	1
70	5.0.000.0680	PRESSOSTATO 30A/400V 0,5-1,4BAR	PRESSURE SWITCH 30A/400V 0,5-1,4BAR	1
71	7.0.016.7101	PAINEL LATERAL DIR. PINT. WHITE CARAVEL	RIGHT SIDE PANEL WHITE CARAVEL	1
72	7.0.016.7111	PAINEL LATERAL ESQ. PINT. WHITE CARAVEL	LEFT SIDE PANEL WHITE CARAVEL	1
73	7.0.016.7462	PAINEL COMANDO INF. PINT. WHITE CARAVEL 1 TC	LOWER CONTROL PANEL CARAVEL 1 TC - WHITE PAINTED	1
74	7.0.016.7467	PAINEL COMANDO INF. PINT. WHITE CARAVEL 1	LOWER CONTROL PANEL CARAVEL 1 - WHITE PAINTED	1
75	7.0.016.7121	PAINEL POSTERIOR PINT. WHITE CARAVEL 1	REAR PANEL WHITE CARAVEL 1	1
76	7.0.016.7457	PAINEL COMANDO INF. CARAVEL 1 TC	LOWER CONTROL PANEL CARAVEL 1 TC	1
77	7.0.016.7459	PAINEL COMANDO INF. CARAVEL 1	LOWER CONTROL PANEL CARAVEL 1	1
78	7.0.016.7405	PAINEL LATERAL DIR. INOX CARAVEL	RIGHT SIDE PANEL CARAVEL - STAINLESS STEEL	1
79	7.0.016.7415	PAINEL LATERAL ESQ. INOX CARAVEL	LEFT SIDE PANEL CARAVEL - STAINLESS STEEL	1
80	7.0.016.7425	PAINEL POSTERIOR INOX CARAVEL 1	REAR PANEL CARAVEL 1 - STAINLESS STEEL	1

restoranu.eu

Management System ISO 9001:2015
TÜVRheinland CERTIFIED
www.tuv.com ID 9108624282

This drawing may be altered without previous notice.
Os elementos deste desenho podem ser alterados sem aviso prévio.

MÁQ. CAFÉ CARAVEL 2CV COMPACT / 2CV COMPACT TC RESTYLE

ESPRESSO COFFEE MACHINE CARAVEL 2CV COMPACT / 2CV COMPACT TC RESTYLE

3 - PAINEL COMANDO SUPERIOR CONJ. CARAVEL 2 CV COMPACT RESTYLE

3 - UPPER COMMAND PANEL ASS. CARAVEL 2 CV COMPACT RESTYLE

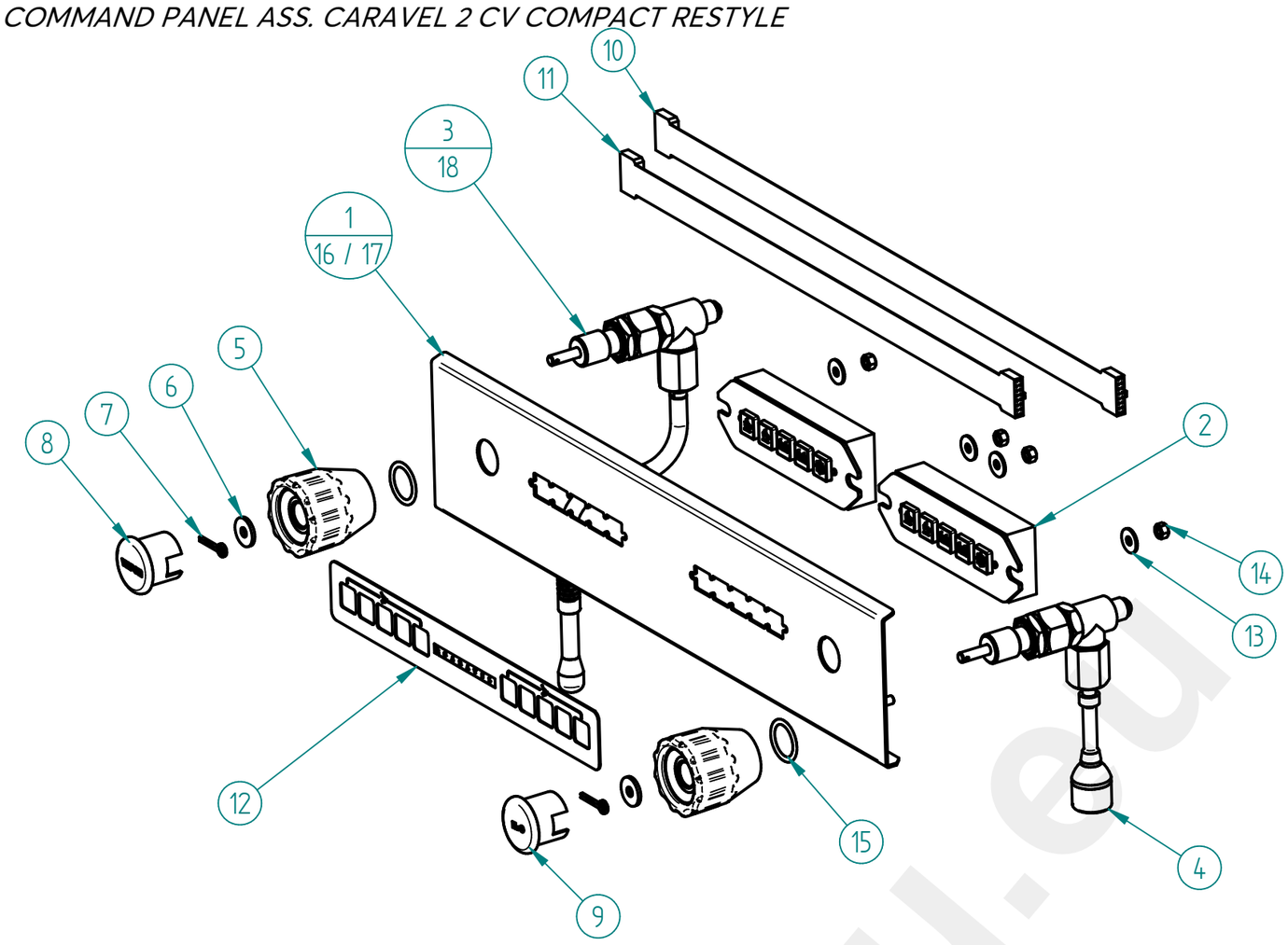

ITEM Nº	CÓDIGO	DESIGNAÇÃO	DESIGNATION	QUANT.
1	7.0.017.7200	PAINEL COMANDO SUP. PINT. BLACK CARAVEL 2 CV COMPACT	UPPER CONT. PANEL CARAVEL 2 CV COMPACT - BLACK PAINTED	1
2	7.0.016.7140	TECLADO 5T SQ14 FIAMMA CONJ.	PUSH-BUTTON PANEL 5BTS SQ14 ASSEMB. FIAMMA	2
3	4.0.016.0020	TORNEIRA ECC-07 G1/4-G1/8F (CONJ. VAPOR)	STEAM TAP ASS. ECC-07	1
4	4.0.016.0021	TORNEIRA ECC-07 G1/4-G1/8F (CONJ. AGUA)	WATER TAP ASS. ECC-07	1
5	4.0.028.0023	MANIPULO TORNEIRA ECC-07 STAR	TAP HANDLE STAR	2
6	4.0.016.0024	ANILHA LATAO 2MM MAN. TORN. ECC-07	MS WASHER 2MM	2
7	4.0.016.0025	GOLPILHA INOX MAN. TORN. ECC-07	TAP ECC-07 LOCKER	2
8	4.0.016.0027	TAMPAO MAN. TORN. ECC-07 (VAPOR)	ECC-07 TAP HANDLE COVER (STEAM)	1
9	4.0.016.0028	TAMPAO MAN. TORN. ECC-07 (AGUA)	ECC-07 TAP HANDLE COVER (WATER)	1
10	4.0.000.0972	CABO UNIDADE ELECTR. TECLADO 16 PIN 850MM	CABLE FOR ELECTR. UNIT KEYBOARD 16 PIN 850MM	1
11	4.0.000.0971	CABO UNIDADE ELECTR. TECLADO 16 PIN 600MM	CABLE FOR ELECTR. UNIT KEYBOARD 16 PIN 600MM	1
12	7.0.017.7167	PAINEL PERS. INOX CARAVEL 2CV COMPACT CONJ.	STAINLESS STEEL COSTUM. PANEL CARAVEL 2 CV COMPACT	1
13	4.2.000.9164	ANILHA PLANA M5X15 ZINC. DIN9021	ZINC-PLATED M5X15 FLAT RING DIN9021	4
14	4.2.000.9172	PORCA M5 ZINC. DIN934	M5 NUT ZINC. DIN934	4
15	4.0.000.0011	ANILHA 20X26MM (G1/2) COBRE	GASKET G1/2 CU	2
16*	7.0.017.7198	PAINEL COMANDO SUP. PINT. WHITE CARAVEL 2 CV COMPACT	UPPER CONT. PANEL CARAVEL 2 CV COMPACT - WHITE PAINTED	1
17*	7.0.017.7489	PAINEL COMANDO SUP. CARAVEL 2 CV COMPACT	UPPER CONTROL PANEL CARAVEL 2CV COMPACT	1
18*	7.0.016.0069	TORNEIRA ECC-07 G1/4-G1/8F (CONJ. VAPOR) LC	STEAM TAP ASS. ECC-07	1

2 - 7.0.016.7140 - TECLADO 5T SQ14 FIAMMA CONJ.

2 - PUSH-BUTTON PANEL 5BTS SQ14 ASSEMB. FIAMMA

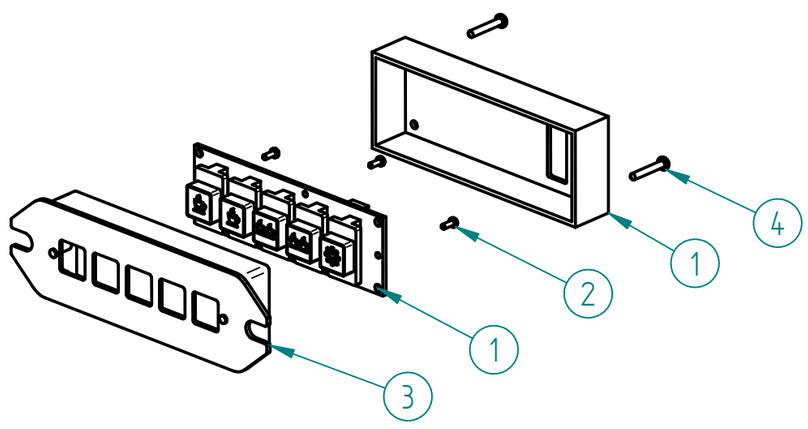

ITEM Nº	CÓDIGO	DESIGNAÇÃO	DESIGNATION	QUANT.
1	4.0.000.0982	TECLADO 5T SQ14 FIAMMA	KEYBOARD 5T SQ14 FIAMMA	1
2	4.2.000.9682	PARAFUSO ROSCA CHAPA B2,2X6,5 ZINC. DIN7981	SHEET METAL SCREW B2,2X6,5 ZINC. DIN7981	3
3	4.0.016.7000	CAIXA 5 TECLAS QUADRADAS	5 SQUARE BUTTONS BOX	1
4	4.2.000.9684	PARAFUSO ROSCA CHAPA B2,9X19 ZINC. DIN7981	SHEET METAL SCREW B2,9X19 ZINC. DIN7981	2

This drawing may be altered without previous notice.
Os elementos deste desenho podem ser alterados sem aviso prévio.

www.fiamma.pt

MÁQ. CAFÉ CARAVEL 2CV COMPACT / 2CV COMPACT TC RESTYLE

ESPRESSO COFFEE MACHINE CARAVEL 2CV COMPACT / 2CV COMPACT TC RESTYLE

MÁQUINAS GRUPOS BAIXOS / LOW CUPS MACHINES

3 - 7.0.016.0069 - TORNEIRA ECC-07 G1/4-G1/8F (CONJ. VAPOR) LC

3 - STEAM TAP LC ASS. ECC-07

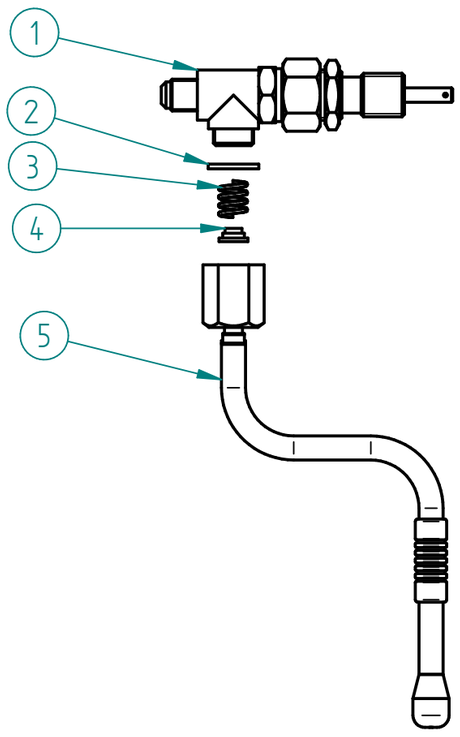

ITEM Nº	CÓDIGO	DESIGNAÇÃO	DESIGNATION	QUANT.
1	5.0.016.0350	TORNEIRA ECC-07 G1/4-G1/8F	TAP ECC-07	1
2	5.0.025.1386	JUNTA TEFLON 21X16,8X2	TEFLON GASKET	1
3	5.0.025.7060	MOLA TUBO AGUA/VAPOR TORN. EVOL.	SPRING TAP	1
4	5.0.025.6508	GUIA MOLA TUBO AGUA/VAPOR TORN. EVOL.	GUIDE BUSH	1
5	5.0.016.7320	TUBO TORNEIRA VAPOR CARAVEL (CONJ.)	STEAM TAP TUBE CARAVEL ASS.	1

OPCIONAL:

3 - 7.0.016.0073-A - TORNEIRA ECC-07 G1/4-G1/8F (CONJ. VAPOR) COOL TOUCH LC

3 - STEAM TAP COOL TOUCH LC ASS. ECC-07

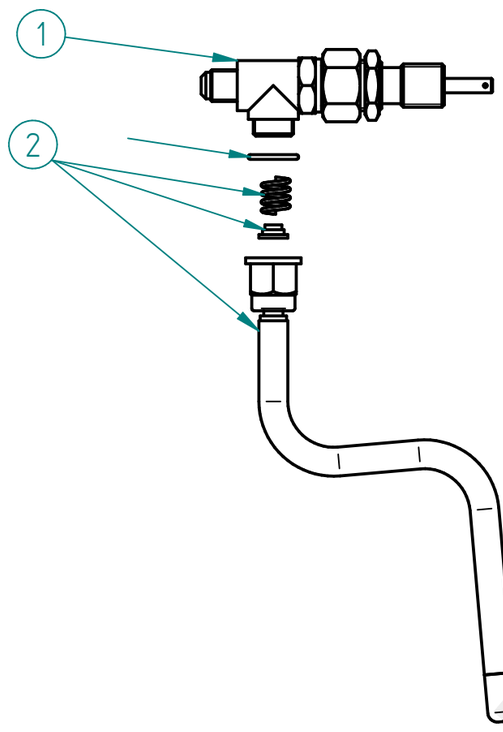

ITEM Nº	CÓDIGO	DESIGNAÇÃO	DESIGNATION	QUANT.
1	5.0.016.0350	TORNEIRA ECC-07 G1/4-G1/8F	TAP ECC-07	1
2	5.0.007.0340-A	TUBO TORNEIRA VAPOR COOL TOUCH (CONJ.) LOW CUPS	COOL TOUCH STEAM TAP TUBE	1
3*	5.0.028.0345	ESPALHADOR VAPOR TORN. COOL TOUCH - 3 FUROS	SPRAYER OF THE COOL TOUCH STEAM TAP - 3 HOLES	1

3 - 7.0.016.0076 -TORNEIRA ALAVANCA G1/4-G3/8 RST (CONJ. VAPOR) LC

3 - STEAM TAP LC ASS. G1/4-G3/8 RST

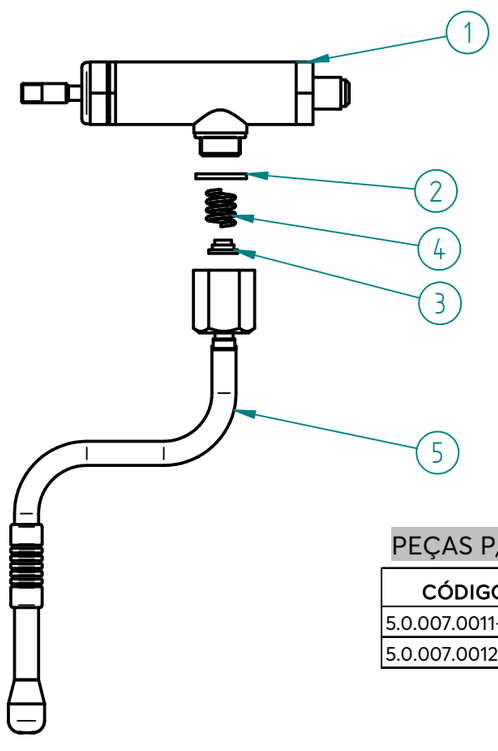

ITEM Nº	CÓDIGO	DESIGNAÇÃO	DESIGNATION	QUANT.
1	5.0.007.0010	TORNEIRA ALAVANCA G1/4-G3/8 RST	LEVER TAP G1/4-G3/8 RST	1
2	5.0.025.1386	JUNTA TEFLON 21X16,8X2	TEFLON GASKET	1
3	5.0.025.6508	GUIA MOLA TUBO AGUA/VAPOR TORN. EVOL.	GUIDE BUSH	1
4	5.0.025.7060	MOLA TUBO AGUA/VAPOR TORN. EVOL.	SPRING TAP	1
5	5.0.016.7320	TUBO TORNEIRA VAPOR CARAVEL (CONJ.)	STEAM TAP TUBE CARAVEL ASS.	1

PEÇAS P/ ADAPTADOR MANIPULO / TAP KNOB ADAPTER PARTS

CÓDIGO	DESIGNAÇÃO	DESIGNATION	QUANT.
5.0.007.0011-A	RACORD ADAPT. TR18X4A2P-M8F TORN. ALAVANCA RST	RACORD ADAPT. LEVER TAP RST	1
5.0.007.0012	PARAFUSO SEM CAB. UMBR. M8X10 ZINC. DIN916	ZINC-PLATED SOCKET SET SCREW M8X10 DIN916	1



restoranu.eu

MÁQ. CAFÉ CARAVEL 2CV COMPACT / 2CV COMPACT TC RESTYLE

ESPRESSO COFFEE MACHINE CARAVEL 2CV COMPACT / 2CV COMPACT TC RESTYLE

MÁQUINAS GRUPOS ALTOS / TALL CUPS MACHINES

17 - 4.0.016.0020 - TORNEIRA ECC-07 G1/4-G1/8F (CONJ. VAPOR)

17 - STEAM TAP G1/4-G1/8F ASSEMB. (GR.ECC-07)

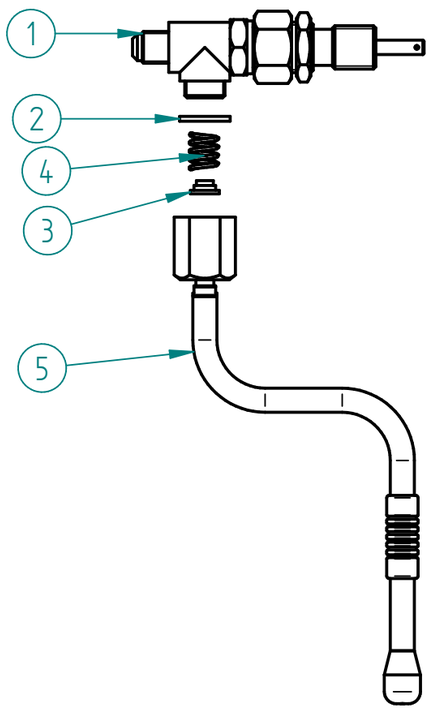

ITEM Nº	CODIGO	DESIGNAÇÃO	DESIGNATION	QUANT.
1	5.0.016.0350	TORNEIRA ECC-07 G1/4-G1/8F	TAP ECC-07	1
2	5.0.025.1386	JUNTA TEFLON 21X16,8X2	TEFLON GASKET	1
3	5.0.025.6508	GUIA MOLA TUBO AGUA/VAPOR TORN. EVOL.	GUIDE BUSH	1
4	5.0.025.7060	MOLA TUBO AGUA/VAPOR TORN. EVOL.	SPRING TAP	1
5	5.0.016.0320	TUBO TORNEIRA VAPOR ATLANTIC (CONJ.)	STEAM TAP TUBE ASS.	1

OPCIONAL:

17 - 7.0.016.0075 -TORNEIRA ALAVANCA G1/4-G3/8 RST (CONJ. VAPOR)

17 - COOL TOUCH TAP G1/4-G3/8 RST (STEAM ASS.) LC

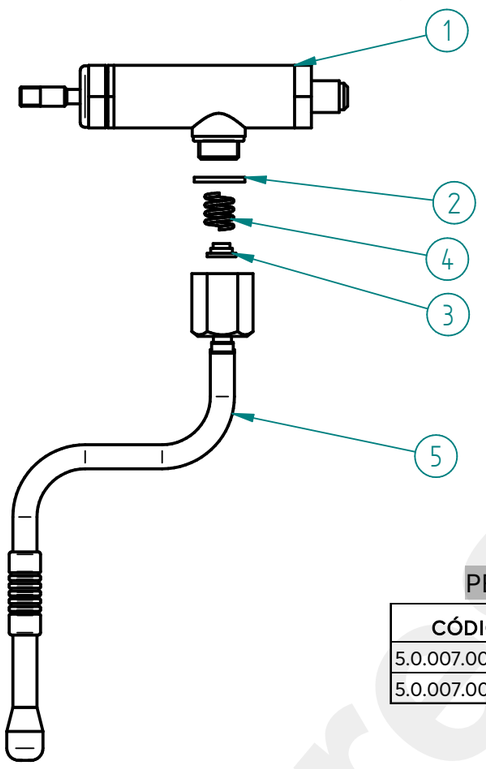

ITEM Nº	CÓDIGO	DESIGNAÇÃO	DESIGNATION	QUANT.
1	5.0.007.0010	TORNEIRA ALAVANCA G1/4-G3/8 RST	LEVER TAP G1/4-G3/8 RST	1
2	5.0.025.1386	JUNTA TEFLON 21X16,8X2	TEFLON GASKET	1
3	5.0.025.6508	GUIA MOLA TUBO AGUA/VAPOR TORN. EVOL.	GUIDE BUSH	1
4	5.0.025.7060	MOLA TUBO AGUA/VAPOR TORN. EVOL.	SPRING TAP	1
5	5.0.016.0320	TUBO TORNEIRA VAPOR ATLANTIC (CONJ.)	STEAM TAP TUBE ASS.	1

PEÇAS P/ ADAPTADOR MANIPULO / TAP KNOB ADAPTER PARTS

CÓDIGO	DESIGNAÇÃO	DESIGNATION	QUANT.
5.0.007.0011-A	RACORD ADAPT. TR18X4A2P-M8F TORN. ALAVANCA RST	RACORD ADAPT. LEVER TAP RST	1
5.0.007.0012	PARAFUSO SEM CAB. UMBR. M8X10 ZINC. DIN916	ZINC-PLATED SOCKET SET SCREW M8X10 DIN916	1

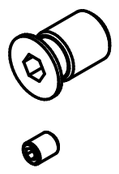

3/17 - 7.0.007.0151-A - TORNEIRA ALAVANCA G1/4-G3/8 RST (CONJ. VAPOR) COOL TOUCH LC

3/17 - COOL TOUCH TAP G1/4-G3/8 RST (STEAM ASS.) LC

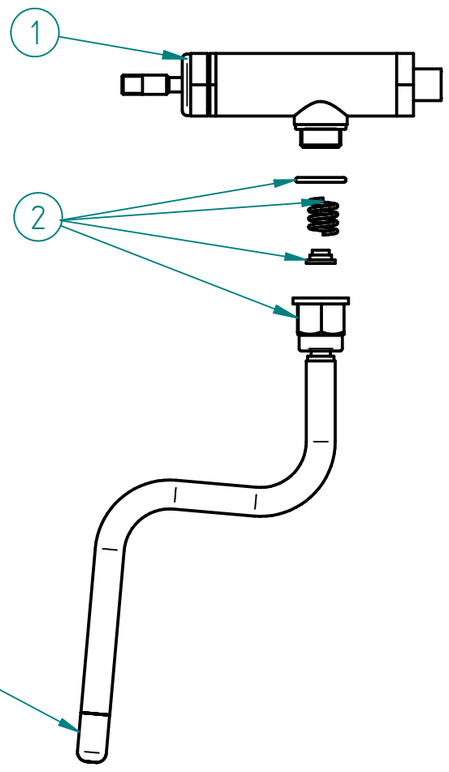

ITEM Nº	CÓDIGO	DESIGNAÇÃO	DESIGNATION	QUANT.
1	5.0.007.0010	TORNEIRA ALAVANCA G1/4-G3/8 RST	LEVER TAP G1/4-G3/8 RST	1
2	5.0.007.0340-A	TUBO TORNEIRA VAPOR COOL TOUCH (CONJ.) LOW CUPS	COOL TOUCH STEAM TAP TUBE	1
3	5.0.028.0345	ESPALHADOR VAPOR TORN. COOL TOUCH - 3 FUROS	SPRAYER OF THE COOL TOUCH STEAM TAP - 3 HOLES	1

PEÇAS P/ ADAPTADOR MANIPULO / TAP KNOB ADAPTER PARTS

CÓDIGO	DESIGNAÇÃO	DESIGNATION	QUANT.
5.0.007.0011-A	RACORD ADAPT. TR18X4A2P-M8F TORN. ALAVANCA RST	RACORD ADAPT. LEVER TAP RST	1
5.0.007.0012	PARAFUSO SEM CAB. UMBR. M8X10 ZINC. DIN916	ZINC-PLATED SOCKET SET SCREW M8X10 DIN916	1



restoranu.eu

This drawing may be altered without previous notice.
Os elementos deste desenho podem ser alterados sem aviso prévio.

MÁQ. CAFÉ CARAVEL 2CV COMPACT / 2CV COMPACT TC RESTYLE

ESPRESSO COFFEE MACHINE CARAVEL 2CV COMPACT / 2CV COMPACT TC RESTYLE

4 - 4.0.016.0021 - TORNEIRA ECC-07 G1/4-G1/8F (CONJ. AGUA)

4 - WATER TAP ASS. ECC-07

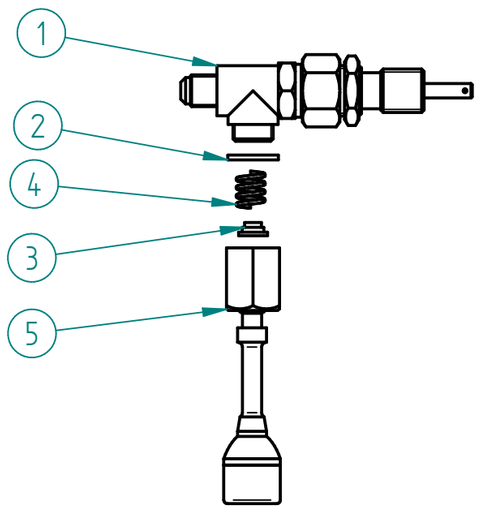

ITEM Nº	CODIGO	DESIGNAÇÃO	DESIGNATION	QUANT.
1	5.0.016.0350	TORNEIRA ECC-07 G1/4-G1/8F	TAP ECC-07	1
2	5.0.025.1386	JUNTA TEFLON 21X16,8X2	TEFLON GASKET	1
3	5.0.025.6508	GUIA MOLA TUBO AGUA/VAPOR TORN. EVOL.	GUIDE BUSH	1
4	5.0.025.7060	MOLA TUBO AGUA/VAPOR TORN. EVOL.	SPRING TAP	1
5	5.0.016.0330	TUBO TORNEIRA AGUA ATLANTIC (CONJ.)	WATER TAP TUBE ASS.	1

OPCIONAL:

4 - 7.0.007.0155 - TORNEIRA ALAVANCA G1/4-G3/8 RST (CONJ. AGUA)

4 - TAP G1/4-G3/8 RST (WATER ASS.)

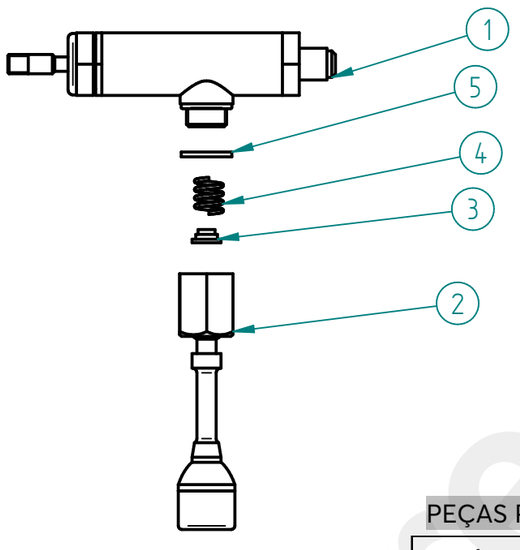

ITEM Nº	CÓDIGO	DESIGNAÇÃO	DESIGNATION	QUANT.
1	5.0.007.0010	TORNEIRA ALAVANCA G1/4-G3/8 RST	LEVER TAP G1/4-G3/8 RST	1
2	5.0.016.0330	TUBO TORNEIRA AGUA ATLANTIC (CONJ.)	WATER TAP TUBE ASS.	1
3	5.0.025.6508	GUIA MOLA TUBO AGUA/VAPOR TORN. EVOL.	GUIDE BUSH	1
4	5.0.025.7060	MOLA TUBO AGUA/VAPOR TORN. EVOL.	SPRING TAP	1
5	5.0.025.1386	JUNTA TEFLON 21X16,8X2	TEFLON GASKET	1

PEÇAS P/ ADAPTADOR MANIPULO / TAP KNOB ADAPTER PARTS

CÓDIGO	DESIGNAÇÃO	DESIGNATION	QUANT.
5.0.007.0011-A	RACORD ADAPT. TR18X4A2P-M8F TORN. ALAVANCA RST	RACORD ADAPT. LEVER TAP RST	1
5.0.007.0012	PARAFUSO SEM CAB. UMBR. M8X10 ZINC. DIN916	ZINC-PLATED SOCKET SET SCREW M8X10 DIN916	1

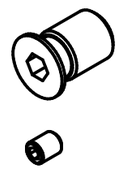

Management System ISO 9001:2015
TÜVRheinland CERTIFIED
www.tuv.com ID 9108624282

www.fiamma.pt

This drawing may be altered without previous notice.
Os elementos deste desenho podem ser alterados sem aviso prévio.

MÁQ. CAFÉ CARAVEL 2CV COMPACT / 2CV COMPACT TC RESTYLE

ESPRESSO COFFEE MACHINE CARAVEL 2CV COMPACT / 2CV COMPACT TC RESTYLE

5.0.016.0350 - TORNEIRA ECC-07 G1/4-G1/8F

TAP ECC-07

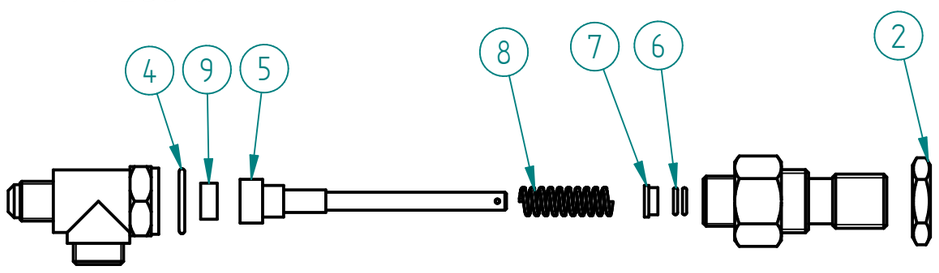

ITEM Nº	CODIGO	DESIGNAÇÃO	DESIGNATION	QUANT.
2	4.0.155.0015	PORCA G1/2 LATAO	BRASS NUT G1/2	1
4	5.0.016.0303	JUNTA COBRE 22X17X2MM TORN. ECC-07	TAP GASKET	1
5	5.0.016.0308	VEIO TORNEIRA ECC-07	TAP ECC-07 SHAFT	1
6	5.0.016.0306	ORING VEIO TORN. ECC-07	TAP SHAFT ORING	2
7	5.0.016.0305	CASQUILHO VEIO TORN. ECC-07	METAL SLEEVE	1
8	5.0.016.0302	MOLA VEIO TORN. ECC-07	TAP SHAFT SPRING	1
9	5.0.016.0301	VEDANTE BORRACHA TORN. ECC-07	TAP ECC-07 GASKET	1

5.0.016.0320 - TUBO TORNEIRA VAPOR ATLANTIC (CONJ.)

STEAM TAP TUBE ASS.

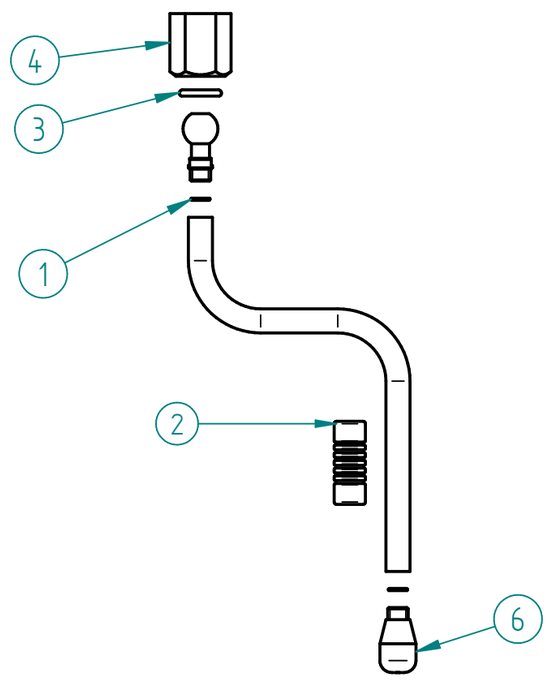

ITEM Nº	CODIGO	DESIGNAÇÃO	DESIGNATION	QUANT.
1	5.0.016.0323	ORING 6X1 TUBO VAPOR ATLANTIC	ORING 6X1	2
2	4.0.000.0814	PINÇA ISOLANTE TUBO VAPOR 10MM	INSULATING HANDGRIP 10MM	1
3	5.0.025.0205	ORING 12,1x2,7 PORCA TUBO TORN.	ORING 12,1x2,7	1
4	5.0.016.0321	PORCA TUBO TORN. ATLANTIC	TAP TUBE NUT	1
6	5.0.028.0328	ESPALHADOR VAPOR TORN. PACIFIC M8,5X0,75 - 3 FUROS	SPRAYER OF THE STEAM TAP - 3 HOLES	1

5.0.016.0330 - TUBO TORNEIRA AGUA ATLANTIC (CONJ.)

WATER TAP TUBE ASS.

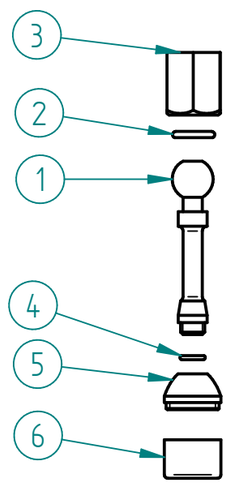

ITEM Nº	CODIGO	DESIGNAÇÃO	DESIGNATION	QUANT.
1	5.0.016.0331	TUBO TORNEIRA AGUA CROM. ATLANTIC	WATER TAP TUBE	1
2	5.0.025.0205	ORING 12,1x2,7 PORCA TUBO TORN.	ORING 12,1x2,7	1
3	5.0.016.0321	PORCA TUBO TORN. ATLANTIC	TAP TUBE NUT	1
4	5.0.000.0565	ORING 7,2X1,9 VEIO TORN. BR-03	TAP SHAFT ORING	1
5	5.0.000.0640	PONTEIRA TUBO ÁGUA	POINT OF THE WATER TUBE	1
6	5.0.000.0148	ESPALHADOR PONTEIRA ÁGUA	SPRAYER OF THE WATER POINT	1

5.0.007.0010 - TORNEIRA ALAVANCA G1/4-G3/8 RST

LEVER TAP G1/4-G3/8 RST

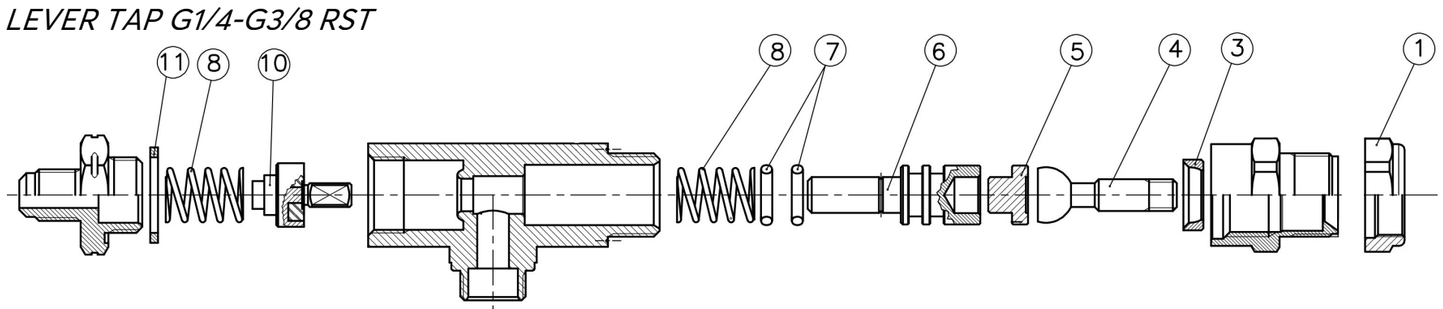

ITEM	CÓDIGO	DESIGNAÇÃO	DESIGNATION	QUANT.
1	5.0.007.0311	PORCA M21X1 CROM. TORN. ALAVANCA	NUT M21X1 CROM. LEVER TAP	1
3	5.0.007.0309	INSERTO AÇO NITRO. TORN ALAVANCA	STEEL INSERT LEVER TAP	1
4	5.0.007.0308	VEIO FRONTAL AÇO NITRO. C/ ESFERA TORN. ALAVANCA	FRONT SHAFT LEVER TAP	1
5	5.0.007.0307	CASQUILHO AÇO NITRO. TORN. ALAVANCA	METAL SLEEVE LEVER TAP	1
6	5.0.007.0305	VEIO POSTERIOR PORTA ORINGS TORN. ALAVANCA	REAR SHAFT LEVER TAP	1
7	5.0.007.0306	ORING VEIO POST. TORN. ALAVANCA	REAR SHAFT ORING LEVER TAP	2
8	5.0.007.0304	MOLA VEIO TORN. ALAVANCA	SHAFT SPRING LEVER TAP	2
10	5.0.007.0301	VALVULA ANTI-RETORNO TORN. ALAVANCA	ANTI-BACKFLOW VALVE LEVER TAP	1
11	5.0.007.0302	JUNTA TEFLON 24X19X2 TORN. ALAVANCA	TEFLON GASKET 24X19X2MM LEVER TAP	1

restoranu

Management System ISO 9001:2015
TÜVRheinland CERTIFIED
www.tuv.com ID 9108624282

This drawing may be altered without previous notice.
Os elementos deste desenho podem ser alterados sem aviso prévio.

MÁQ. CAFÉ CARAVEL 2CV COMPACT / 2CV COMPACT TC RESTYLE

ESPRESSO COFFEE MACHINE CARAVEL 2CV COMPACT / 2CV COMPACT TC RESTYLE

5 - GRUPO ECC-07 C/ ACESSORIOS

5 - ECC-07 GROUP W/ ACESS.

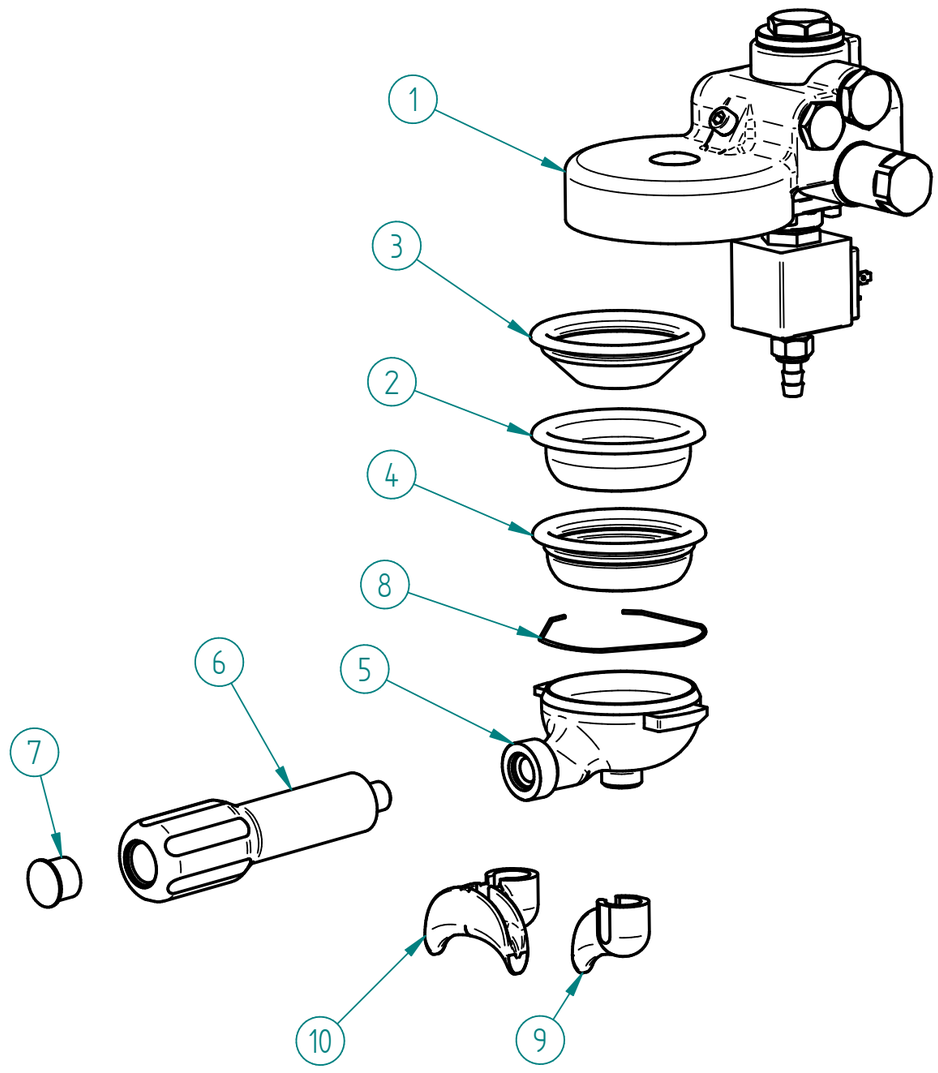

ITEM Nº	CÓDIGO	DESIGNAÇÃO	DESIGNATION	QUANT.
1	7.0.016.0080	GRUPO ECC-07 CONJ.	ECC-07 GROUP ASS.	1
2	5.0.000.0167	FILTRO CEGO	BLIND FILTER	1
3	5.0.000.0162	FILTRO 1 BICA 6GR NV	6GR 1 CUP FILTER	1
4	5.0.000.0173	FILTRO 2 BICAS 12 GR	2 COFFEES FILTER 12 GR	1
5	5.0.000.0657	PORTA FILTRO INCLIN. - FIX. 6 MM	FILTER HOLDER	1
6	5.0.000.0655	PUNHO PORTA FILTRO INCLIN.	HANDGRIP FOR FILTER HOLDER	1
7	5.0.000.0654	TAMPA PUNHO PORTA FILTRO INCLIN.	PLUG FOR HANDGRIP	1
8	5.0.000.0411	MOLA PORTA FILTRO 1,2MM	FILTER HOLDER SPRING	1
9	5.0.000.0104	DISTRIBUIDOR 1 BICA CURVO	1 COFFEE SPECIAL OUTLET	1
10	5.0.000.0106	DISTRIBUIDOR 2 BICAS	2 COFFEES OUTLET	1

CÓDIGO	DESIGNAÇÃO	DESIGNATION
5.0.000.0651	PORTA FILTRO M12 INCLIN. CONJ. - 1 BICA	1 COFFEE FILTER HOLDER ASS.
5.0.000.0652	PORTA FILTRO M12 INCLIN. CONJ. - 2 BICAS	2 COFFEE FILTER HOLDER ASS.
5.0.000.0668	PORTA FILTRO M12 INCLIN. CONJ. - CAPSULAS	CAPSULES FILTER HOLDER ASS.

1 - 7.0.016.0080 - GRUPO ECC-07 CONJ.

1 - GROUP ECC-07 ASS.

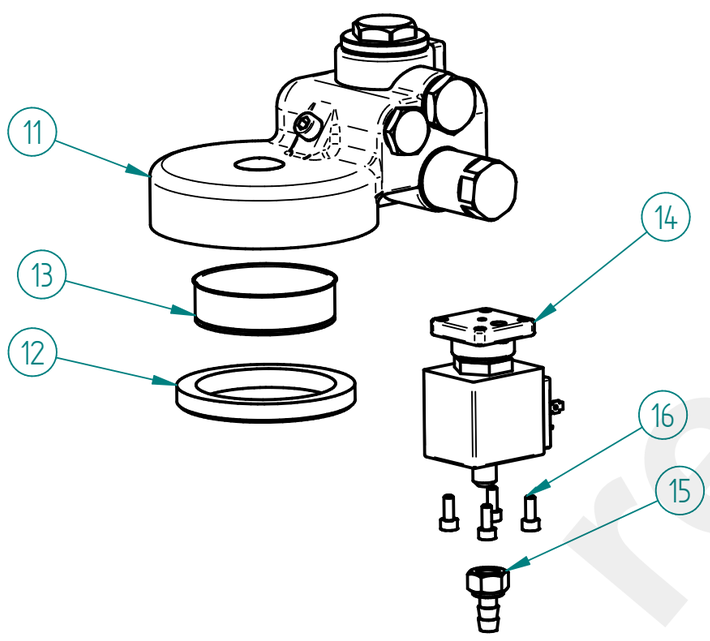

ITEM Nº	CÓDIGO	DESIGNAÇÃO	DESIGNATION	QUANT.
11	4.0.016.0000	GRUPO ECC-07	GROUP ECC-07	1
12	5.0.025.0012	JUNTA PORTA FILTRO 58X74X8,5MM (GR B-61/ECC-07)	FILTER HOLDER GASKET	1
13	5.0.025.0010	CRIVO GRUPO B-61/ECC-07	GROUP B-61 SIEVE	1
14	5.0.000.1123	ELECTROVALVULA 3 VIAS 230V - BASE LATAO	ELECTROVALVE 3 WAYS 230V - BRASS BASE	1
15	4.0.000.0198	RACORD DESCARGA ELECTROVALVULA	ELECTROVALVE DRAINAGE RACCORD	1
16	5.0.000.0575	PARAF. UMBRACO M4X10 INOX DIN912	M4X10 INOX DIN912 UMBRACO SCREW	4

1 - 7.0.016.0081 - GRUPO ECC-07 CONJ. 110V

1 - GROUP ECC-07 ASS. 110V

ITEM Nº	CÓDIGO	DESIGNAÇÃO	DESIGNATION	QUANT.
20	5.0.000.0132	ELECTROVALVULA 3 VIAS 110V - GRUPO	110V 3 WAYS ELECTROVALVE	1

11 - 4.0.016.0000 - GRUPO ECC-07

11 - GROUP ECC-07

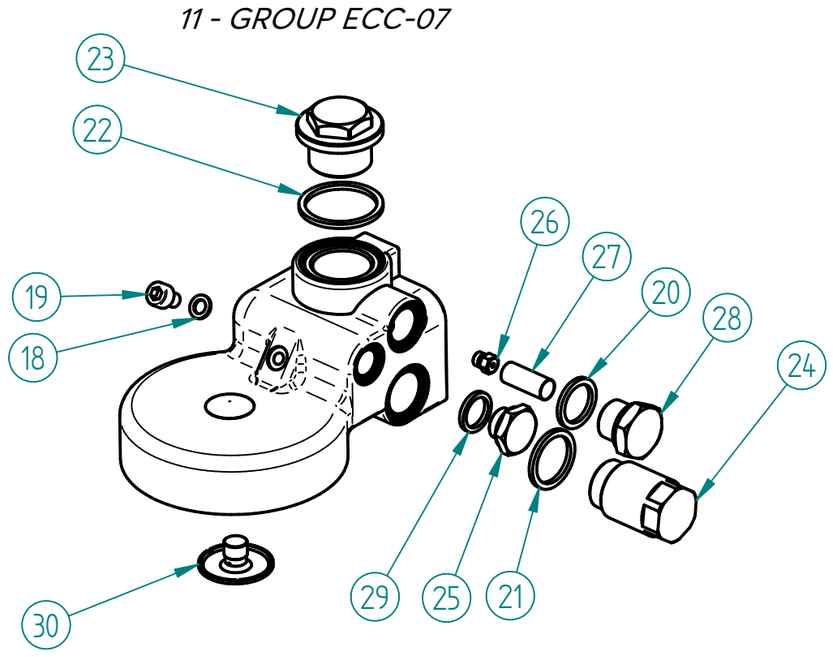

ITEM Nº	CODIGO	DESIGNAÇÃO	DESIGNATION	QUANT.
18	5.0.025.0015	JUNTA TEFLON 10X6X1	TEFLON GASKET	1
19	5.0.025.0003	PARAFUSO UMBRACO M6X10 INOX (GR B-61/ECC-07)	FRONT INOX SCREW M6X10 OF THE GROUP B-61	1
20	5.0.025.0022	JUNTA TEFLON 22X17X2	TEFLON GASKET	1
21	5.0.016.0106	JUNTA TEFLON 26X 21X2	TEFLON GASKET	1
22	5.0.025.0002	JUNTA TEFLON 35X30X2	TEFLON GASKET	1
23	5.0.016.0102	TAMPAO SUPERIOR M26X1,5 CROM. GR ECC-07	UPPER CHROM. COVER M26X1,5 (GR ECC-07)	1
24	5.0.016.0105	INFUSOR GRUPO ECC-07	INFUSER OF GROUP ECC-07	1
25	5.0.016.0104	TAMPAO LATERAL G1/4 CROM. GR ECC-07	CHROM. SIDE COVER G1/4 (GR ECC-07)	1
26	5.0.016.0110	INJECTOR 0.7 M6X0,75 (GR ECC-07)	INJECTOR 0,7 M6X0,75 (GR ECC-07)	1
27	5.0.025.0023	FITRO INOX INJECTOR	GROUP GIGLEUR FILTER	1
28	5.0.025.0021	TAMPAO G3/8 CROM. (GR B-61/GR EC-07)	CHROM. COVER G3/8 (GR B-61/GR ECC-07)	1
29	5.0.000.0315	JUNTA TEFLON 18X13,5X2MM	TEFLON GASKET	1
30	5.0.025.0009	DISTRIBUIDOR GRUPO B-61/ECC-07	OUTLET GROUP B-61/ECC-07	1

fiamma
RST
TÜVRheinland CERTIFIED Management System ISO 9001:2015 www.tuv.com ID 9108624282

This drawing may be altered without previous notice.
Os elementos deste desenho podem ser alterados sem aviso prévio.

www.fiamma.pt

MB „Restoranų įranga“ · Vito Gerulaičio 1-59, LT-08200 Vilnius · +370 614 89888 · info@restoranu.eu · www.restoranu.eu

MÁQ. CAFÉ CARAVEL 2CV COMPACT / 2CV COMPACT TC RESTYLE

ESPRESSO COFFEE MACHINE CARAVEL 2CV COMPACT / 2CV COMPACT TC RESTYLE

MÁQUINAS GRUPOS BAIXOS / LOW CUPS MACHINES

14 - PAINEL FRONTAL CONJ. CARAVEL 2 CV COMPACT

14 - FRONT PANEL CARAVEL 2 CV COMPACT

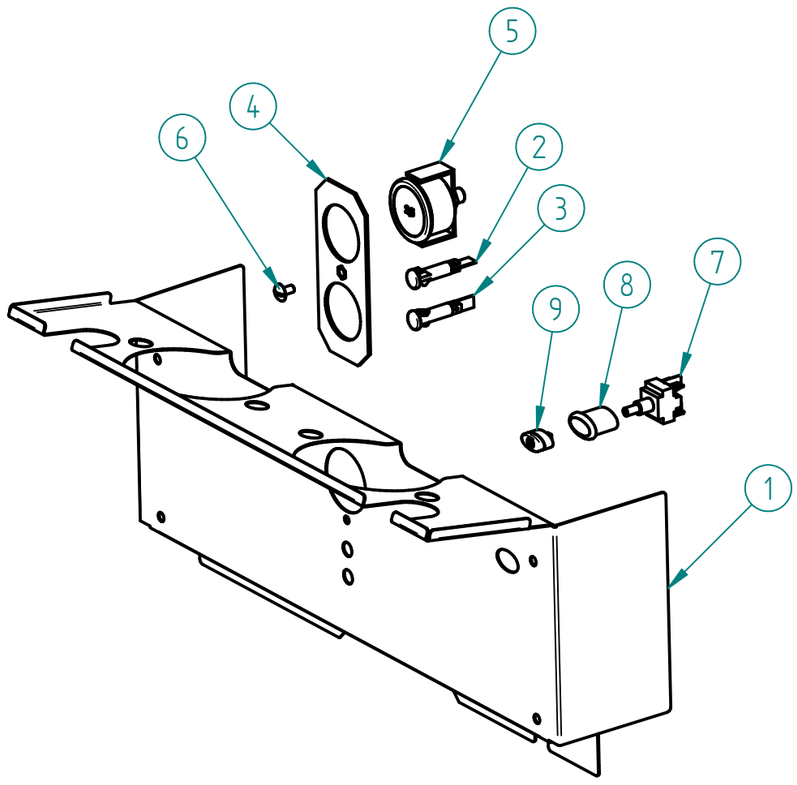

ITEM Nº	CÓDIGO	DESIGNAÇÃO	DESIGNATION	QUANT.
1	7.0.017.7004-A	PAINEL FRONTAL C/ LED CARAVEL 2 COMPACT	FRONT PANEL CARAVEL 2 COMPACT	1
2	4.0.025.0130	SINALIZADOR VERDE Ø10MM TERM. MACHO	GREEN LED Ø10MM	1
3	4.0.025.0135	SINALIZADOR LARANJA Ø10MM TERM. MACHO	ORANGE LED Ø10MM	1
4	7.0.016.0204	SUPORTE MANÓMETROS ATLANTIC	ATLANTIC GAUGE SUPPORT	1
5	5.0.000.0392	MANOMETRO 0-2,5BAR	PRESSURE GAUGE 0-2,5BAR	1
6	4.2.000.9115	PARAFUSO CAB. OVAL LARGA M5X10 INOX	SCREW M5X10	1
7	4.0.000.0513	INTERRUPTOR BIPOLAR E0070	TWO POLES SWITCH E0070	1
8	4.0.000.0503	CAIXA ELIPSE D16	BOX D16 ELIPSE	1
9	4.0.000.0526	TASTO ELIPSE D16 ON/OFF	SWITCH KEY D16 ON/OFF	1

MÁQUINAS GRUPOS ALTOS / TALL CUPS MACHINES

14 - PAINEL FRONTAL CONJ. CARAVEL 2 CV COMPACT TC

14 - FRONT PANEL CARAVEL 2 CV COMPACT TC

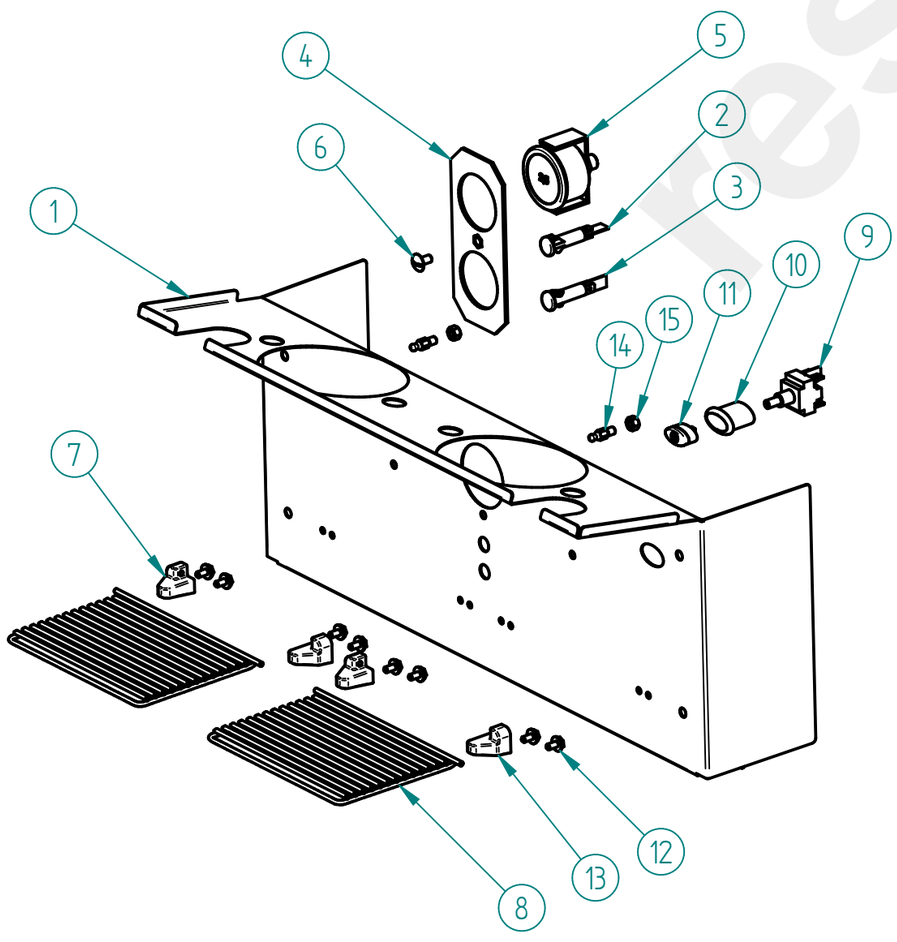

ITEM Nº	CÓDIGO	DESIGNAÇÃO	DESIGNATION	QUANT.
1	7.0.017.7205-B	PAINEL FRONTAL GRELHA ARAME C/ LED CARAVEL 2 COMPACT TC	FRONT PANEL CARAVEL 2 COMPACT TC	1
2	4.0.025.0130	SINALIZADOR VERDE Ø10MM TERM. MACHO	GREEN LED Ø10MM	1
3	4.0.025.0135	SINALIZADOR LARANJA Ø10MM TERM. MACHO	ORANGE LED Ø10MM	1
4	7.0.016.0204	SUPORTE MANÓMETROS ATLANTIC	ATLANTIC GAUGE SUPPORT	1
5	5.0.000.0392-A	MANOMETRO 0-2,5BAR	PRESSURE GAUGE 0-2,5BAR	1
6	4.2.000.9115	PARAFUSO CAB. OVAL LARGA M5X10 INOX	SCREW M5X10	1
7	4.0.016.7018-A	SUPORTE ESQUERDO GRELHA CHAVENAS ARAME	WIRE CUP LEFT SUPPORT	2
8	4.0.016.7015-A	GRELHA CHAVENAS ARAME CARAVEL/COMPASS/QUADRANT	WIRE COFFEE TRAY GRID	2
9	4.0.000.0513	INTERRUPTOR BIPOLAR E0070	TWO POLES SWITCH E0070	1
10	4.0.000.0503	CAIXA ELIPSE D16	BOX D16 ELIPSE	1
11	4.0.000.0526	TASTO ELIPSE D16 ON/OFF	SWITCH KEY D16 ON/OFF	1
12	4.2.000.9126	PARAFUSO ROSCA PLASTICO K40X8 ZINC.	SCREW K40X8	8
13	4.0.016.7017-A	SUPORTE DIREITO GRELHA CHAVENAS ARAME	WIRE CUP RIGHT SUPPORT	2
14	4.0.016.7020	FIXADOR GRELHA CHAVENAS ARAME	FIXER PIN	2
15	4.2.000.9172	PORCA M5 ZINC. DIN934	M5 NUT ZINC. DIN934	2

Restoranu.eu

fiamma
RST
TÜVRheinland CERTIFIED Management System ISO 9001:2015 www.tuv.com ID 9108624282

This drawing may be altered without previous notice.
Os elementos deste desenho podem ser alterados sem aviso prévio.

MÁQ. CAFÉ CARAVEL 2CV COMPACT / 2CV COMPACT TC RESTYLE

ESPRESSO COFFEE MACHINE CARAVEL 2CV COMPACT / 2CV COMPACT TC RESTYLE

OPCIONAL:

14 - PAINEL FRONTAL CONJ. CARAVEL 2 CV COMPACT TC 2 MAN.

14 - FRONT PANEL CARAVEL 2 CV COMPACT TC 2 MAN.

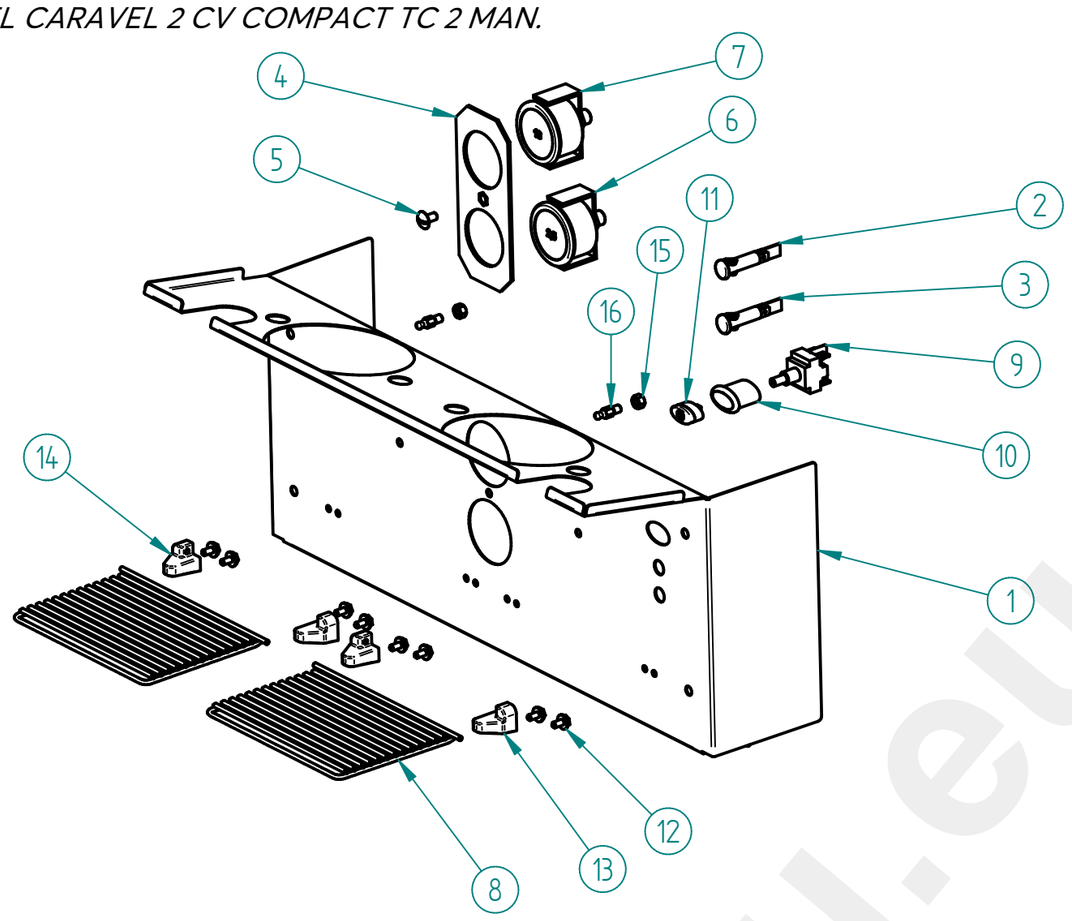

ITEM Nº	CÓDIGO	DESIGNAÇÃO	DESIGNATION	QUANT.
1	7.0.017.7207-A	PAINEL FRONT GRELHA ARAME 2 MAN LED CARAVEL 2 COMPACT TC SB	FRONT PANEL CARAVEL 2 COMPACT TC	1
2	4.0.025.0130	SINALIZADOR VERDE Ø10MM TERM. MACHO	GREEN LED Ø10MM	1
3	4.0.025.0135	SINALIZADOR LARANJA Ø10MM TERM. MACHO	ORANGE LED Ø10MM	1
4	7.0.016.0204	SUPORTE MANÓMETROS ATLANTIC	ATLANTIC GAUGE SUPPORT	1
5	4.2.000.9115	PARAFUSO CAB. OVAL LARGA M5X10 INOX	SCREW M5X10	1
6	5.0.000.0392-A	MANOMETRO 0-2,5BAR	PRESSURE GAUGE 0-2,5BAR	1
7	5.0.000.0391-A	MANOMETRO 0-16BAR	PRESSURE GAUGE 0-16BAR	1
8	4.0.016.7015-A	GRELHA CHAVENAS ARAME CARAVEL/COMPASS/QUADRANT	WIRE COFFEE TRAY GRID	2
9	4.0.000.0513	INTERRUPTOR BIPOLAR E0070	TWO POLES SWITCH E0070	1
10	4.0.000.0503	CAIXA ELIPSE D16	BOX D16 ELIPSE	1
11	4.0.000.0526	TASTO ELIPSE D16 ON/OFF	SWITCH KEY D16 ON/OFF	1
12	4.2.000.9126	PARAFUSO ROSCA PLASTICO K40X8 ZINC.	SCREW K40X8	8
13	4.0.016.7017-A	SUPORTE DIREITO GRELHA CHAVENAS ARAME	WIRE CUP RIGHT SUPPORT	2
14	4.0.016.7018-A	SUPORTE ESQUERDO GRELHA CHAVENAS ARAME	WIRE CUP LEFT SUPPORT	2
15	4.2.000.9172	PORCA M5 ZINC. DIN934	M5 NUT ZINC. DIN934	2
16	4.0.016.7020	FIXADOR GRELHA CHAVENAS ARAME	FIXER PIN	2

OPCIONAL: (LEDS)

CÓDIGO	DESIGNAÇÃO	DESIGNATION	QUANT.
4.0.007.0041-A	LED BRANCO ROSCADO Ø13MM 12V C/ CABO	THREADED WHITE LED LIGHT ø13MM 12V W/ CABLE	4
4.0.000.0968	CABO UNIDADE ELECTR. LEDS	CABLE UNIT LEDS	1
4.2.000.9254	LIGADOR RAPIDO 2 IN - 6 OUT	FAST LINKER 2 IN - 6 OUT	1

20 - CONTADOR VOLUMETRICO CONJ. MÁQ. CAFÉ 1GR / 2GR COMPACT

20 - ASS. VOLUMETRIC DOSER COFFEE MACHINES 1GR / 2GR COMPACT

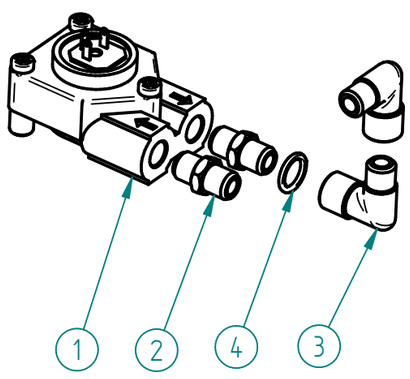

ITEM Nº	CÓDIGO	DESIGNAÇÃO	DESIGNATION	QUANT.
1	5.0.000.1012	CONTADOR VOLUMETRICO D1, 15-G1/8 C/ LED	VOLUMETRIC DOSER D1, 15-G1/8 W/ LED	1
2	5.0.000.0725	RACORD G1/8-G1/8 NIQ.	RACORD G1/8-G1/8 NIQ.	2
3	5.0.000.0728	RACORD L G1/8-G1/8F	RACORD L G1/8-G1/8F	2
4	5.0.025.3193	ANILHA 10X15MM (G1/8) COBRE	COPPER WASHER 10X15MM (G1/8)	1

This drawing may be altered without previous notice.
Os elementos deste desenho podem ser alterados sem aviso prévio.

www.fiamma.pt

MÁQ. CAFÉ CARAVEL 2CV COMPACT / 2CV COMPACT TC RESTYLE

ESPRESSO COFFEE MACHINE CARAVEL 2CV COMPACT / 2CV COMPACT TC RESTYLE

21 - BLOCO ENTRADA AGUA ECC-07 (AUT.) CONJ. 2GR COMPACT

21 - WATER INLET ASS. 2GR COMPACT

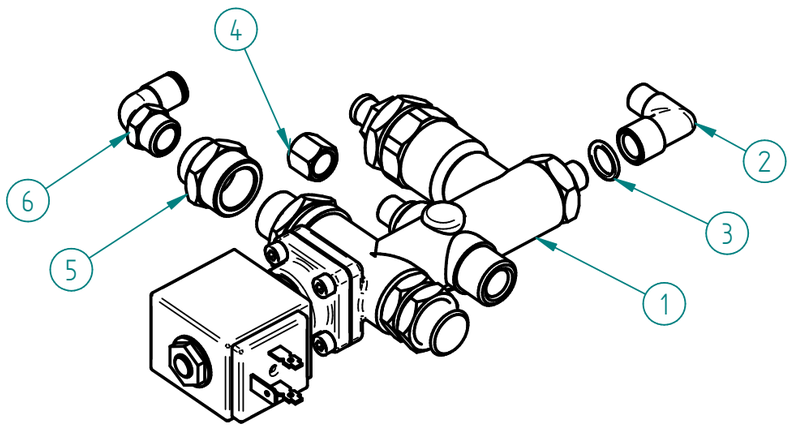

ITEM Nº	CÓDIGO	DESIGNAÇÃO	DESIGNATION	QUANT.
1	7.0.016.0065	BLOCO ENTRADA AGUA ECC-07 (AUT.) CONJ.	WATER INLET ASS.	1
2	5.0.000.0728	RACORD L G1/8-G1/8F	RACORD L G1/8-G1/8F	1
3	5.0.025.3193	ANILHA 10X15MM (G1/8) COBRE	COPPER WASHER 10X15MM (G1/8)	1
4	4.0.000.0150	TAMPAO G1/8F LATAO	BRASS COVER G1/8F	1
5	4.0.000.0116	RACORD G1/4F-G3/8F NIQ.	G1/4F-G3/8F NICKEL RACORD	1
6	4.0.000.0109	RACORD L G1/4 TUBO TEFLON ø6	ø6 G1/4 TEFLON TUBE L RACORD	1

1 - 7.0.016.0065 - BLOCO ENTRADA AGUA ECC-07 (AUT.) CONJ.

1 - WATER INLET ASS.

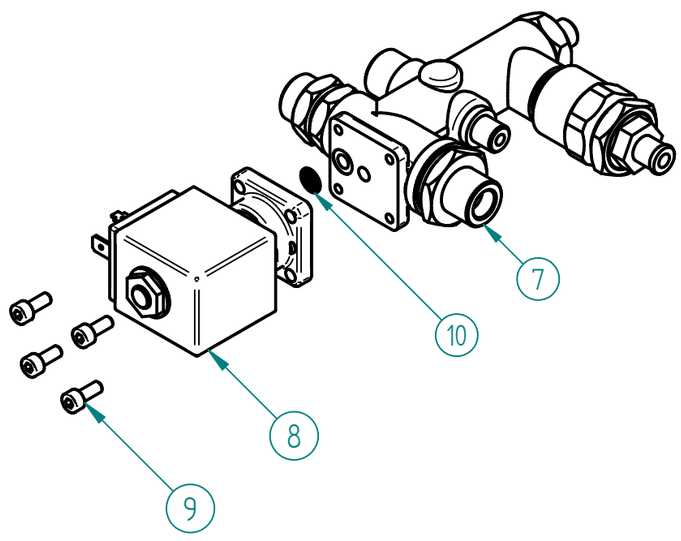

ITEM Nº	CÓDIGO	DESIGNAÇÃO	DESIGNATION	QUANT.
7	4.0.016.0010	BLOCO ENTRADA AGUA ECC-07 (AUT.)	WATER INLET ASS.	1
8	5.0.000.1124	ELECTROVALVULA 2 VIAS 230V - BASE LATAO	ELECTROVALVE 2 WAYS 230V - BRASS BASE	1
9	5.0.000.0575	PARAF. UMBRACO M4X10 INOX DIN912	M4X10 INOX DIN912 UMBRACO SCREW	4
10	5.0.000.0181	FILTRO BASE ELECTROVAL. Ø9MM	ELECTROVAL. FILTER Ø9MM	1

1 - 7.0.016.0066 - BLOCO ENTRADA AGUA ECC-07 (AUT.) CONJ. 110V

1- WATER INLET ASS. 110V

ITEM Nº	CÓDIGO	DESIGNAÇÃO	DESIGNATION	QUANT.
8*	5.0.000.0124	ELECTROVAL. 2 VIAS 110V/60HZ-ENT. AGUA PARAL.	2 WAY SOL.VALVE 110V/60HZ - PARAL. WATER INLET	1

1 - 4.0.016.0010 - BLOCO ENTRADA AGUA ECC-07 (AUT.)

1 - WATER INLET ASS.

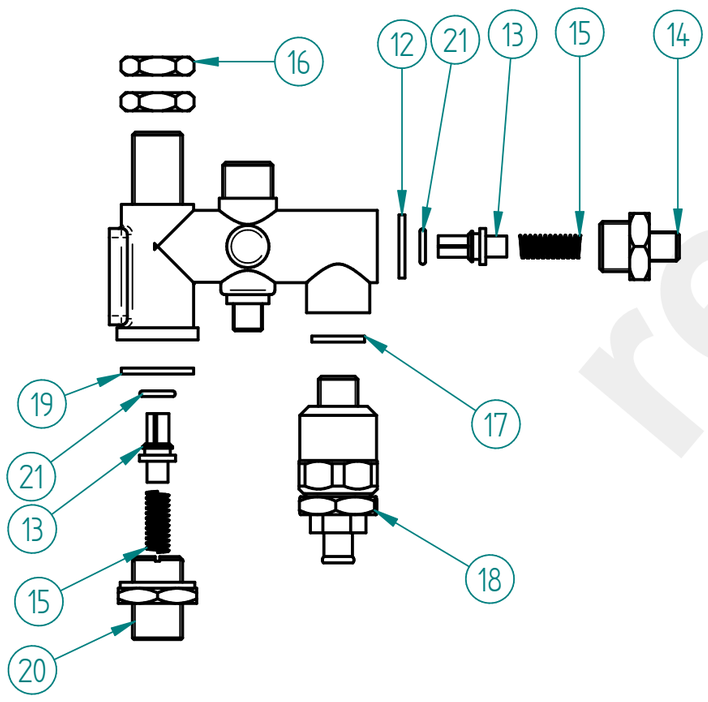

ITEM Nº	CODIGO	DESIGNAÇÃO	DESIGNATION	QUANT.
12	5.0.025.1386	JUNTA TEFLON 21X16,8X2	TEFLON GASKET	1
13	5.0.016.0231	VALVULA ANTI-RETORNO BLOCO ECC-07	ANTI-BACKFLOW VALVE	2
14	5.0.016.0235	RACORD G3/8 x G1/8 BLOCO ECC-07	RACORD G3/8XG1/8 (DISTRIB. GROUP ECC-07)	1
15	5.0.016.0234	MOLA VALVULA ANTI-RETORNO BLOCO ECC-07	ANTI-BACKFLOW VALVE SPRING	2
16	4.0.000.0045	PORCA G3/8 LATAO (SEXT. 21MM)	BRASS NUT G3/8 (21MM)	2
17	5.0.000.0315	JUNTA TEFLON 18X13,5X2MM	TEFLON GASKET	1
18	5.0.016.0220	VALVULA EXPANSAO BLOCO ECC-07	EXPANSION VALVE (DISTRIB. GROUP ECC-07)	1
19	5.0.016.0211	JUNTA TEFLON 24X19X2	TEFLON GASKET	1
20	5.0.016.0215	RACORD M20x1,5-G3/8 BLOCO ECC-07	RACORD M20X1,5-G3/8	1
21	5.0.000.0506	ORING 8X1,9MM VITON	O-RING 8X1,9 VITON	2

8 - 5.0.016.0220 -VALVULA EXPANSÃO BLOCO ECC-07

8 - EXPANSION VALVE (DISTIB. GROUP ECC-07)

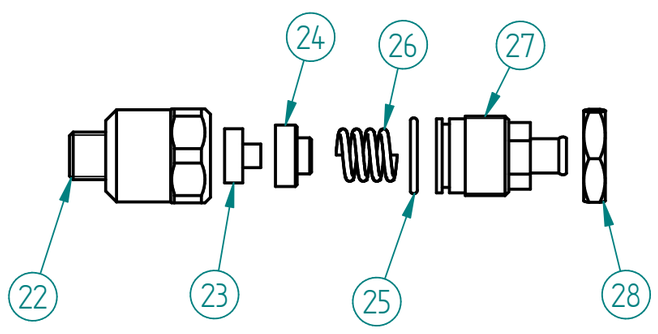

ITEM Nº	CODIGO	DESIGNAÇÃO	DESIGNATION	QUANT.
22	5.0.016.0222	CORPO VALVULA EXPAN. BLOCO ECC-07	EXPANSION VALVE BODY	1
23	5.0.016.0223	JUNTA VALVULA EXPAN. BLOCO ECC-07	EXPANSION VALVE GASKET	1
24	5.0.016.0224	SUPORTE JUNTA BLOCO ECC-07	GASKET HOLDER (DISTRIB. GROUP ECC-07)	1
25	5.0.016.0225	ORING 21X17X2	ORING 21X17X2	1
26	5.0.016.0214	MOLA 8-16KG BLOCO ECC-07	SPRING	1
27	5.0.016.0226	RACORD M22X1 VALVULA EXPAN. BLOCO ECC-07	RACORD M22X1- EXPANSION VALV.	1
28	5.0.016.0227	PORCA M22X1 LATAO	BRASS NUT M22X1	1

This drawing may be altered without previous notice.
Os elementos deste desenho podem ser alterados sem aviso prévio.

www.fiamma.pt

MÁQ. CAFÉ CARAVEL 2CV COMPACT / 2CV COMPACT TC RESTYLE

ESPRESSO COFFEE MACHINE CARAVEL 2CV COMPACT / 2CV COMPACT TC RESTYLE

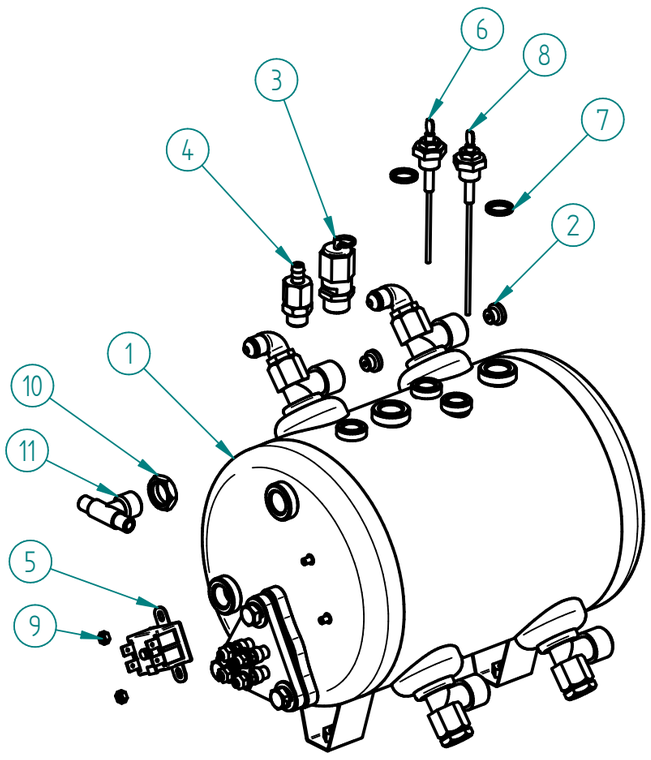

25 - CALDEIRA 6LT C/ ACESSORIOS

25 - 6LT BOILER W/ ACESS

ITEM Nº	CÓDIGO	DESIGNAÇÃO	DESIGNATION	QUANT.
1	7.0.000.0590	CALDEIRA 2GR 6LT C/ ACESS. INJ. SUP. NV	2 GROUP 6LT BOILER W/ ACESS.	1
2	5.0.000.0748	REDUTOR CAUDAL 2,5MM	FLOW REDUCER 2,5MM	2
3	4.0.000.0058	VALVULA SEGURANÇA CALDEIRA G3/8 1,8BAR	BOILER SECURITY VALVE G3/8 1,8BAR	1
4	5.0.000.1002	VALVULA ANTI-VACUO	ANTI VACUUM VALVE	1
5	4.0.000.0250	TERMOSTATO SEGURANÇA 130°	SAFETY THERMOSTAT 130°	1
6	7.0.016.0070	SONDA ø2,5X105MM CONJ.	ø2,5X105MM PROBE ASS.	1
7	5.0.000.0315	JUNTA TEFLON 18X13,5X2MM	TEFLON GASKET	2
8	7.0.025.0002	SONDA ø2,5X135MM CONJ.	ø2,5X135MM PROBE ASS.	1
9	4.2.000.9184	PORCA M4 LATAO DIN934	BRASS M4 NUT DIN934	2
10	4.0.000.0045	PORCA G3/8 LATAO (SEXT. 21MM)	BRASS NUT G3/8 (21MM)	1
11	4.0.000.0071	RACORD DUPLO G3/8-2XG1/8	DOUBLE RACCORD	1

1 - 7.0.000.0591-A - CALDEIRA 2GR 6LT C/ ACESS. INJ. SUPERIOR

1 - 2 GROUP 6LT BOILER W/ ACESS. UPPER INJ.

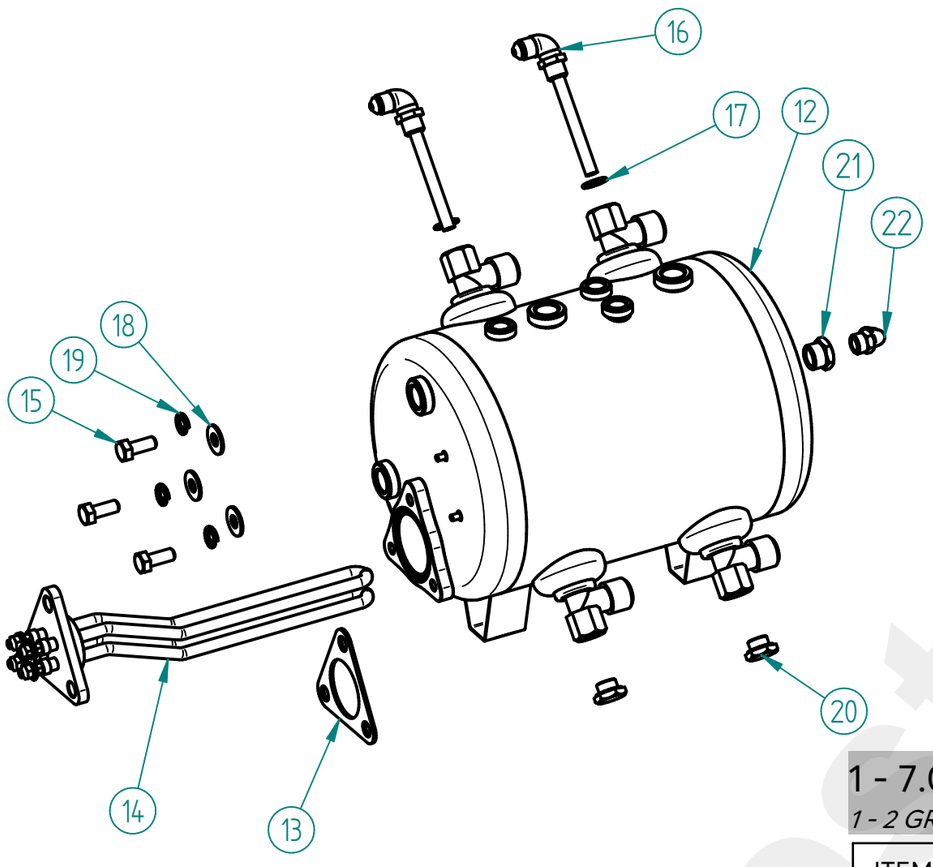

ITEM Nº	CÓDIGO	DESIGNAÇÃO	DESIGNATION	QUANT.
12	7.0.000.0543	CALDEIRA 2GR 6LT (RACORD SOLDADO)	2 GROUP 6LT BOILER	1
13	7.0.000.0010	JUNTA DA RESISTENCIA TRIANGULAR	TRIANGULAR HEAT. ELEMENT GASKET	1
14	4.0.000.0219	RESISTENCIA FLANGE TRIANG. 2500W	TRIANGULAR HEATING ELEMENT (2500 W)	1
15	4.2.000.9674	PARAFUSO CAB. SEXT. M8X20 INOX DIN933	SS HEX. HEAD SCREW M8X20 DIN933	3
16	4.2.000.0121	RACORD INJECTOR SUPERIOR C/ TUBO NV	INJECTION RACORD W/ TUBE NV	2
17	4.0.000.0013	ANILHA 13x17MM (G1/4) COBRE	GASKET G1/4 CU	2
18	4.2.000.9165	ANILHA PLANA M8X20X1,5 ZINC. DIN9021	FLAT RING M8X20X1,5 DIN9021	3
19	4.2.000.9147	ANILHA MOLA M8 ZINC. DIN127B	M8 SPRING WASHER	3
20	4.0.000.0151	TAMPAO G1/4 LATAO	BRASS COVER G1/4	2
21	4.0.000.0118	RACORD G3/8-G1/4F NIQ.	G3/8-G1/4F NICKEL RACORD	1
22	4.0.000.0109	RACORD L G1/4 TUBO TEFLON ø6	ø6 G1/4 TEFLON TUBE L RACORD	1

1 - 7.0.000.0618 - CALDEIRA 2GR 6LT C/ ACESS. INJECT. SUP. 110V

1 - 2 GROUP 6LT BOILER W/ ACESS. UPPER INJ. 110V

ITEM Nº	CÓDIGO	DESIGNAÇÃO	DESIGNATION	QUANT.
14	4.0.000.0213	RESISTENCIA FLANGE TRIANG. 110V 1GR	HEAT. ELEMENT W/TRIANG. FLANGE 110V 1 GR	1

1 - 7.0.000.0619 - CALDEIRA 2GR 6LT C/ ACESS. INJECT. SUP. 2200W

1 - 2 GROUP 6LT BOILER W/ ACESS. UPPER INJ. 2200W

ITEM Nº	CÓDIGO	DESIGNAÇÃO	DESIGNATION	QUANT.
14	4.0.000.0224	RESISTENCIA FLANGE TRIANG. 2200W	TRIANGULAR HEATING ELEMENT (2500 W)	1

32 - 7.0.016.0062 - MOTOR BOMBA CONJ. RPM 150W

32- PUMP-MOTOR ASS. RPM 150W

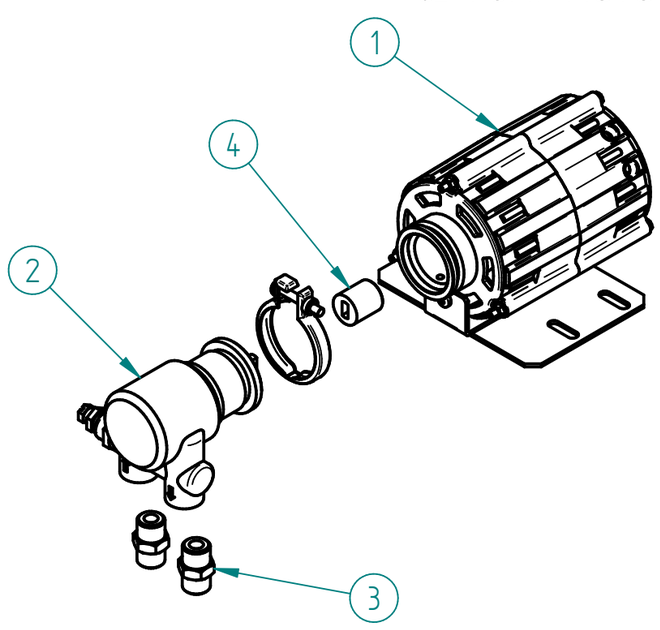

ITEM Nº	CÓDIGO	DESIGNAÇÃO	DESIGNATION	QUANT.
1	5.0.000.0476	MOTOR RPM 230V/50HZ 150W P/ ACOPLAMENTO	MOTOR RPM 230V/50HZ 150W W/ COUPLING	1
2	5.0.000.0040	BOMBA AGUA	WATER PUMP	1
3	4.0.000.0115	RACORD G3/8-G3/8 (BOMBA)	PUMP´S METAL SLEEVE	2
4	5.0.000.0474	ACOPLAMENTO MOTOR/BOMBA	MOTOR/PUMP COUPLING	1

65 - 7.0.016.063 - MOTOR BOMBA CONJ. RPM 150W 110V

65- PUMP-MOTOR ASS. RPM 150W 110V

ITEM Nº	CÓDIGO	DESIGNAÇÃO	DESIGNATION	QUANT.
1	5.0.000.0478	MOTOR RPM 110/115V 60HZ 150W P/ ACOPLAMENTO	MOTOR RPM 110/115V 60HZ 150W W/ COUPLING	1

restoranu

This drawing may be altered without previous notice.
Os elementos deste desenho podem ser alterados sem aviso prévio.

www.fiamma.pt

MÁQ. CAFÉ CARAVEL 2CV COMPACT / 2CV COMPACT TC RESTYLE

ESPRESSO COFFEE MACHINE CARAVEL 2CV COMPACT / 2CV COMPACT TC RESTYLE

64 - 7.0.016.0085 - CABO H07RN-F 3G1,5 CONJ MAQ. CAFE 1GR/2GR COMPACT

64 - CABLE H07RN-F 3G1,5 ASSEMB. 1GR/2GR COMPACT

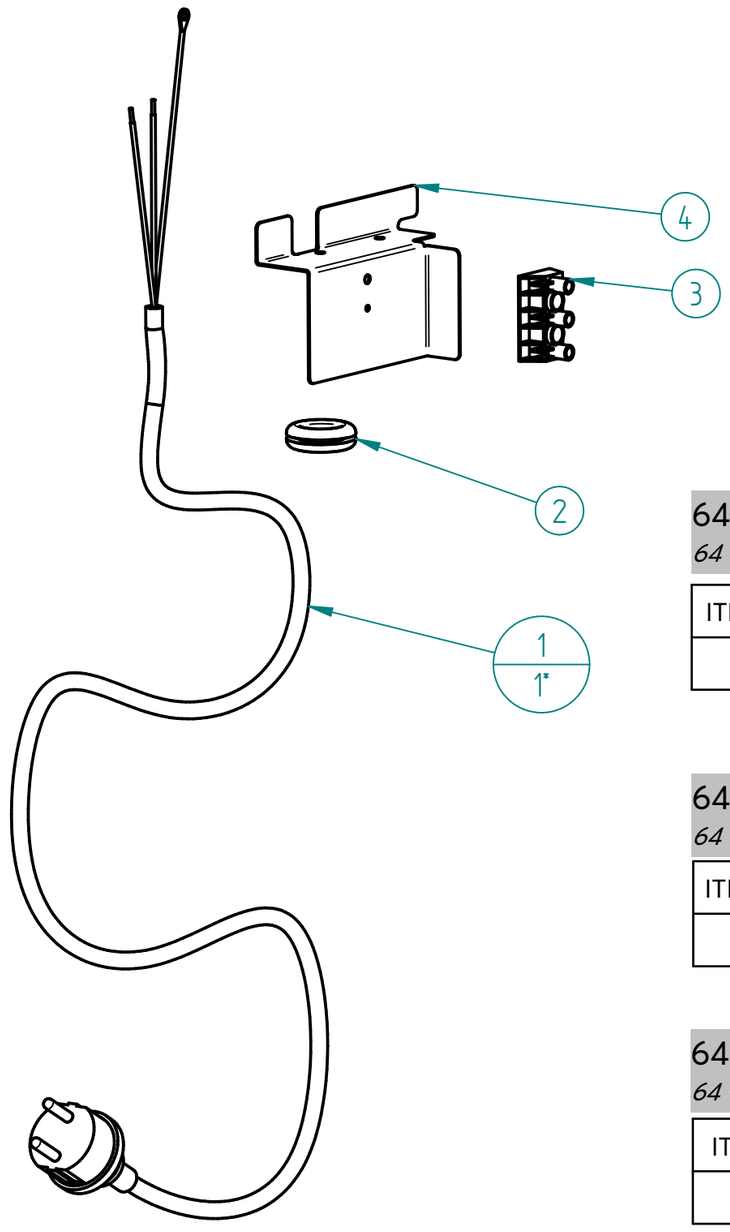

ITEM Nº	CÓDIGO	DESIGNAÇÃO	DESIGNATION	QUANT.
1	4.0.016.0100	CABO H07RN-F 3G1,5 - 1,5MT C/ FICHA+TERM. OLHAL TERRA	CABLE H07RN-F 3G1,5 - 1,5MT W/ PLUG	1
2	4.0.000.0372	PASSA FIOS P/ FURO ø25MM	WIRE PROTECTION	1
3	4.0.016.0101	LIGADOR 3 POLOS	3-POLES CONNECTOR	1
4	7.0.016.7006	SUPORTE LIGADOR 3 POLOS CARAVEL 1	3-POLE TERMINAL BLOCK SUPPORT CARAVEL 1	1

64 - 7.0.016.0086 - CABO H07RN-F 3G1,5 CONJ MAQ. CAFE 1GR/2GR COMPACT FICHA UK

64 - CABLE H07RN-F 3G1,5 ASSEMB. 1GR/2GR COMPACT PLUG UK

ITEM Nº	CÓDIGO	DESIGNAÇÃO	DESIGNATION	QUANT.
1*	4.0.065.0053	CABO H07RN-F 3G1,5-1,5MT C/ FICHA UK	H07RN-F 3G1,5-1,5MT CABLE W/ UK PLUG	1

64 - 7.0.016.0087 - CABO SJTO 14AWGX3C 105º CONJ MAQ. CAFE 1GR/2GR COMPACT FICHA EUA

64 - CABLE SJTO 14AWGX3C 105º ASSEMB. 1GR/2GR COMPACT PLUG EUA

ITEM Nº	CÓDIGO	DESIGNAÇÃO	DESIGNATION	QUANT.
1*	4.0.066.0400	CABO SJTO 14AWGX3C 105º C/ FICHA EUA	SJTO 14AWGX3C CABLE 105º W/ USA PLUG	1

64 - 7.0.016.0088 - CABO SJTW 12AWGX3C 105º CONJ MAQ. CAFE 1GR/2GR COMPACT

64 - CABLE SJTW 12AWGX3C 105º ASSEMB. 1GR/2GR COMPACT

ITEM Nº	CÓDIGO	DESIGNAÇÃO	DESIGNATION	QUANT.
1*	4.2.000.9470	CABO SJTW 12AWGX3C 105º	CABLE SJTW 12AWGX3C 105º	1

64 - 7.0.016.0089 - CABO H07RN-F 3G2,5 CONJ MAQ. CAFE 1GR/2GR COMPACT 110V

64 - CABLE H07RN-F 3G2,5 ASSEMB. 1GR/2GR COMPACT 110V

ITEM Nº	CÓDIGO	DESIGNAÇÃO	DESIGNATION	QUANT.
1*	4.0.033.0100	CABO HO7 RN-F 3G2,5-1,8MT	CABLE H07RN-F 3G2,5-1,8MT	1

64 - 7.0.016.0090 - CABO SOOW 14AWGX3C 600V CONJ MAQ. CAFE 1GR/2GR COMPACT

64 - CABLE SOOW 14AWGX3C 600V ASSEMB. 1GR/2GR COMPACT

ITEM Nº	CÓDIGO	DESIGNAÇÃO	DESIGNATION	QUANT.
1*	4.2.000.9472	CABO SOOW 14AWGX3C 600V	CABLE SOOW 14AWGX3C 600V	1

64 - 7.0.016.0091 - CABO H07RN-F 3G1,5 CONJ MAQ. CAFE 1GR/2GR COMPACT FICHA ISRAEL

64 - CABLE H07RN-F 3G1,5 ASSEMB. 1GR/2GR COMPACT PLUG ISRAEL

ITEM Nº	CÓDIGO	DESIGNAÇÃO	DESIGNATION	QUANT.
1*	4.0.016.0103	CABO H07RN-F 3G1,5-1,5MT C/ FICHA ISRAEL	CABLE H07RN-F 3G1,5 - 1,5MT W/ PLUG	1

CÓDIGO	DESIGNAÇÃO	DESIGNATION
4.0.000.0850	TUBO TEFLON CALIBRADO Φ6X4MM	CALIBRATED TEFLON PIPE Φ6X4MM

Management System ISO 9001:2015
TÜVRheinland CERTIFIED
www.tuv.com ID 9108624282

This drawing may be altered without previous notice.
Os elementos deste desenho podem ser alterados sem aviso prévio.

R01

MÁQ. CAFÉ CARAVEL 2CV COMPACT / 2CV COMPACT TC RESTYLE

ESPRESSO COFFEE MACHINE CARAVEL 2CV COMPACT / 2CV COMPACT TC RESTYLE

ESQUEMA ELECTRICO

Electric Scheme

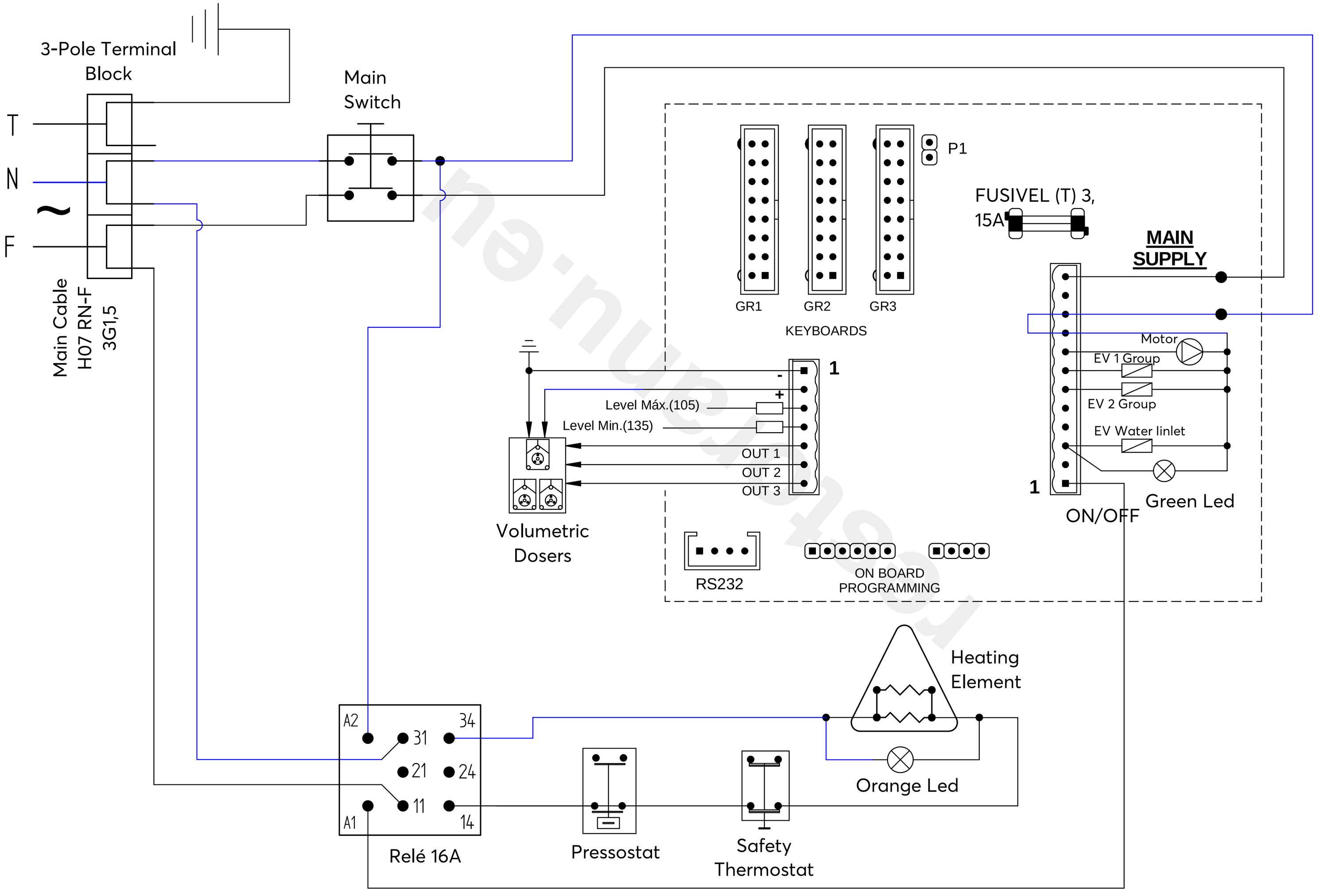

This drawing may be altered without previous notice.
Os elementos deste desenho podem ser alterados sem aviso prévio.

www.fiamma.pt
fiamma
MB „Restoranų įranga" · Vito Gerulaičio 1-59, LT-08200 Vilnius · +370 614 89888 · info@restoranu.eu · www.restoranu.eu