SINCE 1977

Explosion Drawing
Desenho de Explosão





ESPRESSO COFFEE MACHINE • MÁQUINA CAFÉ ESPRESSO

COMPASS 1 SE WHITE
COMPASS 1 SE BLACK

COMPASS 1 SE TC WHITE
COMPASS 1 SE TC BLACK

20210317

Management System ISO 9001:2015
TÜVRheinland CERTIFIED
www.tuv.com ID 9108624282

www.fiamma.pt

This drawing may be altered without previous notice.
Os elementos deste desenho podem ser alterados sem aviso prévio.

MÁQ. CAFÉ COMPASS 1 SE

ESPRESSO COFFEE MACHINE COMPASS 1 SE

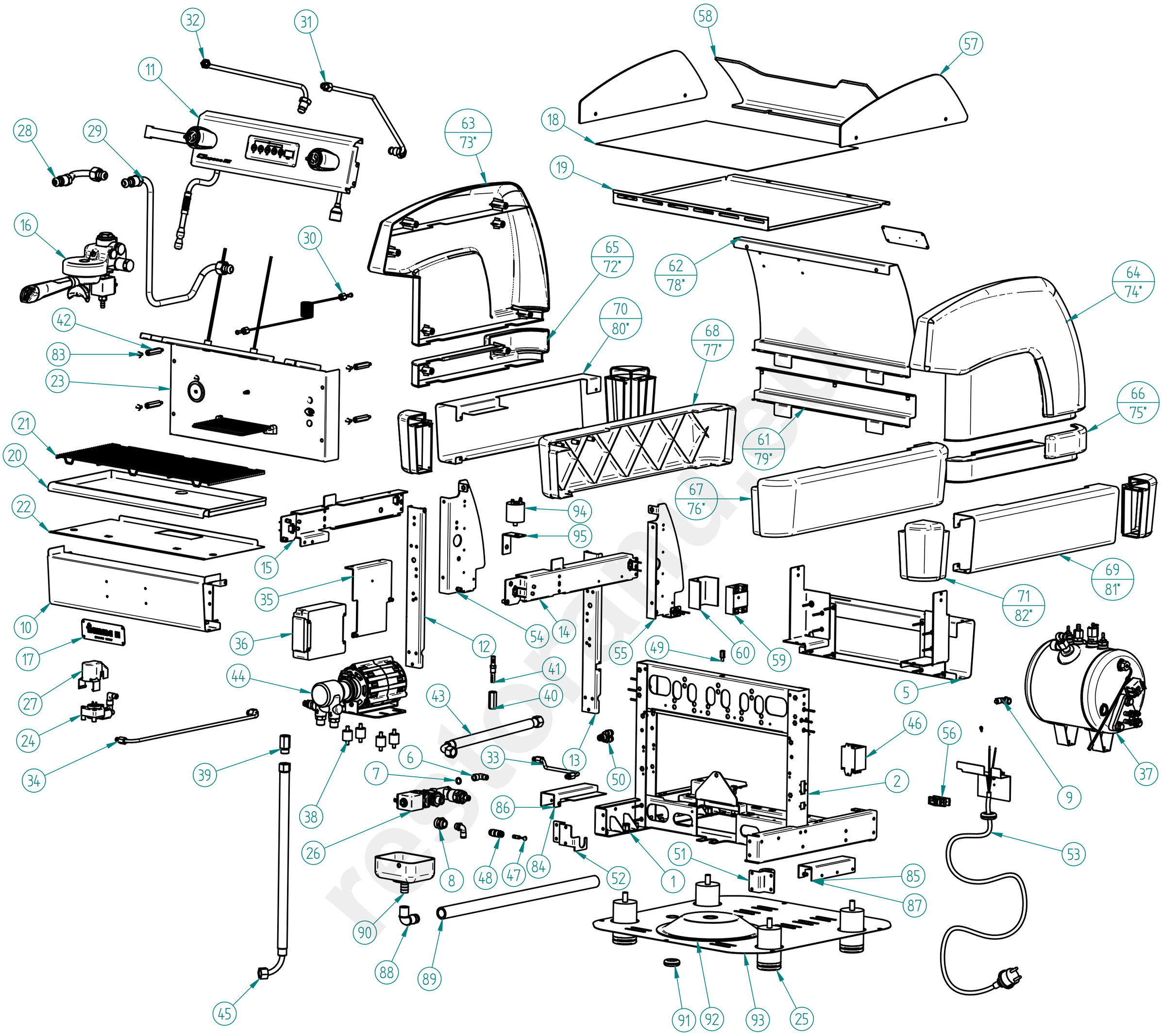

Management System ISO 9001:2015
TÜVRheinland CERTIFIED
www.tuv.com ID 9108624282

www.fiamma.pt

This drawing may be altered without previous notice.
Os elementos deste desenho podem ser alterados sem aviso prévio.

MÁQ. CAFÉ COMPASS 1 SE

ESPRESSO COFFEE MACHINE COMPASS 1 SE

LISTA DE COMPONENTES E ACESSÓRIOS
Spare parts list

ITEM Nº	CÓDIGO	DESIGNAÇÃO	DESIGNATION	QUANT.
1	7.0.016.5511	CHASSI HORIZONTAL ATLANTIC 1 ECC	HORIZONTAL CHASSIS ATLANTIC 1 ECC	1
2	7.0.016.5512-A	CHASSI VERTICAL ATLANTIC 1 ECC	VERTICAL CHASSIS ATLANTIC 1 ECC	1
3*	4.0.025.0085	MOLA FIXADORA PAINEL LAT.	FIXER SPRING	6
4*	7.0.016.5519	CHAPA COMPENSAÇÃO CHASSI VERT. ATLANTIC ECC	COMPENSATION PLATE VERT. CHASSIS ATLANTIC ECC	2
5	PRÉ-MONTAGEM	PM_PAINEL POSTERIOR INF COMPASS 1	REAR LOWER PANEL ASS. COMPASS 1	1
6	5.0.000.0728	RACORD L G1/8-G1/8F	RACORD L G1/8-G1/8F	1
7	5.0.025.3193	ANILHA 10X15MM (G1/8) COBRE	COPPER WASHER 10X15MM (G1/8)	1
8	4.0.000.0116	RACORD G1/4F-G3/8F NIQ.	G1/4F-G3/8F NICKEL RACORD	1
9	4.0.000.0109	RACORD L G1/4 TUBO TEFLON ⌀6	⌀6 G1/4 TEFLON TUBE L RACORD	2
10	PRÉ-MONTAGEM	PM_PAINEL FRONTAL INF. CONJ. COMPASS 1	FRONT LOWER COMMAND PANEL ASS. COMPASS 1	1
11	PRÉ-MONTAGEM	PM_PAINEL COMANDO SUPERIOR CONJ. COMPASS 1 SE TC	UPPER COMMAND PANEL ASS. COMPASS 1 SE TC	1
12	7.0.016.1054	CANTO POSTERIOR ESQ. ATLANTIC NV	LEFT REAR SUPPORT ATLANTIC NV	1
13	7.0.016.1055	CANTO POSTERIOR DIR. ATLANTIC NV	RIGHT REAR SUPPORT ATLANTIC NV	1
14	7.0.007.0064	SUPORTE PAINEL LAT. SUP. DIR. COMPASS	UPPER RIGHT SIDE PANEL SUPPORT COMPASS	1
15	7.0.007.0065-A	SUPORTE PAINEL LAT. SUP. ESQ. COMPASS	UPPER LEFT SIDE PANEL SUPPORT COMPASS	1
16	PRÉ-MONTAGEM	GRUPO ECC-07 C/ ACESSORIOS	ECC-07 GROUP W/ ACESS.	1
17	4.0.000.0830	ETIQUETA INOX FIAMMA C/ FUROS	FIAMMA STAINLESS STEEL LABEL W/ HOLES	2
18	7.0.016.5240	GRELHA REDE 430X360	WIRE MESH GRID 430X360	1
19	7.0.506.0086	TABULEIRO SUPERIOR COMPASS 1	UPPER TRAY COMPASS 2	1
20	7.0.506.0081	TABULEIRO INFERIOR COMPASS 1	LOWER TRAY COMPASS 1	1
21	4.0.506.0150	GRELHA TABULEIRO INF. ARAME COMPASS 1	WIRE TRAY GRID COMPASS 1	1
22	7.0.506.0080	BLINDAGEM INFERIOR TAB. INF. COMPASS 1	SHIELD LOWER TRAY COMPASS 1	1
23	PRÉ-MONTAGEM	PAINEL FRONTAL CONJ. COMPASS 1 SE TC	FRONT PANEL COMPASS 1 SE TC	1
24	PRÉ-MONTAGEM	CONTADOR VOLUMETRICO CONJ. MÁQ. CAFE 1GR / 2GR COMPACT	ASS. VOLUMETRIC DOSER COFFEE MACHINES 1GR / 2 GR COMPACT	1
25	4.0.000.0801	PE MAQ. DE CAFE 50X80	FEET FOR COFFE MACHINE 50X80	4
25**	4.0.000.0803	PE MAQ. DE CAFE 50X50	FEET FOR COFFEE MACHINE 50X50	4
26	7.0.016.0065	BLOCO ENTRADA AGUA ECC-07 (AUT.) CONJ.	WATER INLET ASS.	1
27	5.0.000.1013	BLINDAGEM CONTADOR VOLUMETRICO	SHIELD VOLUMETRIC DOSER	1
28	7.0.000.0054	TUBO SUP. CART. 1ºGR (DIR.) REVOL.	TUBE CARTRIDGE/GROUP	1
29	5.0.000.0947	TUBO INFEROR CARTUCHO GRUPO 12mm	LOWER TUBE CARTRIDGE/GROUP 12MM	1
30	7.0.000.0022	TUBO CAPILAR 1,27X2,5X1000	CAPILLARY TUBE	1
31	7.0.000.0041	TUBO CALDEIRA TORN. AGUA ATLANTIC	TUBE BOILER/WATER TAP	1
32	7.0.000.0070	TUBO CALDEIRA TORN. VAPOR ESQ. V2	BOILER/LEFT STEAM TAP PIPE V2	1
33	7.0.000.0100	TUBO BLOCO CONT. VOL. 1GR NV	TUBE DISTRIB. GROUP/VOL. DOSER 1GR NV	1
34	4.2.000.0116	TUBO CONT. VOL. INJETOR DIR. SUPERIOR (1GR/2GR COMPACT)	TUBE VOL. DOSER/INJECTOR	1
35	7.0.506.0031	SUPORTE UNIDADE ELECTR. COMPASS 1SE	CONTROL BOX SUPPORT COMPASS 1SE	1
36	4.0.000.0869	UNIDADE ELECTRONICA ESSENZA FULL RANGE 100-240V	ELECT. BOARD ESSENZA FULL RANGE 110-240V	1
37	PRÉ-MONTAGEM	CALDEIRA 5LT INJ. SUP. C/ ACESS.	5LT BOILER W/ ACESS.	1
38	4.0.000.0032	APOIO MOTOR	MOTOR SUPPORT	4
39	4.0.000.0040	PORTA FILTRO ENT. AGUA C/ FILTRO NIPLESS	FILTER HOLDER OF WATER INLET	1
40	4.0.000.0190	CAMPANULA DESCARGA GRUPO	OUTER RACORD OF THE DRAINAGE ASSEMBLY	1
41	4.0.000.0195	RACORD CAMPANULA DESCARGA GRUPO	INNER RACORD OF THE DRAINAGE ASSEMBLY	1
42	4.0.028.0070	SEPARADOR BLINDAGEM ELECTROV. GRUPOS	SHIELD GROUP SEPARATOR	4
43	5.0.000.0912	TUBO LIGAÇAO BOMBA C/ CURVA 330MM	PUMP CONNECTION W/ ELBOW 330MM	1
44	7.0.016.0062	MOTOR BOMBA CONJ. RPM 150W	PUMP-MOTOR ASS. RPM 150W	1
45	4.0.000.0818	TUBO ALIMENTAÇÃO C/ CURVA 1500MM	WATER INLET PIPE 1500MM	1
46	4.0.000.0995	RELE 16A / 230VAC	RELAY 16A / 230VAC	1
46	4.0.000.0996-A	RELE 16A / 110VAC	RELAY 16A/110VAC	1
47	4.0.000.0093	TAMPAO TUBO ⌀6	TUBE COVER ⌀6	1
48	4.0.000.0097	CONECTOR RAPIDO TUBO ⌀6	FAST TUBE CONNECTOR ⌀6	1
49	4.0.007.0205	SEPARADOR TABULEIRO SUPERIOR COMPASS TC	UPPER TRAY SEPARATOR COMPASS TC	1
50	4.0.000.0098	CONECTOR RAPIDO Y TUBO ⌀6	Y CONNECTOR TUBE ⌀6	1
51	7.0.007.0011	FIXADOR PAINEL FRONTAL INF. COMPASS	FRONT PANEL LOWER FASTENER	1
52	7.0.506.0012	FIXADOR PAINEL FRONTAL INF. / BLOCO COMPASS 1	FRONT PANEL LOWER FASTENER	1
53	7.0.016.0085	CABO H07RN-F3G1,5 CONJ. MAQ. CAFE 1GR/2GRCOMPACT	CABLE H07RN-F3G1,5 ASSEMB. 1GR/2GR COMPACT	1
54	7.0.007.0022	SUPORTE PAINEL POST. ESQ. COMPASS	LEFT REAR PANEL SUPPORT COMPASS	1
55	7.0.007.0021	SUPORTE PAINEL POST. DIR. COMPASS	RIGHT REAR PANEL SUPPORT COMPASS	1
56	4.0.000.0496	CERRA CABOS PA 268	CABLE FASTENER PA 268	1
57	4.0.007.0009	ACRILICO LATERAL DIR. COMPASS	ACRYLIC RIGHT SIDE COMPASS	2
58	4.0.506.0011	ACRILICO POSTERIOR COMPASS 1	REAR ACRYLIC COMPASS 1	1
59	4.0.000.0991	RELE ESTATICO 25A	25A SOLID STATE RELAY	1
60	7.0.007.0030	DISSIPADOR RELE ESTATICO	RELAY HEATSINK	1
61	7.0.506.0278CL5	PAINEL POSTERIOR COMPASS 1 TC WHITE-RAL 9003 MAT	COMPASS 1 TC REAR PANEL WHITE	1
62	7.0.506.0078CL5	PAINEL POSTERIOR C/ FUROS COMPASS 1 WHITE-RAL 9003 MAT	COMPASS 1 REAR PANEL WITH HOLES WHITE	1
63	4.0.007.0085	PAINEL LATERAL ESQ. COMPASS WHITE	LEFT SIDE PANEL COMPASS WHITE	1
64	4.0.007.0081	PAINEL LATERAL DIR. COMPASS WHITE	RIGHT SIDE PANEL COMPASS WHITE	1
65	4.0.007.0285	PAINEL LATERAL ESQ. COMPASS TC WHITE	LEFT SIDE PANEL COMPASS TC WHITE	1
66	4.0.007.0281	PAINEL LATERAL DIR. COMPASS TC WHITE	RIGHT SIDE PANEL COMPASS TC WHITE	1
67	*4.0.007.0095*	*PAINEL LATERAL INF. DIR. COMPASS V24 WHITE*	*LOWER RIGHT SIDE PANEL COMPASS V24 WHITE*	*1*
68	*4.0.007.0097*	*PAINEL LATERAL INF. ESQ. COMPASS V24 WHITE*	*LOWER LEFT SIDE PANEL COMPASS V24 WHITE*	*1*
69	7.0.007.0505	PAINEL LATERAL INF. DIR. COMPASS WHITE	LOWER RIGHT SIDE PANEL COMPASS WHITE	1
70	7.0.007.0510	PAINEL LATERAL INF. ESQ. COMPASS WHITE	LOWER LEFT SIDE PANEL COMPASS WHITE	1
71	4.0.007.0091	CANTO COMPASS WHITE	CORNER COMPASS WHITE	4
72*	4.0.007.0286	PAINEL LATERAL ESQ. COMPASS TC BLACK	LEFT SIDE PANEL COMPASS TC BLACK	1
73*	4.0.007.0086	PAINEL LATERAL ESQ. COMPASS BLACK	LEFT SIDE PANEL COMPASS BLACK	1
74*	4.0.007.0082	PAINEL LATERAL DIR. COMPASS BLACK	RIGHT SIDE PANEL COMPASS BLACK	1
75*	4.0.007.0282	PAINEL LATERAL DIR. COMPASS TC BLACK	RIGHT SIDE PANEL COMPASS TC BLACK	1
*76**	*4.0.007.0096*	*PAINEL LATERAL INF. DIR. COMPASS V24 BLACK*	*LOWER RIGHT SIDE PANEL COMPASS V24 BLACK*	*1*
*77**	*4.0.007.0098*	*PAINEL LATERAL INF. ESQ. COMPASS V24 BLACK*	*LOWER LEFT SIDE PANEL COMPASS V24 BLACK*	*1*
78*	7.0.506.0078CL3	PAINEL POSTERIOR C/ FUROS COMPASS 1 BLACK-RAL 9005 MAT	COMPASS 1 REAR PANEL WITH HOLES BLACK	1
79*	7.0.506.0278CL3	PAINEL POSTERIOR COMPASS 1 TC BLACK-RAL 9005 MAT	COMPASS 1 TC REAR PANEL BLACK	1
80*	7.0.007.0511	PAINEL LATERAL INF. ESQ. COMPASS BLACK	LOWER LEFT SIDE PANEL COMPASS BLACK	1
81*	7.0.007.0506	PAINEL LATERAL INF. DIR. COMPASS BLACK	LOWER RIGHT SIDE PANEL COMPASS BLACK	1
82*	4.0.007.0092	CANTO COMPASS BLACK	CORNER COMPASS BLACK	4
83	4.2.000.9115	PARAFUSO CAB. OVAL LARGA M5X10 INOX	SCREW M5X10	4
84	7.0.007.0211	GUIA ESQUERDO TABULEIRO INFERIOR COMPASS TC	LOWER TRAY LEFT GUIDE COMPASS TC	1
85	7.0.007.0210	GUIA DIREITO TABULEIRO INFERIOR COMPASS TC	LOWER TRAY RIGHT GUIDE COMPASS TC	1
86**	7.0.007.0213	GUIA ESQUERDO TABULEIRO INFERIOR COMPASS	LOWER TRAY LEFT GUIDE COMPASS	1
87**	7.0.007.0212	GUIA DIREITO TABULEIRO INFERIOR COMPASS	LOWER TRAY RIGHT GUIDE COMPASS	1
88	4.0.000.0845	RACORD L DEPOSITO ESGOTO PLASTICO	ANGLE RACORD	1
89	4.0.000.0222	TUBO ESGOTO	DRAIN TUBE	1
90	4.0.000.0840	DEPOSITO ESGOTO PLASTICO	DRAIN TRAY	1
91	4.0.000.0372	PASSA FIOS P/ FURO ⌀25MM	WIRE PROTECTION	2
92	4.0.007.0207	SAIDA BLINDAGEM FUNDO COMPASS TC	EXIT BOTTOM SHIELD COMPASS TC	1
93	7.0.506.0291	BLINDAGEM FUNDO COMPASS 1 TC	BOTTOM SHIELD COMPASS 1 TC	1
93**	7.0.506.091	BLINDAGEM FUNDO COMPASS 1	BOTTOM SHIELD COMPASS 1	
94	4.0.000.0997	FILTRO EMC MAQ. CAFE	EMC FILTER COFFEE MACHINE	1
95	7.0.042.0050	SUPORTE FILTRO VELA	VELA FILTER SUPPORT	1

**** - COMPONENTES USADOS NAS VERSÕES GRUPOS BAIXOS / *PARTS USED IN LOW CUPS VERSIONS***

This drawing may be altered without previous notice.
Os elementos deste desenho podem ser alterados sem aviso prévio.

www.fiamma.pt

MÁQ. CAFÉ COMPASS 1 SE

ESPRESSO COFFEE MACHINE COMPASS 1 SE

5 – PAINEL POSTERIOR INF. CONJ. COMPASS 1 SE

5 – REAR LOWER PANEL COMPASS 1 SE

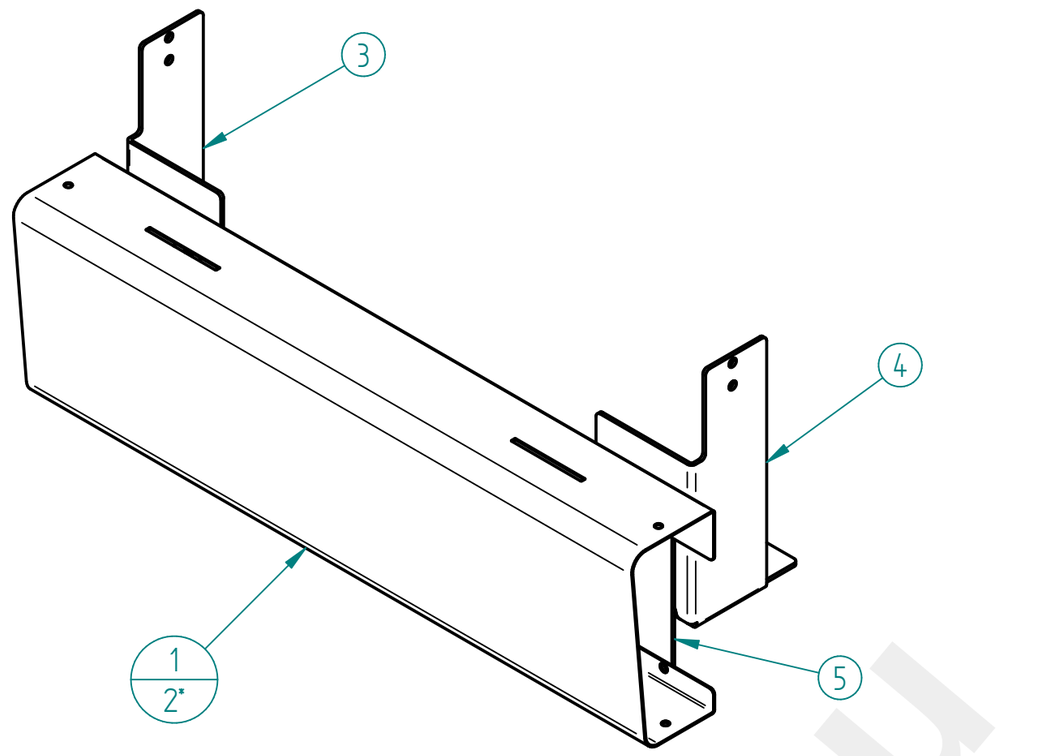

ITEM Nº	CÓDIGO	DESIGNAÇÃO	DESIGNATION	QUANT.
1	7.0.506.0048CL3	PAINEL POSTERIOR INF. COMPASS 1 BLACK-RAL 9005 MAT	COMPASS 1 LOWER REAR PANEL BLACK	1
2*	7.0.506.0048CL5	PAINEL POSTERIOR INF. COMPASS 1 WHITE-RAL 9003 MAT	COMPASS 1 LOWER REAR PANEL WHITE	1
3	7.0.007.0016	FIXADOR PAINEL POST. INF. DIR. COMPASS	RIGHT REAR PANEL LOWER FASTENER	1
4	7.0.007.0017	FIXADOR PAINEL POST. INF. ESQ. COMPASS	LEFT REAR PANEL LOWER FASTENER	1
5	7.0.007.0015	REFORÇO PAINEL POST. INF. COMPASS	REAR PANEL LOWER COMPASS	2

10 – PAINEL FRONTAL INF. CONJ. COMPASS 1 SE

10 – FRONT LOWER PANEL COMPASS 1 SE

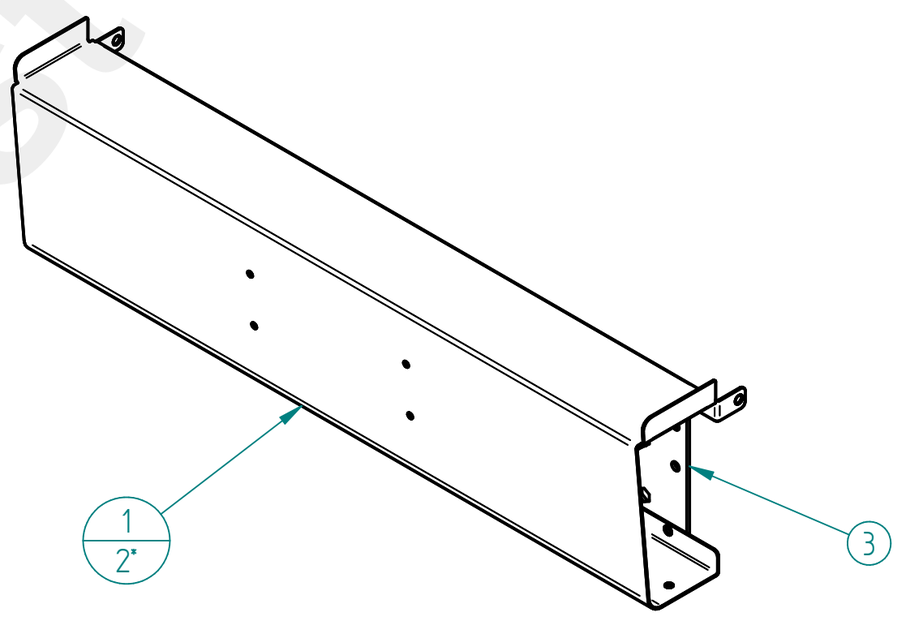

ITEM Nº	CÓDIGO	DESIGNAÇÃO	DESIGNATION	QUANT.
1	7.0.506.0040CL3	PAINEL FRONTAL INF. C/ FUROS COMPASS 1 BLACK-RAL 9005 MAT	COMPASS 1 LOWER FRONT PANEL WITH HOLES BLACK	1
2*	7.0.506.0040CL5	PAINEL FRONTAL INF. C/ FUROS COMPASS 1 WHITE-RAL 9003 MAT	COMPASS 1 LOWER FRONT PANEL WITH HOLES WHITE	1
3	7.0.007.0010	REFORÇO PAINEL FRONTAL INF. COMPASS	FRONT PANEL LOWER SUPPORT	2

restoranu.eu

MÁQ. CAFÉ COMPASS 1 SE

ESPRESSO COFFEE MACHINE COMPASS 1 SE

11 – PAINEL COMANDO SUPERIOR CONJ. COMPASS 1 SE

11- UPPER COMMAND PANEL ASS. COMPASS 1 SE

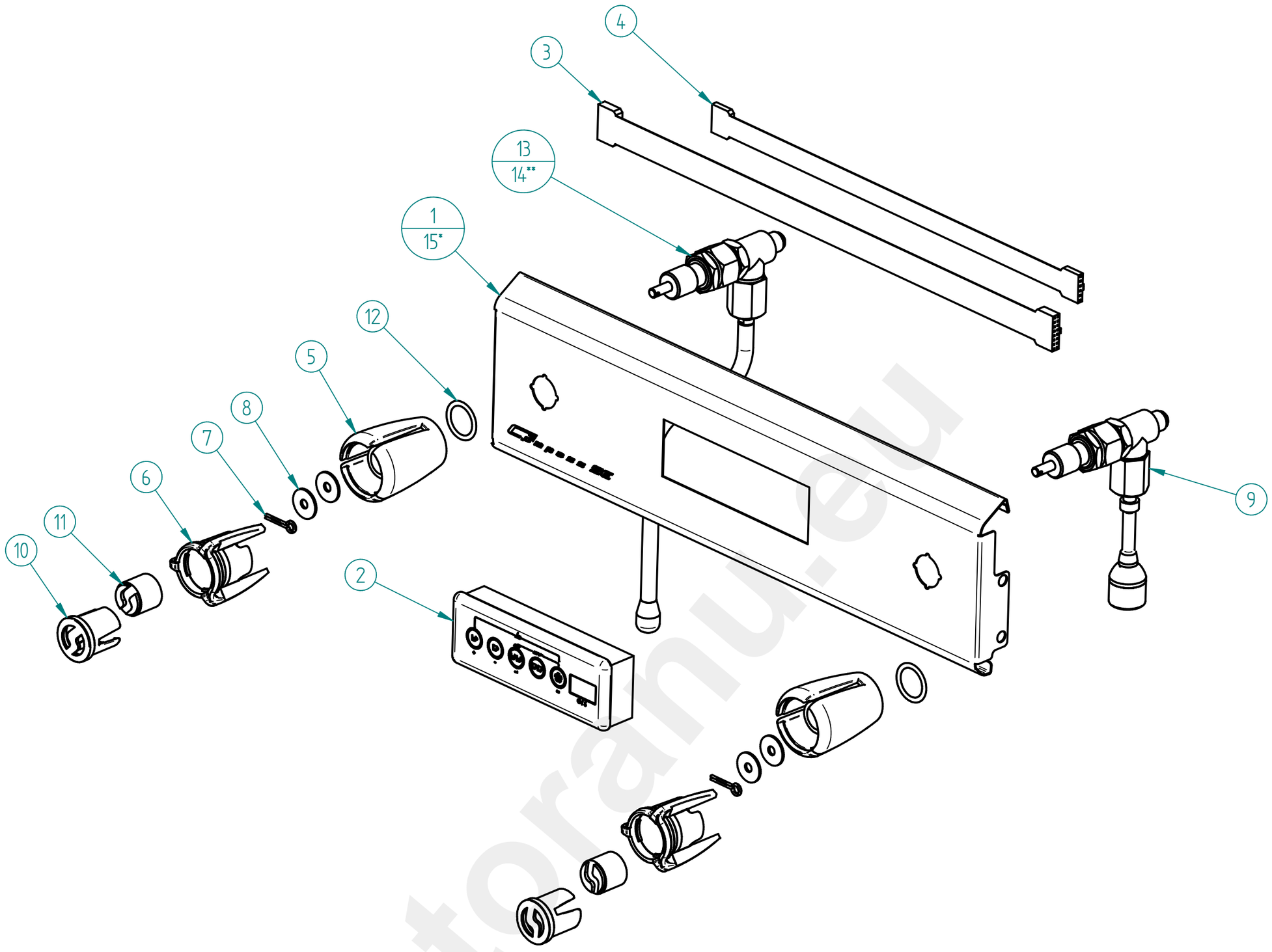

ITEM Nº	CÓDIGO	DESIGNAÇÃO	DESIGNATION	QUANT.
1	7.0.506.0055	PAINEL COMANDO SUP. COMPASS 1 SE BLACK C/ GRAVAÇAO	UPPER CONTROL PANEL SB COMPASS 1 SE BLACK	1
2	4.0.000.1040	TECLADO 5T+3 DIGITOS 1ºGR FIAMMA	PUSH-BUTTON PANEL 5 BUTTONS+3 DIGIT 1ºGR FIAMMA	1
3	4.0.000.0971	CABO UNIDADE ELECTR. TECLADO 16 PIN 600MM	CABLE FOR ELECTR. UNIT KEYBOARD 16 PIN 600MM	1
4	4.0.007.0047	CABO UNIDADE ELECTR. DISPLAY 3 DIGIT 6 PIN 650MM	DISPLAY/CONTROL BOX CABLE 3 DIGIT 6 PIN 650MM	1
5	4.0.007.0126	CORPO MANIPULO TORN. MEIA VOLTA ECC-23 RST	BODY TAP KNOB RST	2
6	4.0.007.0129	ANEL PRETO MAN. TORN. RST	BLACK RING TAP KNOB RST	2
7	4.0.016.0025	GOLPILHA INOX MAN. TORN. ECC-07	TAP ECC-07 LOCKER	2
8	4.0.016.0026	ANILHA LATAO 1,3MM MAN. TORN. ECC-07	MS WASHER 1,3MM	4
9	7.0.007.0165	TORNEIRA MEIA VOLTA ECC-23 RST (CONJ. AGUA)	WATER TAP ASS. ECC-23 RST	1
10	4.0.007.0131	TAMPAO MAN. TORN. RST	FILTER HOLDER HANDLE TAP	2
11	4.0.007.0135	SIMBOLO FIAMMA BRANCO MAN. TORN. RST	WHITE SYMBOL FIAMMA TAP KNOB RST	2
12	4.0.000.0011	ANILHA 20X26MM (G1/2) COBRE	GASKET G1/2 CU	2
13	7.0.007.0163	TORNEIRA MEIA VOLTA ECC-23 RST (CONJ. VAPOR) COMPASS	STEAM TAP ASS. ECC-23 RST COMPASS	1
14**	7.0.016.0077	TORNEIRA MEIA VOLTA ECC-23 RST (CONJ. VAPOR)	STEAM TAP ASS. ECC-23 RST	1
15*	7.0.506.0056	PAINEL COMANDO SUP. COMPASS 1 SE WHITE C/ GRAVAÇAO	UPPER CONTROL PANEL COMPASS 1 SE WHITE	1

*** - PAINEL COMANDO USADO NA VERSÕES WHITE /** ***CONTROL PANEL USED IN WHITE VERSIONS***

**** - TORNEIRA USADA NAS VERSÕES GRUPOS BAIXOS /** ***TAP USED IN LOW CUPS VERSIONS***

restoranu.eu

MÁQ. CAFÉ COMPASS 1 SE

ESPRESSO COFFEE MACHINE COMPASS 1 SE

MÁQUINAS GRUPOS ALTOS / TALL CUPS MACHINES

13 - 7.0.007.0163 - TORNEIRA MEIA VOLTA ECC-23 RST (CONJ. VAPOR) COMPASS

13 - STEAM TAP ECC-23 ASSEMB. COMPASS

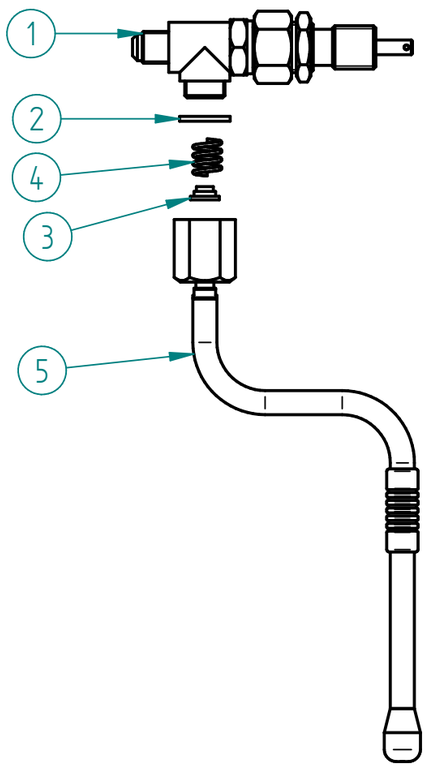

ITEM Nº	CODIGO	DESIGNAÇÃO	DESIGNATION	QUANT.
1	4.0.007.0124	TORNEIRA MEIA VOLTA ECC-23 RST	ECC-23 TAP RST	1
2	5.0.025.1386	JUNTA TEFLON 21X16,8X2	TEFLON GASKET	1
3	5.0.025.6508	GUIA MOLA TUBO AGUA/VAPOR TORN. EVOL.	GUIDE BUSH	1
4	5.0.025.7060	MOLA TUBO AGUA/VAPOR TORN. EVOL.	SPRING TAP	1
5	5.0.007.0320	TUBO TORNEIRA VAPOR COMPASS (CONJ.)	STEAM TAP PIPE ASSEMB. COMPASS	1

OPCIONAL:

13 - 7.0.007.0160 - TORNEIRA MEIA VOLTA ECC-23 RST (CONJ. VAPOR) COOL TOUCH

13 - STEAM TAP ECC-23 ASSEMB. COOL TOUCH

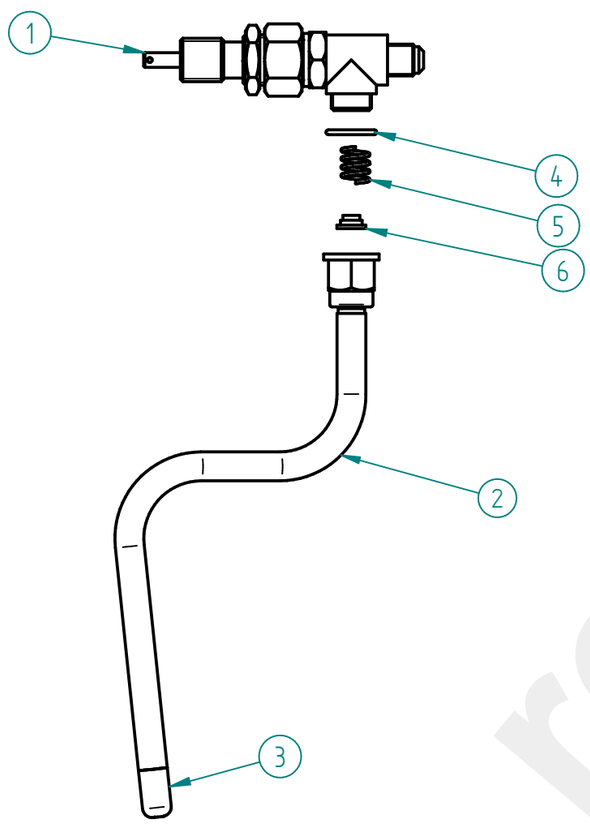

ITEM Nº	CÓDIGO	DESIGNAÇÃO	DESIGNATION	QUANT.
1	4.0.007.0124	TORNEIRA MEIA VOLTA ECC-23 RST	ECC-23 TAP RST	1
2	5.0.028.0340	TUBO TORNEIRA VAPOR COOL TOUCH (CONJ.)	COOL TOUCH STEAM TAP TUBE	1
3*	5.0.028.0345	ESPALHADOR VAPOR TORN. COOL TOUCH - 3 FUROS	SPRAYER OF THE COOL TOUCH STEAM TAP - 3 HOLES	1
4	5.0.028.0342	ORING 16X2 TUBO VAPOR COOL TOUCH	ORING 16X2 COOL TOUCH STEAM TUBE	1
5	5.0.028.0344	MOLA TUBO VAPOR COOL TOUCH	COOL TOUCH STEAM TUBE SPRING	1
6	5.0.028.0343	GUIA MOLA TUBO VAPOR COOL TOUCH	COOL TOUCH STEAM TUBE SPRING GUIDE	1

13 - 7.0.007.0153 -TORNEIRA ALAVANCA G1/4-G3/8 RST (CONJ. VAPOR) COMPASS

13 - STEAM TAP G1/4-G3/8 RST COMPASS

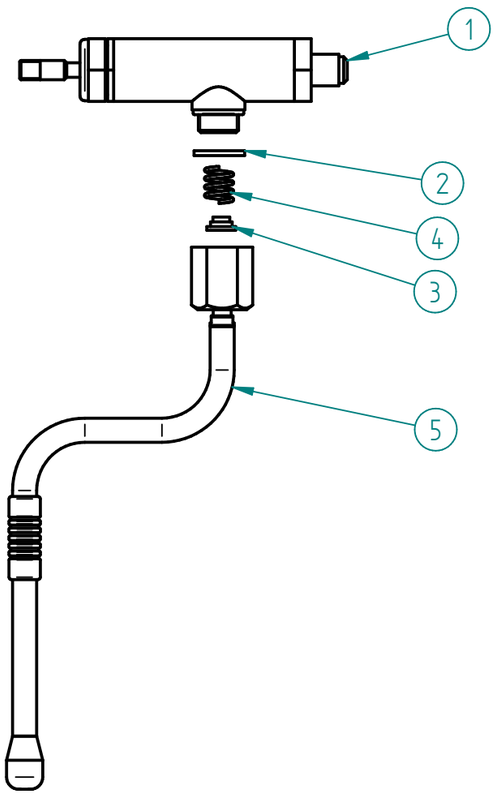

ITEM Nº	CÓDIGO	DESIGNAÇÃO	DESIGNATION	QUANT.
1	5.0.007.0010	TORNEIRA ALAVANCA G1/4-G3/8 RST	LEVER TAP G1/4-G3/8 RST	1
2	5.0.025.1386	JUNTA TEFLON 21X16,8X2	TEFLON GASKET	1
3	5.0.025.6508	GUIA MOLA TUBO AGUA/VAPOR TORN. EVOL.	GUIDE BUSH	1
4	5.0.025.7060	MOLA TUBO AGUA/VAPOR TORN. EVOL.	SPRING TAP	1
5	5.0.007.0320	TUBO TORNEIRA VAPOR COMPASS (CONJ.)	STEAM TAP PIPE ASSEMB. COMPASS	1

PEÇAS P/ ADAPTADOR MANIPULO / TAP KNOB ADAPTER PARTS

CÓDIGO	DESIGNAÇÃO	DESIGNATION	QUANT.
5.0.007.0011-A	RACORD ADAPT. TR18X4A2P-M8F TORN. ALAVANCA RST	RACORD ADAPT. LEVER TAP RST	1
5.0.007.0012	PARAFUSO SEM CAB. UMBR. M8X10 ZINC. DIN916	ZINC-PLATED SOCKET SET SCREW M8X10 DIN916	1
4.0.007.0125	CORPO MANIPULO TORN. RST	BODY TAP KNOB RST	1



restora.eu

MÁQ. CAFÉ COMPASS 1 SE

ESPRESSO COFFEE MACHINE COMPASS 1 SE

13 – 7.0.007.0150 –TORNEIRA ALAVANCA G1/4–G3/8 RST (CONJ. VAPOR) COOL TOUCH

13 – STEAM TAP COOL TOUCH G1/4–G3/8 RST

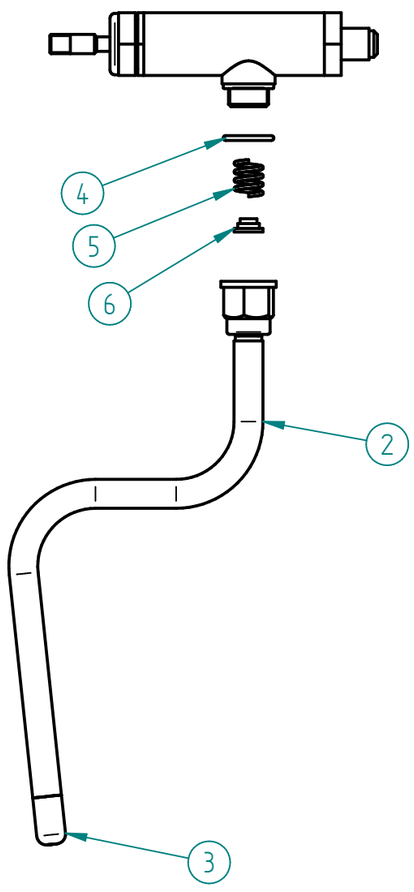

ITEM Nº	CÓDIGO	DESIGNAÇÃO	QUANT.
1*	5.0.007.0010	TORNEIRA ALAVANCA G1/4–G3/8 RST	1
2	5.0.028.0340	TUBO TORNEIRA VAPOR COOL TOUCH (CONJ.)	1
3*	5.0.028.0345	ESPALHADOR VAPOR TORN. COOL TOUCH – 3 FUROS	1
4	5.0.028.0342	ORING 16X2 TUBO VAPOR COOL TOUCH	1
5	5.0.028.0344	MOLA TUBO VAPOR COOL TOUCH	1
6	5.0.028.0343	GUIA MOLA TUBO VAPOR COOL TOUCH	1

PEÇAS P/ ADAPTADOR MANIPULO / TAP KNOB ADAPTER PARTS



CÓDIGO	DESIGNAÇÃO	DESIGNATION	QUANT.
5.0.007.0011-A	RACORD ADAPT. TR18X4A2P-M8F TORN. ALAVANCA RST	RACORD ADAPT. LEVER TAP RST	1
5.0.007.0012	PARAFUSO SEM CAB. UMBR. M8X10 ZINC. DIN916	ZINC-PLATED SOCKET SET SCREW M8X10 DIN916	1
4.0.007.0125	CORPO MANIPULO TORN. RST	BODY TAP KNOB RST	1

MÁQUINAS GRUPOS BAIXOS / LOW CUPS MACHINES

14 – 7.0.016.0077 – TORNEIRA MEIA VOLTA ECC-23 (CONJ. VAPOR)

14 – STEAM TAP ASS. ECC-23

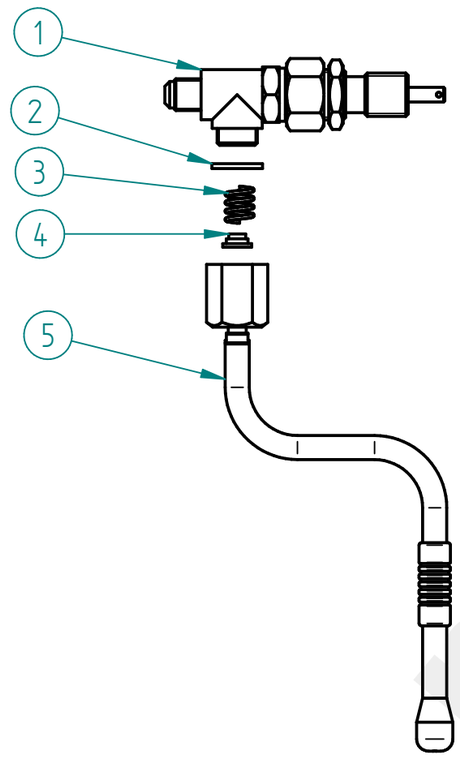

ITEM Nº	CÓDIGO	DESIGNAÇÃO	DESIGNATION	QUANT.
1	4.0.007.0124	TORNEIRA MEIA VOLTA ECC-23 RST	ECC-23 TAP RST	1
2	5.0.025.1386	JUNTA TEFLON 21X16,8X2	TEFLON GASKET	1
3	5.0.025.7060	MOLA TUBO AGUA/VAPOR TORN. EVOL.	SPRING TAP	1
4	5.0.025.6508	GUIA MOLA TUBO AGUA/VAPOR TORN. EVOL.	GUIDE BUSH	1
5	5.0.016.0320	TUBO TORNEIRA VAPOR ATLANTIC (CONJ.)	STEAM TAP TUBE ASS.	1

OPCIONAL:

14 – 7.0.007.0161 – TORNEIRA MEIA VOLTA ECC-23 RST (CONJ. VAPOR) COOL TOUCH LC

14 – STEAM TAP COOL TOUCH LC ASS. ECC-23

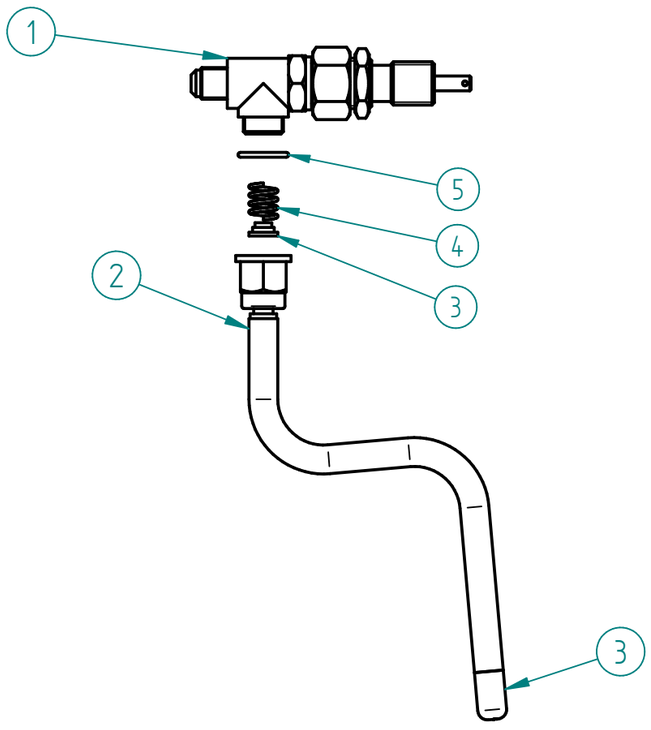

ITEM Nº	CÓDIGO	DESIGNAÇÃO	DESIGNATION	QUANT.
1	4.0.007.0124	TORNEIRA MEIA VOLTA ECC-23 RST	ECC-23 TAP RST	1
2	5.0.007.0340-A	TUBO TORNEIRA VAPOR COOL TOUCH (CONJ.) LOW CUPS	COOL TOUCH STEAM TAP TUBE	1
3	5.0.028.0343	GUIA MOLA TUBO VAPOR COOL TOUCH	COOL TOUCH STEAM TUBE SPRING GUIDE	1
4	5.0.028.0344	MOLA TUBO VAPOR COOL TOUCH	COOL TOUCH STEAM TUBE SPRING	1
5	5.0.028.0342	ORING 16X2 TUBO VAPOR COOL TOUCH	ORING 16X2 COOL TOUCH STEAM TUBE	1
6*	5.0.028.0345	ESPALHADOR VAPOR TORN. COOL TOUCH – 3 FUROS	SPRAYER OF THE COOL TOUCH STEAM TAP – 3 HOLES	1

restoranu.eu

MÁQ. CAFÉ COMPASS 1 SE

ESPRESSO COFFEE MACHINE COMPASS 1 SE

14 - 7.0.016.0075 -TORNEIRA ALAVANCA G1/4-G3/8 RST (CONJ. VAPOR)

14 - STEAM TAP ASS. G1/4-G3/8 RST

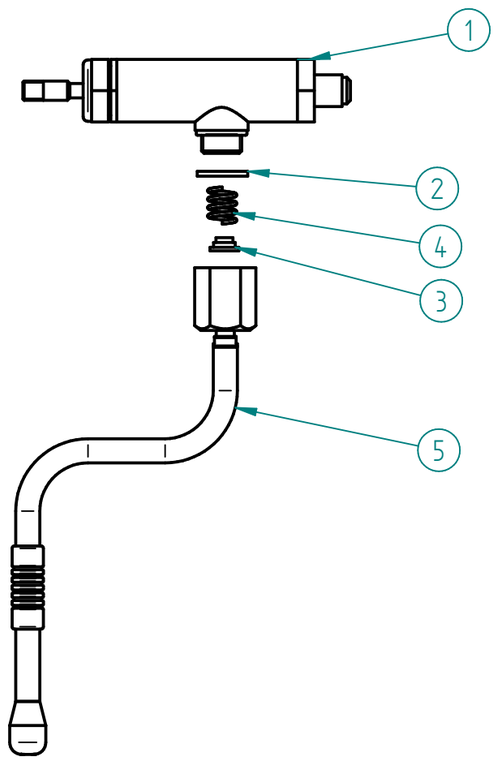

ITEM Nº	CÓDIGO	DESIGNAÇÃO	DESIGNATION	QUANT.
1	5.0.007.0010	TORNEIRA ALAVANCA G1/4-G3/8 RST	LEVER TAP G1/4-G3/8 RST	1
2	5.0.025.1386	JUNTA TEFLON 21X16,8X2	TEFLON GASKET	1
3	5.0.025.6508	GUIA MOLA TUBO AGUA/VAPOR TORN. EVOL.	GUIDE BUSH	1
4	5.0.025.7060	MOLA TUBO AGUA/VAPOR TORN. EVOL.	SPRING TAP	1
5	5.0.016.0320	TUBO TORNEIRA VAPOR ATLANTIC (CONJ.)	STEAM TAP TUBE ASS.	1

14 - 7.0.007.0151-A -TORNEIRA ALAVANCA G1/4-G3/8 RST (CONJ. VAPOR) COOL TOUCH LC

14 - STEAM TAP COOL TOUCH LC G1/4-G3/8 RST

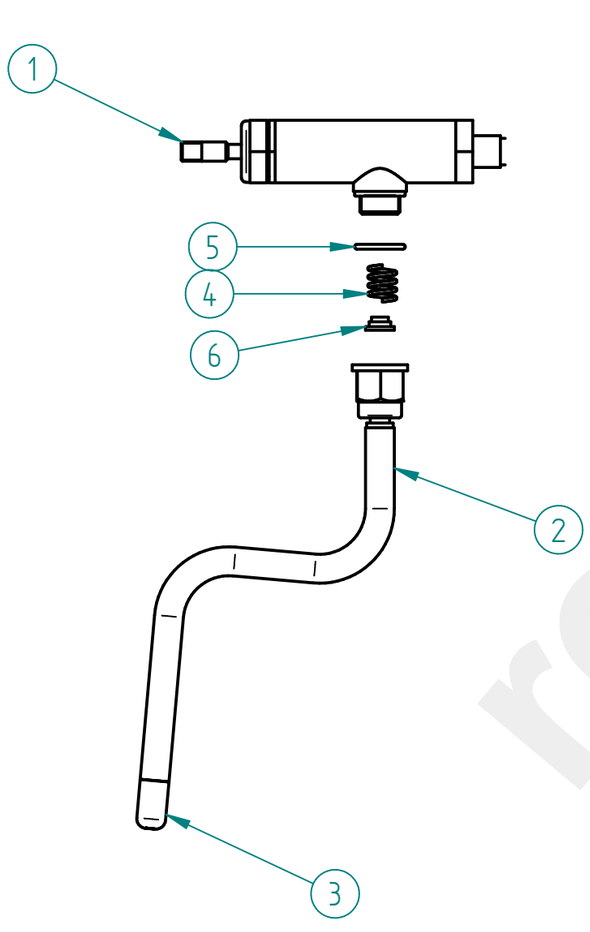

ITEM Nº	CÓDIGO	DESIGNAÇÃO	DESIGNATION	QUANT.
1	5.0.007.0010	TORNEIRA ALAVANCA G1/4-G3/8 RST	LEVER TAP G1/4-G3/8 RST	1
2	5.0.007.0340-A	TUBO TORNEIRA VAPOR COOL TOUCH (CONJ.) LOW CUPS	COOL TOUCH STEAM TAP TUBE	1
3*	5.0.028.0345	ESPALHADOR VAPOR TORN. COOL TOUCH - 3 FUROS	SPRAYER OF THE COOL TOUCH STEAM TAP - 3 HOLES	1
4	5.0.028.0344	MOLA TUBO VAPOR COOL TOUCH	COOL TOUCH STEAM TUBE SPRING	1
5	5.0.028.0342	ORING 16X2 TUBO VAPOR COOL TOUCH	ORING 16X2 COOL TOUCH STEAM TUBE	1
6	5.0.028.0343	GUIA MOLA TUBO VAPOR COOL TOUCH	COOL TOUCH STEAM TUBE SPRING GUIDE	1

PEÇAS P/ ADAPTADOR MANIPULO / TAP KNOB ADAPTER PARTS



CÓDIGO	DESIGNAÇÃO	DESIGNATION	QUANT.
5.0.007.0011-A	RACORD ADAPT. TR18X4A2P-M8F TORN. ALAVANCA RST	RACORD ADAPT. LEVER TAP RST	1
5.0.007.0012	PARAFUSO SEM CAB. UMBR. M8X10 ZINC. DIN916	ZINC-PLATED SOCKET SET SCREW M8X10 DIN916	1
4.0.007.0125	CORPO MANIPULO TORN. RST	BODY TAP KNOB RST	1

restoranu.eu

MÁQ. CAFÉ COMPASS 1 SE

ESPRESSO COFFEE MACHINE COMPASS 1 SE

9 - 7.0.007.0165 - TORNEIRA MEIA VOLTA ECC-23 RST(CONJ. AGUA)

9 - WATER TAP ASS. ECC-23

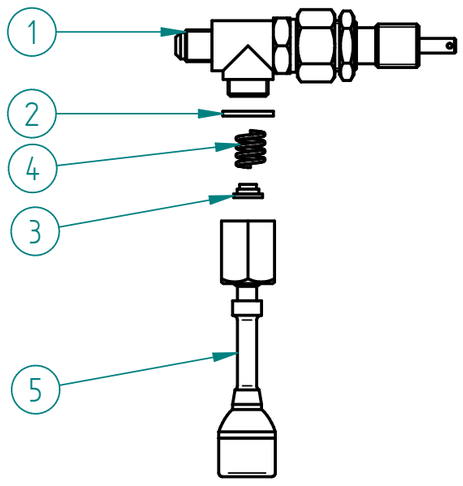

ITEM Nº	CODIGO	DESIGNAÇÃO	DESIGNATION	QUANT.
1	4.0.007.0124	TORNEIRA MEIA VOLTA ECC-23 RST	ECC-23 TAP RST	1
2	5.0.025.1386	JUNTA TEFLON 21X16,8X2	TEFLON GASKET	1
3	5.0.025.6508	GUIA MOLA TUBO AGUA/VAPOR TORN. EVOL.	GUIDE BUSH	1
4	5.0.025.7060	MOLA TUBO AGUA/VAPOR TORN. EVOL.	SPRING TAP	1
5	5.0.016.0330	TUBO TORNEIRA AGUA ATLANTIC (CONJ.)	WATER TAP TUBE ASS.	1

OPCIONAL:

9 - 7.0.007.0155 - TORNEIRA ALAVANCA G1/4-G3/8 RST (CONJ. AGUA)

9 - WATER TAP G1/4-G3/8 RST

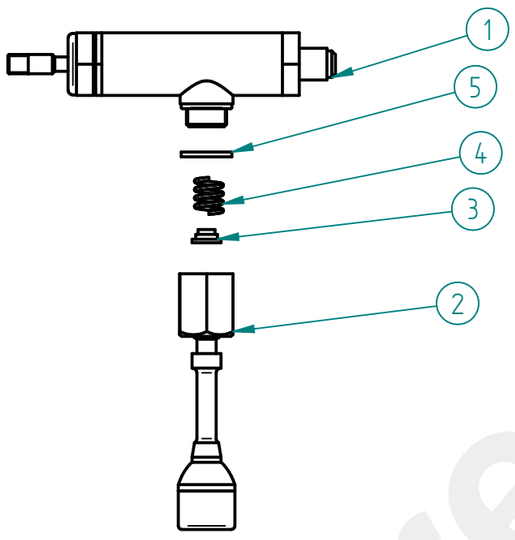

ITEM Nº	CÓDIGO	DESIGNAÇÃO	DESIGNATION	QUANT.
1	5.0.007.0010	TORNEIRA ALAVANCA G1/4-G3/8 RST	LEVER TAP G1/4-G3/8 RST	1
2	5.0.016.0330	TUBO TORNEIRA AGUA ATLANTIC (CONJ.)	WATER TAP TUBE ASS.	1
3	5.0.025.6508	GUIA MOLA TUBO AGUA/VAPOR TORN. EVOL.	GUIDE BUSH	1
4	5.0.025.7060	MOLA TUBO AGUA/VAPOR TORN. EVOL.	SPRING TAP	1
5	5.0.025.1386	JUNTA TEFLON 21X16,8X2	TEFLON GASKET	1

PEÇAS P/ ADAPTADOR MANIPULO / TAP KNOB ADAPTER PARTS

CÓDIGO	DESIGNAÇÃO	DESIGNATION	QUANT.
5.0.007.0011-A	RACORD ADAPT. TR18X4A2P-M8F TORN. ALAVANCA RST	RACORD ADAPT. LEVER TAP RST	1
5.0.007.0012	PARAFUSO SEM CAB. UMBR. M8X10 ZINC. DIN916	ZINC-PLATED SOCKET SET SCREW M8X10 DIN916	1
4.0.007.0125	CORPO MANIPULO TORN. RST	BODY TAP KNOB RST	1



restoranu.eu

MÁQ. CAFÉ COMPASS 1 SE

ESPRESSO COFFEE MACHINE COMPASS 1 SE

4.0.007.0124 – TORNEIRA MEIA VOLTA ECC-23 RST

TAP ECC-23

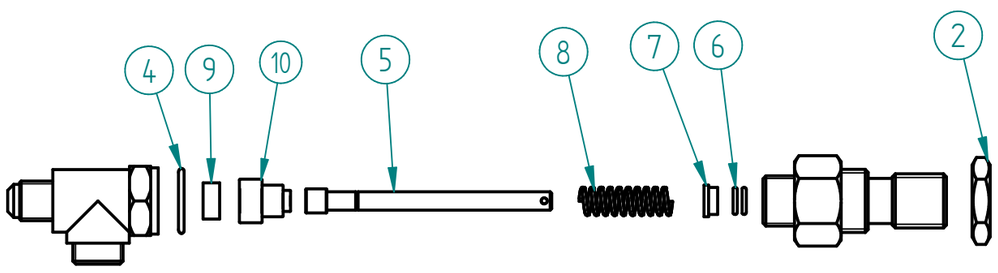

ITEM Nº	CODIGO	DESIGNAÇÃO	DESIGNATION	QUANT.
2	4.0.155.0015	PORCA G1/2 LATAO	BRASS NUT G1/2	1
4	5.0.016.0303	JUNTA COBRE 22X17X2MM TORN. ECC-07	TAP GASKET	1
5	5.0.007.0338	VEIO TORNEIRA MEIA VOLTA ECC-23 RST	TAP ECC-23 SHAFT	1
6	5.0.016.0306	ORING VEIO TORN. ECC-07	TAP SHAFT ORING	2
7	5.0.016.0305	CASQUILHO VEIO TORN. ECC-07	METAL SLEEVE	1
8	5.0.016.0302	MOLA VEIO TORN. ECC-07	TAP SHAFT SPRING	1
9	5.0.016.0301	VEDANTE BORRACHA TORN. ECC-07	TAP ECC-07 GASKET	1
10	5.0.007.0339	EXTENSÃO VEIO TORNEIRA MEIA VOLTA ECC-23 RST	TAP ECC-23 SHAFT EXTENSION	1

ACESSÓRIOS TUBOS TORNEIRA VAPOR

STEAM TAP TUBE ASS.

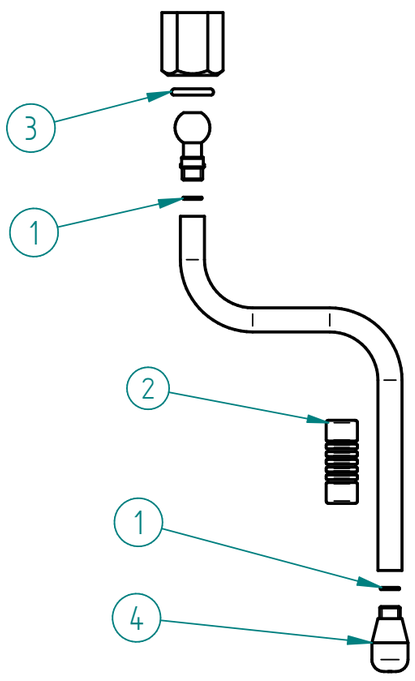

ITEM Nº	CODIGO	DESIGNAÇÃO	DESIGNATION	QUANT.
1	5.0.016.0323	ORING 6X1 TUBO VAPOR ATLANTIC	ORING 6X1	2
2	4.0.000.0814	PINÇA ISOLANTE TUBO VAPOR 10MM	INSULATING HANDGRIP 10MM	1
3	5.0.025.0205	ORING 12,1x2,7 PORCA TUBO TORN.	ORING 12,1x2,7	1
4	5.0.028.0328	ESPALHADOR VAPOR TORN. PACIFIC M8,5X0,75 – 3 FUROS	SPRAYER OF THE STEAM TAP – 3 HOLES	1

5.0.016.0330 – TUBO TORNEIRA AGUA ATLANTIC (CONJ.)

WATER TAP TUBE ASS.

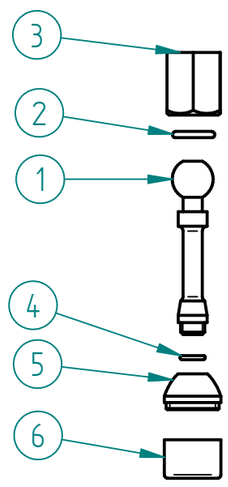

ITEM Nº	CODIGO	DESIGNAÇÃO	DESIGNATION	QUANT.
1	5.0.016.0331	TUBO TORNEIRA AGUA CROM. ATLANTIC	WATER TAP TUBE	1
2	5.0.025.0205	ORING 12,1x2,7 PORCA TUBO TORN.	ORING 12,1x2,7	1
3	5.0.016.0321	PORCA TUBO TORN. ATLANTIC	TAP TUBE NUT	1
4	5.0.000.0565	ORING 7,2X1,9 VEIO TORN. BR-03	TAP SHAFT ORING	1
5	5.0.000.0640	PONTEIRA TUBO ÁGUA	POINT OF THE WATER TUBE	1
6	5.0.000.0148	ESPALHADOR PONTEIRA ÁGUA	SPRAYER OF THE WATER POINT	1

5.0.007.0010 – TORNEIRA ALAVANCA G1/4-G3/8 RST

LEVER TAP G1/4-G3/8 RST

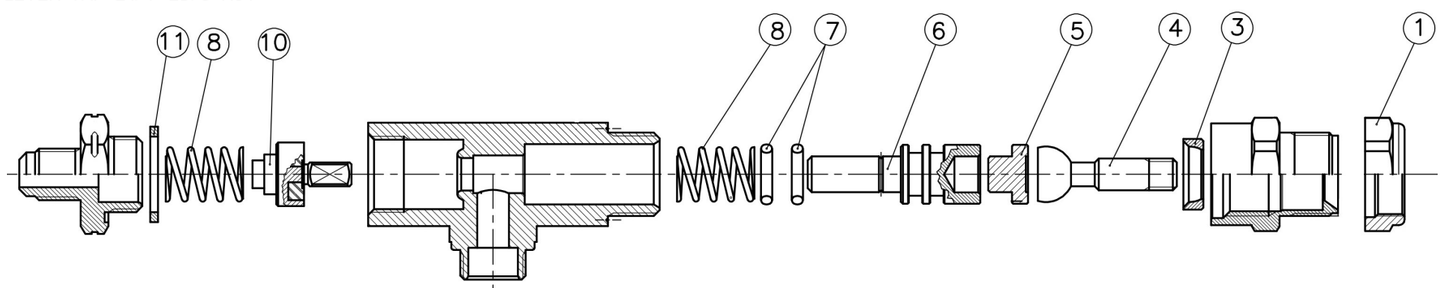

ITEM	CÓDIGO	DESIGNAÇÃO	DESIGNATION	QUANT.
1	5.0.007.0311	PORCA M21X1 CROM. TORN. ALAVANCA	NUT M21X1 CROM. LEVER TAP	1
3	5.0.007.0309	INSERTO AÇO NITRO. TORN ALAVANCA	STEEL INSERT LEVER TAP	1
4	5.0.007.0308	VEIO FRONTAL AÇO NITRO. C/ ESFERA TORN. ALAVANCA	FRONT SHAFT LEVER TAP	1
5	5.0.007.0307	CASQUILHO AÇO NITRO. TORN. ALAVANCA	METAL SLEEVE LEVER TAP	1
6	5.0.007.0305	VEIO POSTERIOR PORTA ORINGS TORN. ALAVANCA	REAR SHAFT LEVER TAP	1
7	5.0.007.0306	ORING VEIO POST. TORN. ALAVANCA	REAR SHAFT ORING LEVER TAP	2
8	5.0.007.0304	MOLA VEIO TORN. ALAVANCA	SHAFT SPRING LEVER TAP	2
10	5.0.007.0301	VALVULA ANTI-RETORNO TORN. ALAVANCA	ANTI-BACKFLOW VALVE LEVER TAP	1
11	5.0.007.0302	JUNTA TEFLON 24X19X2 TORN. ALAVANCA	TEFLON GASKET 24X19X2MM LEVER TAP	1

restoranu

MÁQ. CAFÉ COMPASS 1 SE

ESPRESSO COFFEE MACHINE COMPASS 1 SE

16 - GRUPO ECC-07 C/ ACESSORIOS

16 - ECC-07 GROUP W/ ACESS.

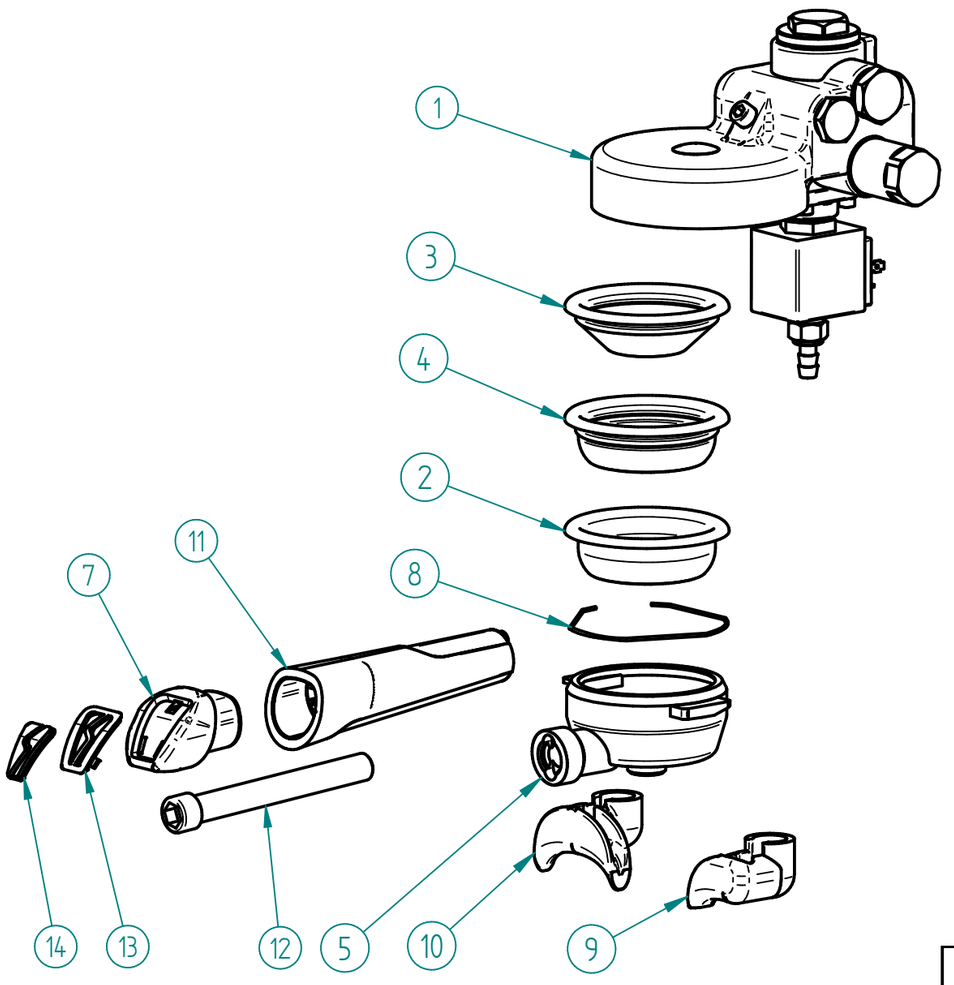

ITEM Nº	CÓDIGO	DESIGNAÇÃO	DESIGNATION	QUANT.
1	7.0.016.0080	GRUPO ECC-07 CONJ.	ECC-07 GROUP ASS.	1
2	5.0.000.0167	FILTRO CEGO	BLIND FILTER	1
3	5.0.000.0162	FILTRO 1 BICA 6GR NV	6GR 1 CUP FILTER	1
4	5.0.000.0173	FILTRO 2 BICAS 12 GR	2 COFFEES FILTER 12 GR	1
5	5.0.000.0653-A	PORTA FILTRO M12 INCLIN. - REFORÇADO	FILTER HOLDER	1
7	4.0.007.0163	TAMPAO CROMADO PUNHO PORTA FILTRO RST NV	CHROME FILTER HOLDER HANDLE RST	1
8	5.0.000.0411	MOLA PORTA FILTRO 1,2MM	FILTER HOLDER SPRING	1
9	5.0.000.0111	DISTRIBUIDOR 1 BICA EM L	L SPOUT SPECIAL	1
10	5.0.000.0106	DISTRIBUIDOR 2 BICAS	2 COFFEES OUTLET	1
11	4.0.007.0160-A	PUNHO PORTA FILTRO RST NV	FILTER HOLDER HANDLE RST NV	1
12	4.0.007.0149	PARAFUSO UMBR. M12X100 ZINC. DIN912	CYLIND. HEAD SCREW W/ HEX. SOCKET M12X100 ZINC. DIN912	1
13	4.0.007.0166	INSERTO TAMPAO PUNHO PORTA FILTRO RST NV	INSERT FILTER HOLDER HANDLE RST	1
14	4.0.007.0170	SIMBOLO FIAMMA BRANCO PUNHO PORTA FILTRO RST NV	WHITE SYMBOL FIAMMA FILTER HOLDER HANDLE RST	1

CÓDIGO	DESIGNAÇÃO	DESIGNATION
5.0.000.0621-A	PORTA FILTRO REFORÇADO CONJ. RST BRANCO - 1 BICA	FILTER HOLD. REINF. ASSEMB. RST WHITE - 1 COFFEE CUP
5.0.000.0624	PORTA FILTRO REFORÇADO CONJ. RST BRANCO - 2 BICAS	FILTER HOLD. REINF. ASSEMB. RST WHITE - 2 COFFEE CUP

1 - 7.0.016.0080 - GRUPO ECC-07 CONJ.

1 - GROUP ECC-07 ASS.

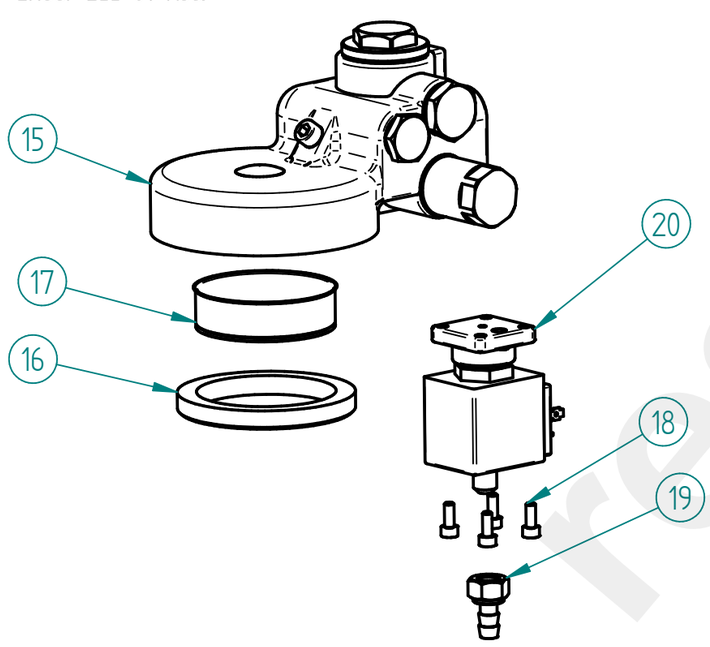

ITEM Nº	CÓDIGO	DESIGNAÇÃO	DESIGNATION	QUANT.
15	4.0.016.0000	GRUPO ECC-07	GROUP ECC-07	1
16	5.0.025.0012	JUNTA PORTA FILTRO 58X74X8,5MM (GR B-61/ECC-07)	FILTER HOLDER GASKET	1
17	5.0.025.0010	CRIVO GRUPO B-61/ECC-07	GROUP B-61 SIEVE	1
18	5.0.000.0575	PARAF. UMBRACO M4X10 INOX DIN912	M4X10 INOX DIN912 UMBRACO SCREW	4
19	4.0.000.0198	RACORD DESCARGA ELECTROVALVULA	ELECTROVALVE DRAINAGE RACCORD	1
20	5.0.000.1123	ELECTROVALVULA 3 VIAS 230V - BASE LATAO	ELECTROVALVE 3 WAYS 230V - BRASS BASE	1

1 - 7.0.016.0081 - GRUPO ECC-07 CONJ. 110V

1 - GROUP ECC-07 ASS. 110V

ITEM Nº	CÓDIGO	DESIGNAÇÃO	DESIGNATION	QUANT.
20	5.0.000.0132	ELECTROVALVULA 3 VIAS 110V - GRUPO	110V 3 WAYS ELECTROVALVE	1

15 - 4.0.016.0000 - GRUPO ECC-07

15 - GROUP ECC-07

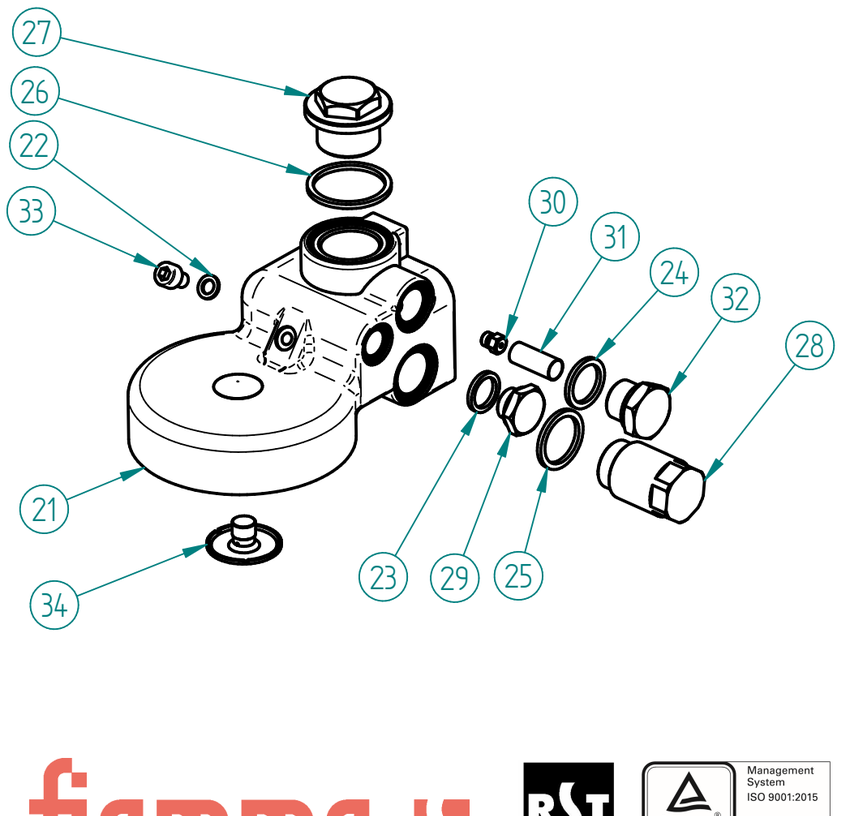

ITEM Nº	CODIGO	DESIGNAÇÃO	DESIGNATION	QUANT.
21	5.0.016.0100	CORPO GRUPO ECC-07	BODY OF THE GROUP ECC-07	1
22	5.0.025.0015	JUNTA TEFLON 10X6X1	TEFLON GASKET	1
23	5.0.000.0315	JUNTA TEFLON 18X13,5X2MM	TEFLON GASKET	1
24	5.0.025.0022	JUNTA TEFLON 22X17X2	TEFLON GASKET	1
25	5.0.016.0106	JUNTA TEFLON 26X 21X2	TEFLON GASKET	1
26	5.0.025.0002	JUNTA TEFLON 35X30X2	TEFLON GASKET	1
27	5.0.016.0102	TAMPAO SUPERIOR M26X1,5 CROM. GR ECC-07	UPPER CHROM. COVER M26X1,5 (GR ECC-07)	1
28	5.0.016.0105	INFUSOR GRUPO ECC-07	INFUSER OF GROUP ECC-07	1
29	5.0.016.0104	TAMPAO LATERAL G1/4 CROM. GR ECC-07	CHROM. SIDE COVER G1/4 (GR ECC-07)	1
30	5.0.016.0110	INJECTOR 0.7 M6X0,75 (GR ECC-07)	INJECTOR 0,7 M6X0,75 (GR ECC-07)	1
31	5.0.025.0023	FITRO INOX INJECTOR	GROUP GIGLEUR FILTER	1
32	5.0.025.0021	TAMPAO G3/8 CROM. (GR B-61/GR EC-07)	CHROM. COVER G3/8 (GR B-61/GR ECC-07)	1
33	5.0.025.0003	PARAFUSO UMBRACO M6X10 INOX (GR B-61/ECC-07)	FRONT INOX SCREW M6X10 OF THE GROUP B-61	1
34	5.0.025.0009	DISTRIBUIDOR GRUPO B-61/ECC-07	OUTLET GROUP B-61/ECC-07	1

Management System ISO 9001:2015
TÜVRheinland CERTIFIED
www.tuv.com ID 9108624282

www.fiamma.pt

This drawing may be altered without previous notice.
Os elementos deste desenho podem ser alterados sem aviso prévio.

MÁQ. CAFÉ COMPASS 1 SE

ESPRESSO COFFEE MACHINE COMPASS 1 SE

MÁQUINAS GRUPOS ALTOS / TALL CUPS MACHINES

23 – PAINEL FRONTAL CONJ. COMPASS 1 SE TC

23 – FRONT PANEL COMPASS 1 SE TC

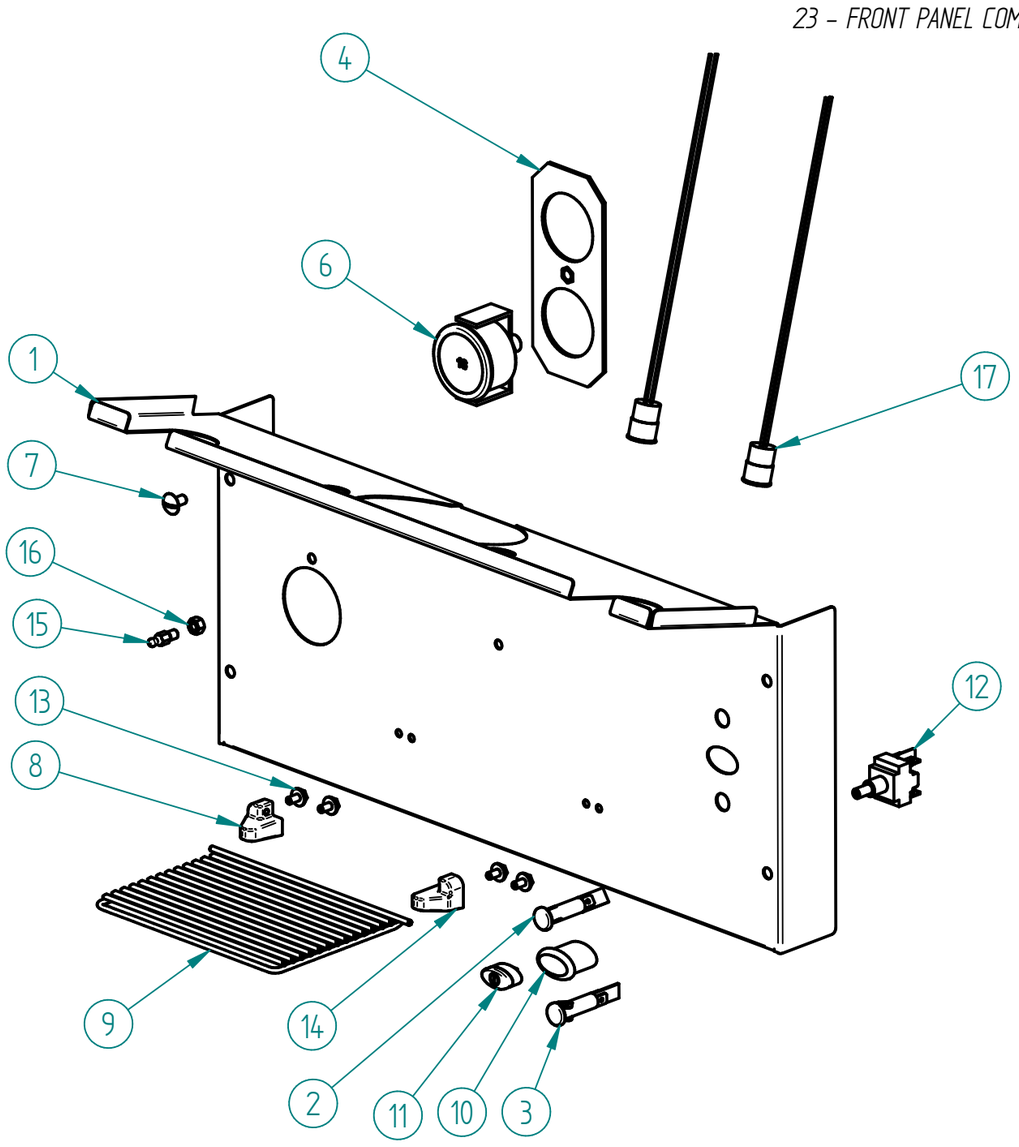

ITEM Nº	CÓDIGO	DESIGNAÇÃO	DESIGNATION	QUANT.
1	7.0.506.0273	PAINEL FRONTAL GRELHA ARAME COMPASS 1 SE TC	FRONT PANEL COMPASS 2 SE TC	1
2	4.0.025.0130	SINALIZADOR VERDE Φ10MM TERM. MACHO	GREEN LED Φ10MM	1
3	4.0.025.0135	SINALIZADOR LARANJA Φ10MM TERM. MACHO	ORANGE LED Φ10MM	1
4	7.0.016.0204	SUPORTE MANÓMETROS ATLANTIC	ATLANTIC GAUGE SUPPORT	1
6	5.0.000.0391-A	MANOMETRO 0-16BAR	PRESSURE GAUGE 0-16BAR	1
7	4.2.000.9115	PARAFUSO CAB. OVAL LARGA M5X10 INOX	SCREW M5X10	1
8	4.0.016.7018-A	SUPORTE ESQUERDO GRELHA CHAVENAS ARAME	WIRE CUP LEFT SUPPORT	1
9	4.0.016.7015-A	GRELHA CHAVENAS ARAME CARAVEL/COMPASS/QUADRANT	WIRE COFFEE TRAY GRID	1
10	4.0.000.0503	CAIXA ELIPSE D16	BOX D16 ELIPSE	1
11	4.0.000.0526	TASTO ELIPSE D16 ON/OFF	SWITCH KEY D16 ON/OFF	1
12	4.0.000.0513	INTERRUPTOR BIPOLAR E0070	TWO POLES SWITCH E0070	1
13	4.2.000.9126	PARAFUSO ROSCA PLASTICO K40X8 ZINC.	SCREW K40X8	4
14	4.0.016.7017-A	SUPORTE DIREITO GRELHA CHAVENAS ARAME	WIRE CUP RIGHT SUPPORT	1
15	4.0.016.7020	FIXADOR GRELHA CHAVENAS ARAME	FIXER PIN	1
16	4.2.000.9172	PORCA M5 ZINC. DIN934	M5 NUT ZINC. DIN934	1
17	4.0.007.0041-A	LED BRANCO ROSCADO Φ13MM 12V C/ CABO	FITTING WHITE LED Φ13MM 12V W/ CABLE	2

MÁQUINAS GRUPOS BAIXOS / LOW CUPS MACHINES

14 – PAINEL FRONTAL CONJ. COMPASS 1 SE

14 – FRONT PANEL COMPASS 1 SE

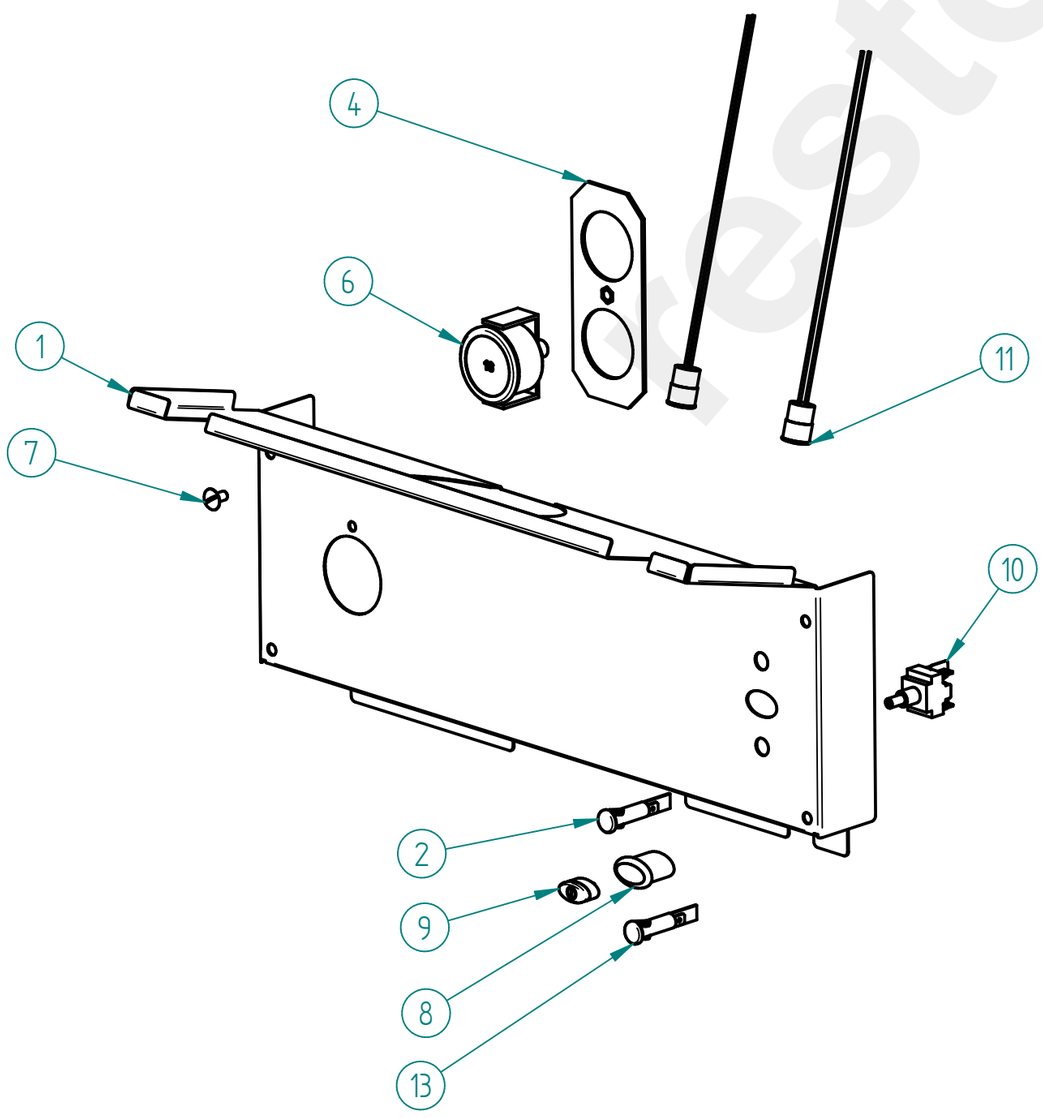

ITEM Nº	CÓDIGO	DESIGNAÇÃO	DESIGNATION	QUANT.
1	7.0.506.0073	PAINEL FRONTAL COMPASS 1 SE	FRONT PANEL COMPASS 2 DB	1
2	4.0.025.0130	SINALIZADOR VERDE Φ10MM TERM. MACHO	GREEN LED Φ10MM	1
4	7.0.016.0204	SUPORTE MANÓMETROS ATLANTIC	ATLANTIC GAUGE SUPPORT	1
6	5.0.000.0391-A	MANOMETRO 0-16BAR	PRESSURE GAUGE 0-16BAR	1
7	4.2.000.9115	PARAFUSO CAB. OVAL LARGA M5X10 INOX	SCREW M5X10	1
8	4.0.000.0503	CAIXA ELIPSE D16	BOX D16 ELIPSE	1
9	4.0.000.0526	TASTO ELIPSE D16 ON/OFF	SWITCH KEY D16 ON/OFF	1
10	4.0.000.0513	INTERRUPTOR BIPOLAR E0070	TWO POLES SWITCH E0070	1
11	4.0.007.0041-A	LED BRANCO ROSCADO Φ13MM 12V C/ CABO	FITTING WHITE LED Φ13MM 12V W/ CABLE	2
13	4.0.025.0135	SINALIZADOR LARANJA Φ10MM TERM. MACHO	ORANGE LED Φ10MM	1

Management System ISO 9001:2015 TÜVRheinland CERTIFIED www.tuv.com ID 9108624282

www.fiamma.pt

This drawing may be altered without previous notice.
Os elementos deste desenho podem ser alterados sem aviso prévio.

MÁQ. CAFÉ COMPASS 1 SE

ESPRESSO COFFEE MACHINE COMPASS 1 SE

24 - CONTADOR VOLUMETRICO CONJ. MÁQ. CAFÉ 1GR/2GR COMPACT

24 - ASS. VOLUMETRIC DOSER COFFEE MACHINES 1GR/2GR COMPACT

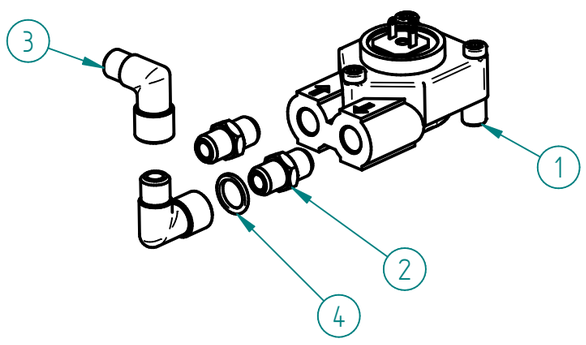

ITEM Nº	CÓDIGO	DESIGNAÇÃO	DESIGNATION	QUANT.
1	5.0.000.1012	CONTADOR VOLUMETRICO D1,15-G1/8 C/ LED	VOLUMETRIC DOSER D1,15-G1/8 W/ LED	1
2	5.0.000.0725	RACORD G1/8-G1/8 NIQ.	RACORD G1/8-G1/8 NIQ.	2
3	5.0.000.0728	RACORD L G1/8-G1/8F	RACORD L G1/8-G1/8F	2
4	5.0.025.3193	ANILHA 10X15MM (G1/8) COBRE	COPPER WASHER 10X15MM (G1/8)	1

26 - 7.0.016.0065 - BLOCO ENTRADA AGUA ECC-07 (AUT.) CONJ.

26- WATER INLET ASS.

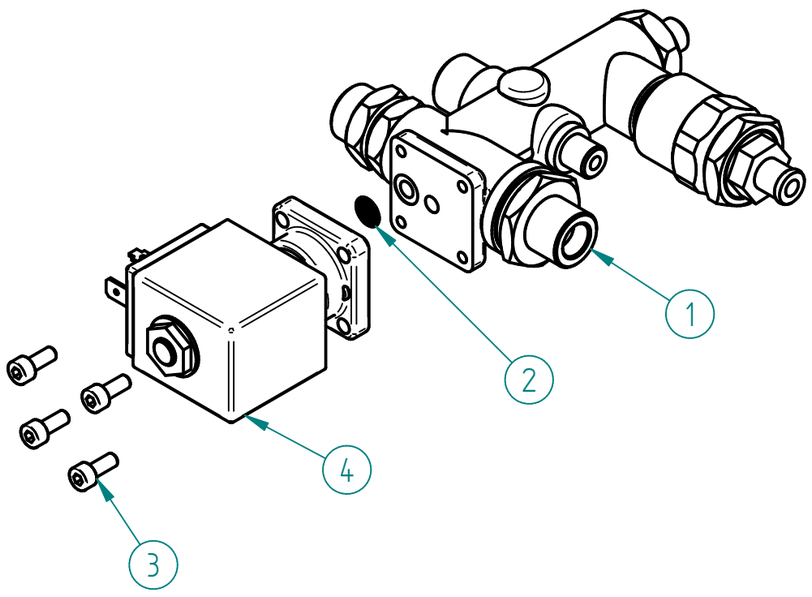

ITEM Nº	CÓDIGO	DESIGNAÇÃO	DESIGNATION	QUANT.
1	4.0.016.0010	BLOCO ENTRADA AGUA ECC-07 (AUT.)	WATER INLET ASS.	1
2	5.0.000.0181	FILTRO BASE ELECTROVAL. Φ9MM	ELECTROVAL. FILTER Φ9MM	1
3	5.0.000.0575	PARAF. UMBRACO M4X10 INOX DIN912	M4X10 INOX DIN912 UMBRACO SCREW	4
4	5.0.000.1124	ELECTROVALVULA 2 VIAS 230V - BASE LATAO	ELECTROVALVE 2 WAYS 230V - BRASS BASE	1

26 - 7.0.016.0066 - BLOCO ENTRADA AGUA ECC-07 (AUT.) CONJ. 110V

26- WATER INLET ASS. 110V

ITEM Nº	CÓDIGO	DESIGNAÇÃO	DESIGNATION	QUANT.
4*	5.0.000.0124	ELECTROVAL. 2 VIAS 110V/60HZ-ENT. AGUA PARAL.	2 WAY SOL.VALVE 110V/60HZ - PARAL. WATER INLET	1

1 - 4.0.016.0010 - BLOCO ENTRADA AGUA ECC-07 (AUT.)

1 - WATER INLET

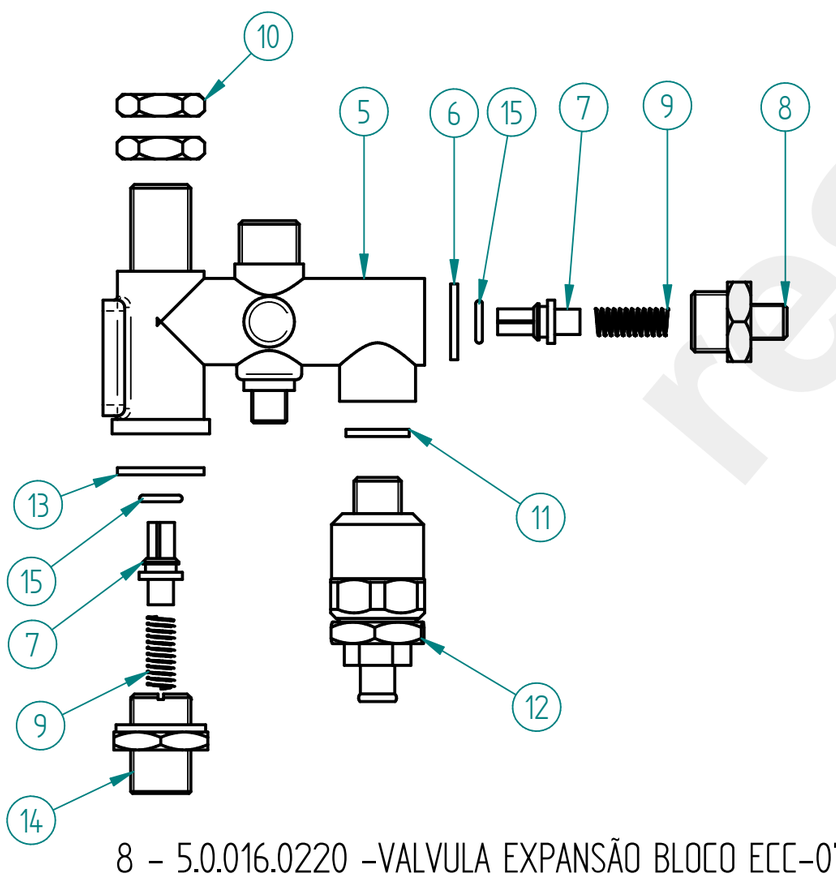

ITEM Nº	CODIGO	DESIGNAÇÃO	DESIGNATION	QUANT.
5	5.0.016.0200	CORPO BLOCO AUT. ECC-07	DISTRIBUTION GROUP BODY (AUT. ECC-07)	1
6	5.0.025.1386	JUNTA TEFLON 21X16,8X2	TEFLON GASKET	1
7	5.0.016.0231	VALVULA ANTI-RETORNO BLOCO ECC-07	ANTI-BACKFLOW VALVE	2
8	5.0.016.0235	RACORD G3/8 x G1/8 BLOCO ECC-07	RACORD G3/8XG1/8 (DISTRIB. GROUP ECC-07)	1
9	5.0.016.0234	MOLA VALVULA ANTI-RETORNO BLOCO ECC-07	ANTI-BACKFLOW VALVE SPRING	2
10	4.0.000.0045	PORCA G3/8 LATAO (SEXT. 21MM)	BRASS NUT G3/8 (21MM)	2
11	5.0.000.0315	JUNTA TEFLON 18X13,5X2MM	TEFLON GASKET	1
12	5.0.016.0220	VALVULA EXPANSAO BLOCO ECC-07	EXPANSION VALVE (DISTRIB. GROUP ECC-07)	1
13	5.0.016.0211	JUNTA TEFLON 24X19X2	TEFLON GASKET	1
14	5.0.016.0215	RACORD M20x1,5-G3/8 BLOCO ECC-07	RACORD M20X1,5-G3/8	1
15	5.0.000.0506	ORING 8X1,9MM VITON	O-RING 8X1,9 VITON	2

8 - 5.0.016.0220 -VALVULA EXPANSÃO BLOCO ECC-07

8 - EXPANSION VALVE (DISTIB. GROUP ECC-07)

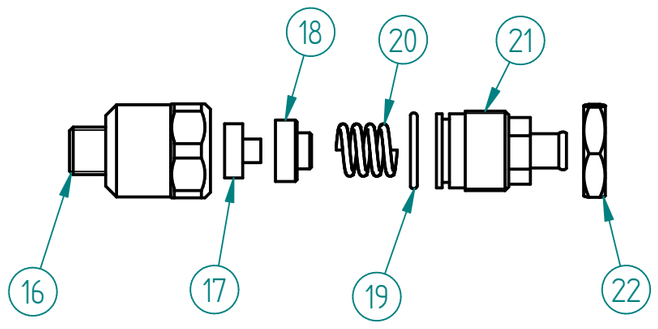

ITEM Nº	CODIGO	DESIGNAÇÃO	DESIGNATION	QUANT.
16	5.0.016.0222	CORPO VALVULA EXPAN. BLOCO ECC-07	EXPANSION VALVE BODY	1
17	5.0.016.0223	JUNTA VALVULA EXPAN. BLOCO ECC-07	EXPANSION VALVE GASKET	1
18	5.0.016.0224	SUPORTE JUNTA BLOCO ECC-07	GASKET HOLDER (DISTRIB. GROUP ECC-07)	1
19	5.0.016.0225	ORING 21X17X2	ORING 21X17X2	1
20	5.0.016.0214	MOLA 8-16KG BLOCO ECC-07	SPRING	1
21	5.0.016.0226	RACORD M22X1 VALVULA EXPAN. BLOCO ECC-07	RACORD M22X1- EXPANSION VALV.	1
22	5.0.016.0227	PORCA M22X1 LATAO	BRASS NUT M22X1	1

restoranu.eu

MÁQ. CAFÉ COMPASS 1 SE

ESPRESSO COFFEE MACHINE COMPASS 1 SE

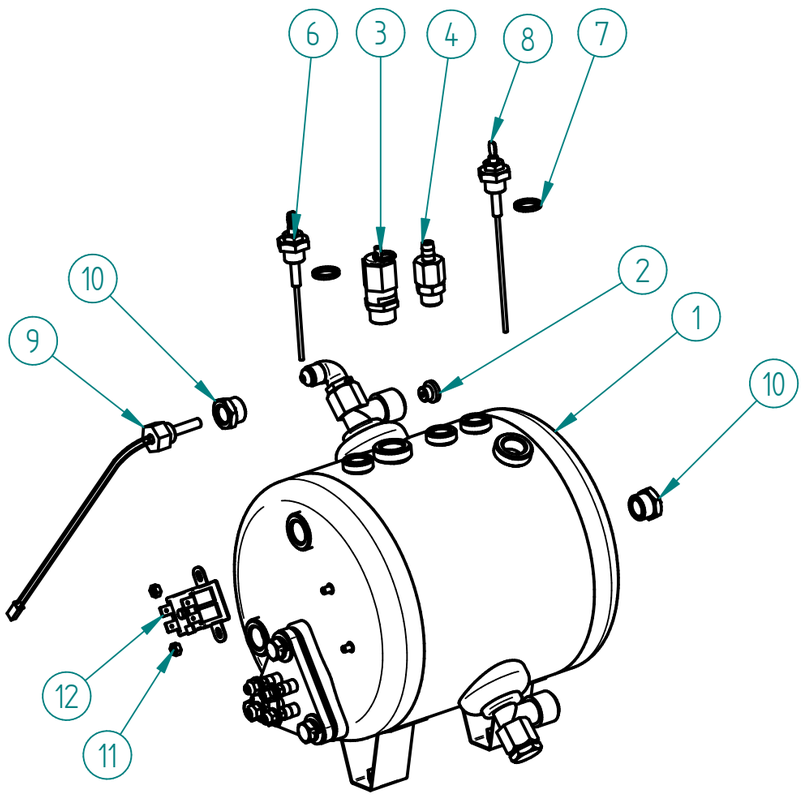

37 – CALDEIRA 5LT C/ ACESSORIOS

37 – 5LT BOILER W/ ACESS

ITEM Nº	CÓDIGO	DESIGNAÇÃO	DESIGNATION	QUANT.
1	7.0.000.0596-A	CALDEIRA 1 GR 5 LT C/ ACESS. INJECTOR SUPERIOR	1 GROUP 5LT BOILER W/ ACESS.	1
2	5.0.000.0748	REDUTOR CAUDAL 2,5MM	FLOW REDUCER 2,5MM	1
3	4.0.000.0058	VALVULA SEGURANÇA CALDEIRA G3/8 1,8BAR	BOILER SECURITY VALVE G3/8 1,8BAR	1
4	5.0.000.1002	VALVULA ANTI-VACUO	ANTI VACUUM VALVE	1
6	7.0.016.0070	SONDA ⌀2,5X105MM CONJ.	⌀2,5X105MM PROBE ASS.	1
7	5.0.000.0315	JUNTA TEFLON 18X13,5X2MM	TEFLON GASKET	2
8	7.0.025.0002	SONDA ⌀2,5X135MM CONJ.	⌀2,5X135MM PROBE ASS.	1
9	4.0.000.0941	SONDA TEMPERATURA G1/4-280MM	TEMPERATURE PROBE G1/4-280MM	1
10	4.0.000.0118	RACORD G3/8-G1/4F NIQ.	G3/8-G1/4F NICKEL RACORD	2
11	4.2.000.9184	PORCA M4 LATAO DIN934	BRASS M4 NUT DIN934	2
12	4.0.000.0250	TERMOSTATO SEGURANÇA 130º	SAFETY THERMOSTAT 130º	1

1 – 7.0.000.0596-A – CALDEIRA 1GR 5LT C/ ACESS. INJECT. SUP.

1 – 1 GROUP 5LT BOILER W/ ACESS. UPPER INJ.

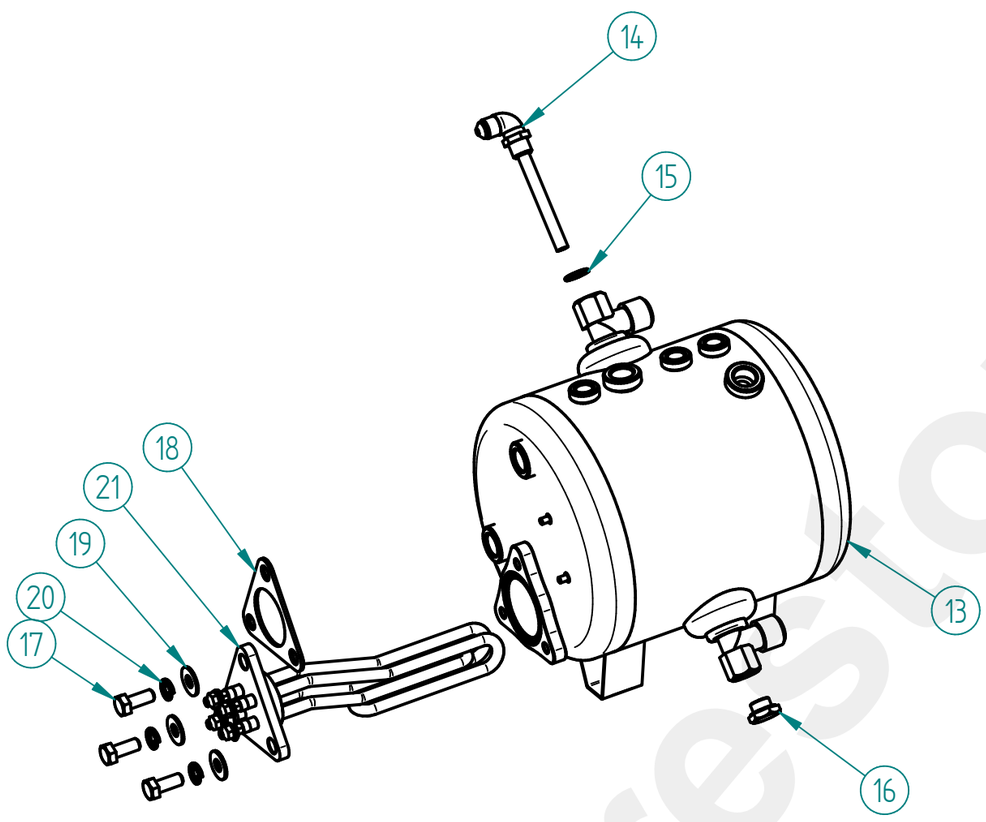

ITEM Nº	CÓDIGO	DESIGNAÇÃO	DESIGNATION	QUANT.
13	7.0.000.0542	CALDEIRA 1 GR 5 LT (RACORD SOLDADO)	1 GROUP 5LT BOILER	1
14	4.2.000.0121	RACORD INJECTOR SUPERIOR C/ TUBO NV	INJECTION RACORD W/ TUBE NV	1
15	4.0.000.0013	ANILHA 13x17MM (G1/4) COBRE	GASKET G1/4 CU	1
16	4.0.000.0151	TAMPAO G1/4 LATAO	BRASS COVER G1/4	1
17	4.2.000.9674	PARAFUSO CAB. SEXT. M8X20 INOX DIN933	SS HEX. HEAD SCREW M8X20 DIN933	3
18	5.0.000.0307	JUNTA RESISTENCIA REDONDA	HEATING ELEMENT GASKET	1
19	4.2.000.9165	ANILHA PLANA M8X20X1,5 ZINC. DIN9021	FLAT RING M8X20X1,5 DIN9021	3
20	4.2.000.9147	ANILHA MOLA M8 ZINC. DIN127B	M8 SPRING WASHER	3
21	4.0.000.0214	RESISTENCIA TRIANGULAR 1800W 1GR	TRIANGULAR HEATING ELEMENT (1800W)	1

1 – 7.0.000.0615 – CALDEIRA 1GR 5LT C/ ACESS. INJECT. SUP. 110V

1 – 1 GROUP 5LT BOILER W/ ACESS. UPPER INJ. 110V

ITEM Nº	CÓDIGO	DESIGNAÇÃO	DESIGNATION	QUANT.
21	4.0.000.0213	RESISTENCIA FLANGE TRIANG. 110V 1GR	HEAT. ELEMENT W/TRIANG. FLANGE 110V 1 GR	1

44 – 7.0.016.062 – MOTOR BOMBA CONJ. RPM 150W

44- PUMP-MOTOR ASS. RPM 150W

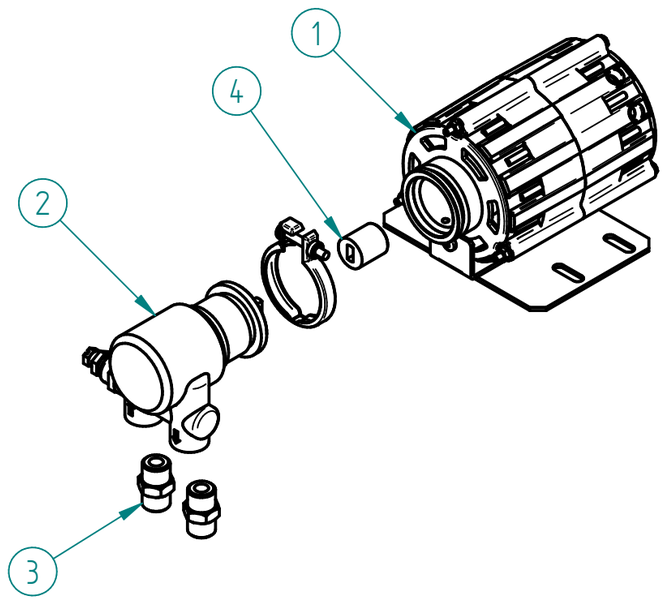

ITEM Nº	CÓDIGO	DESIGNAÇÃO	DESIGNATION	QUANT.
1	5.0.000.0476	MOTOR RPM 230V/50HZ 150W P/ ACOPLAMENTO	MOTOR RPM 230V/50HZ 150W W/ COUPLING	1
2	5.0.000.0040	BOMBA AGUA	WATER PUMP	1
3	4.0.000.0115	RACORD G3/8-G3/8 (BOMBA)	PUMP'S METAL SLEEVE	2
4	5.0.000.0474	ACOPLAMENTO MOTOR/BOMBA	MOTOR/PUMP COUPLING	1

44 – 7.0.016.063 – MOTOR BOMBA CONJ. RPM 150W 110V

44- PUMP-MOTOR ASS. RPM 150W 110V

ITEM Nº	CÓDIGO	DESIGNAÇÃO	DESIGNATION	QUANT.
1	5.0.000.0478	MOTOR RPM 110/115V 60HZ 150W P/ ACOPLAMENTO	MOTOR RPM 110/115V 60HZ 150W W/ COUPLING	1

restoran.eu

MÁQ. CAFÉ COMPASS 1 SE

ESPRESSO COFFEE MACHINE COMPASS 1 SE

53 – 7.0.016.0085 – CABO H07RN-F 3G1,5 CONJ MAQ. CAFE 1GR/2GR COMPACT

53 – CABLE H07RN-F 3G1,5 ASSEMB. 1GR/2GR COMPACT

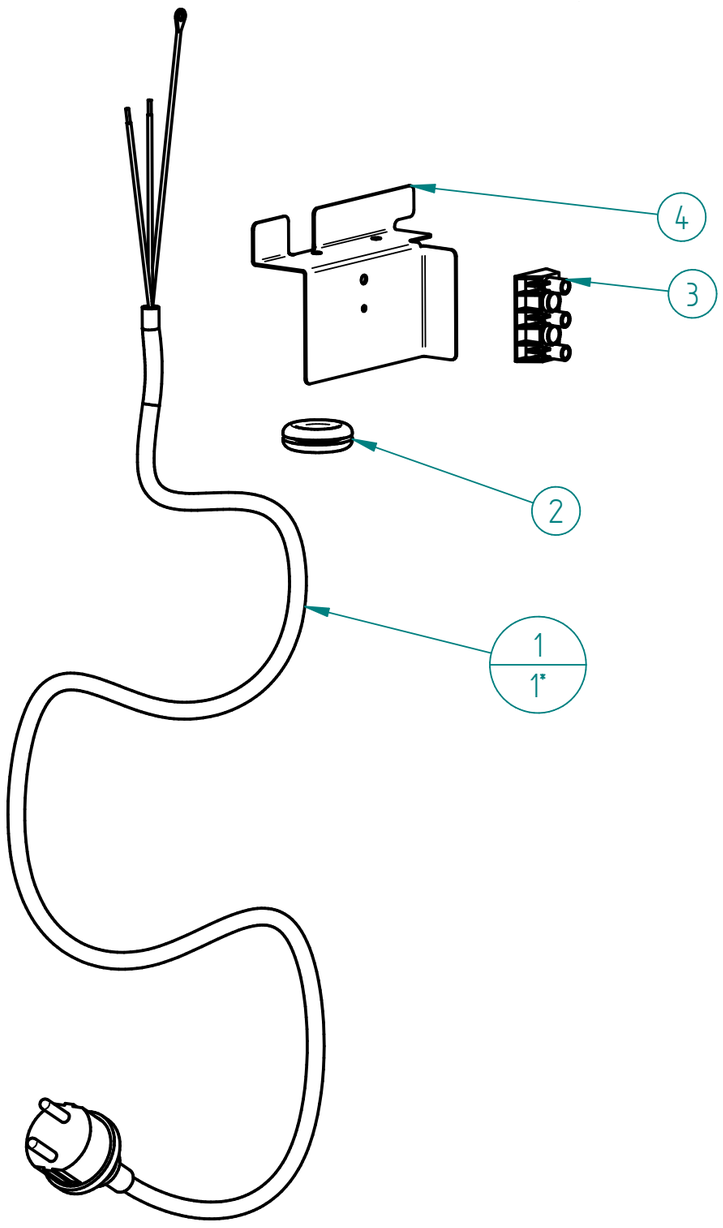

ITEM Nº	CÓDIGO	DESIGNAÇÃO	DESIGNATION	QUANT.
1	4.0.016.0100	CABO H07RN-F 3G1,5 – 1,5MT C/ FICHA+TERM. OLHAL TERRA	CABLE H07RN-F 3G1,5 – 1,5MT W/ PLUG	1
2	4.0.000.0372	PASSA FIOS P/ FURO ⌀25MM	WIRE PROTECTION	1
3	4.0.016.0101	LIGADOR 3 POLOS	3-POLES CONNECTOR	1
4	7.0.016.7006	SUPORTE LIGADOR 3 POLOS CARAVEL 1	3-POLE TERMINAL BLOCK SUPPORT CARAVEL 1	1

53 – 7.0.016.0086 – CABO H07RN-F 3G1,5 CONJ MAQ. CAFE 1GR/2GR COMPACT FICHA UK

53 – CABLE H07RN-F 3G1,5 ASSEMB. 1GR/2GR COMPACT PLUG UK

ITEM Nº	CÓDIGO	DESIGNAÇÃO	DESIGNATION	QUANT.
1*	4.0.065.0053	CABO H07RN-F 3G1,5-1,5MT C/ FICHA UK	H07RN-F 3G1,5-1,5MT CABLE W/ UK PLUG	1

53 – 7.0.016.0087 – CABO SJTO 14AWGX3C 105º CONJ MAQ. CAFE 1GR/2GR COMPACT FICHA EUA

53 – CABLE SJTO 14AWGX3C 105º ASSEMB. 1GR/2GR COMPACT PLUG EUA

ITEM Nº	CÓDIGO	DESIGNAÇÃO	DESIGNATION	QUANT.
1*	4.0.066.0400	CABO SJTO 14AWGX3C 105º C/ FICHA EUA	SJTO 14AWGX3C CABLE 105º W/ USA PLUG	1

53 – 7.0.016.0088 – CABO SJTW 12AWGX3C 105º CONJ MAQ. CAFE 1GR/2GR COMPACT

53 – CABLE SJTW 12AWGX3C 105º ASSEMB. 1GR/2GR COMPACT

ITEM Nº	CÓDIGO	DESIGNAÇÃO	DESIGNATION	QUANT.
1*	4.2.000.9470	CABO SJTW 12AWGX3C 105º	CABLE SJTW 12AWGX3C 105º	1

53 – 7.0.016.0089 – CABO H07RN-F 3G2,5 CONJ MAQ. CAFE 1GR/2GR COMPACT 110V

53 – CABLE H07RN-F 3G2,5 ASSEMB. 1GR/2GR COMPACT 110V

ITEM Nº	CÓDIGO	DESIGNAÇÃO	DESIGNATION	QUANT.
1*	4.0.033.0100	CABO H07 RN-F 3G2,5-1,8MT	CABLE H07RN-F 3G2,5-1,8MT	1

53 – 7.0.016.0090 – CABO SOOW 14AWGX3C 600V CONJ MAQ. CAFE 1GR/2GR COMPACT

53 – CABLE SOOW 14AWGX3C 600V ASSEMB. 1GR/2GR COMPACT

ITEM Nº	CÓDIGO	DESIGNAÇÃO	DESIGNATION	QUANT.
1*	4.2.000.9472	CABO SOOW 14AWGX3C 600V	CABLE SOOW 14AWGX3C 600V	1

53 – 7.0.016.0091 – CABO H07RN-F 3G1,5 CONJ MAQ. CAFE 1GR/2GR COMPACT FICHA ISRAEL

53 – CABLE H07RN-F 3G1,5 ASSEMB. 1GR/2GR COMPACT PLUG ISRAEL

ITEM Nº	CÓDIGO	DESIGNAÇÃO	DESIGNATION	QUANT.
1*	4.0.016.0103	CABO H07RN-F 3G1,5-1,5MT C/ FICHA ISRAEL	CABLE H07RN-F 3G1,5 – 1,5MT W/ PLUG	1

CÓDIGO	DESIGNAÇÃO	DESIGNATION
4.0.000.0850	TUBO TEFLON CALIBRADO Φ6X4MM	CALIBRATED TEFLON PIPE Φ6X4MM

resto

R00

ESQUEMA ELECTRICO

Electric Scheme

MÁQ. CAFÉ COMPASS 1 SE

ESPRESSO COFFEE MACHINE COMPASS 1 SE

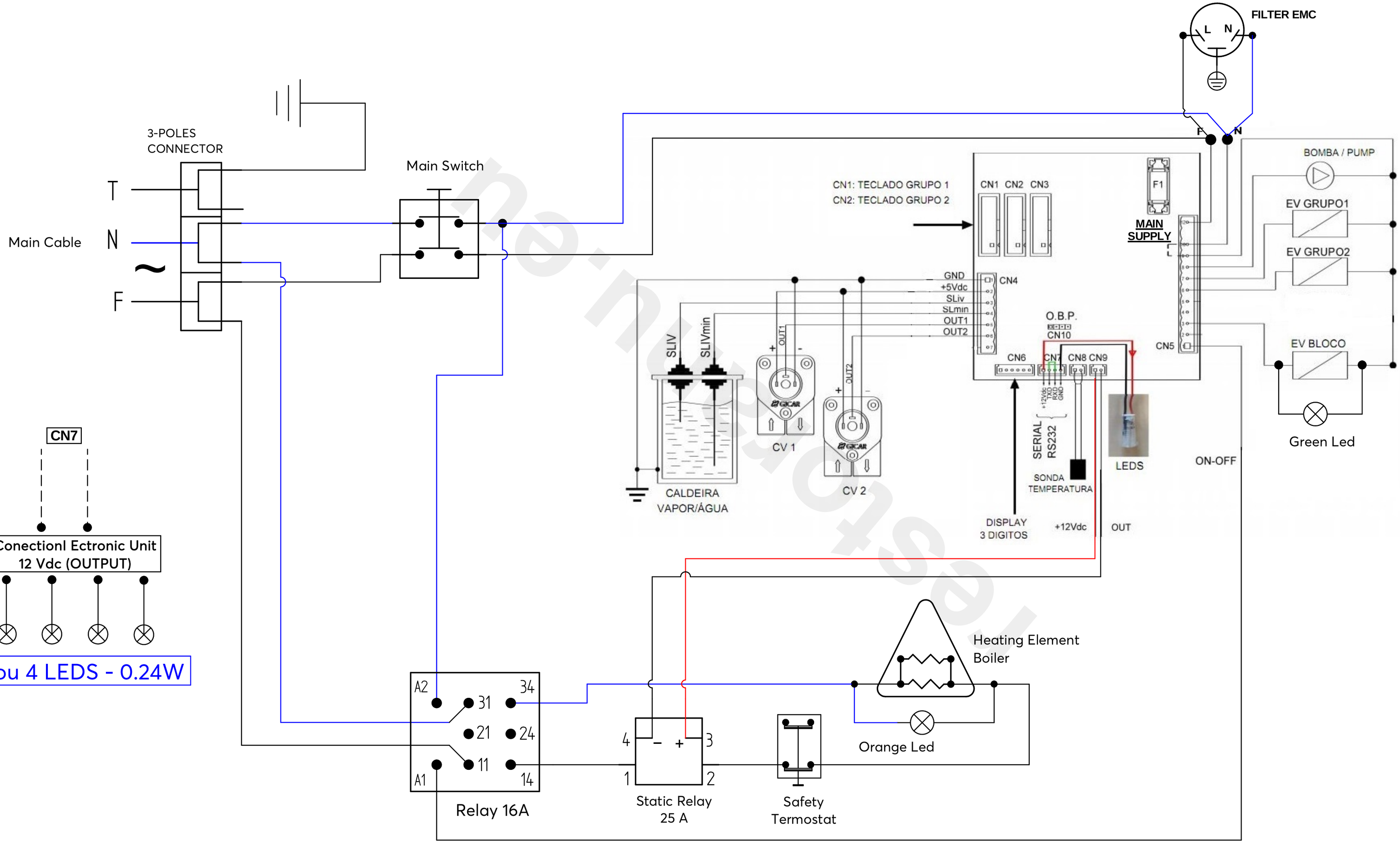

This drawing may be altered without previous notice.
Os elementos deste desenho podem ser alterados sem aviso prévio.

www.fiammagroup.pt

MB „Restoranų įranga“ · Vito Gerulaičio 1-59, LT-08200 Vilnius · +370 614 89888 · info@restoranu.eu · www.restoranu.eu