fiamma

SINCE 1977

R03

Explosion Drawing
Desenho de Explosão



VELA 9 BAR

ESPRESSO COFFEE MACHINE • MÁQUINA CAFÉ ESPRESSO

VELA 9 BAR WOOD
VELA 9 BAR BLACK

20210317

fiamma

www.fiamma.pt

This drawing may be altered without previous notice.
Os elementos deste desenho podem ser alterados sem aviso prévio.

MÁQ. CAFÉ VELA 9BAR

ESPRESSO COFFEE MACHINE VELA 9BAR

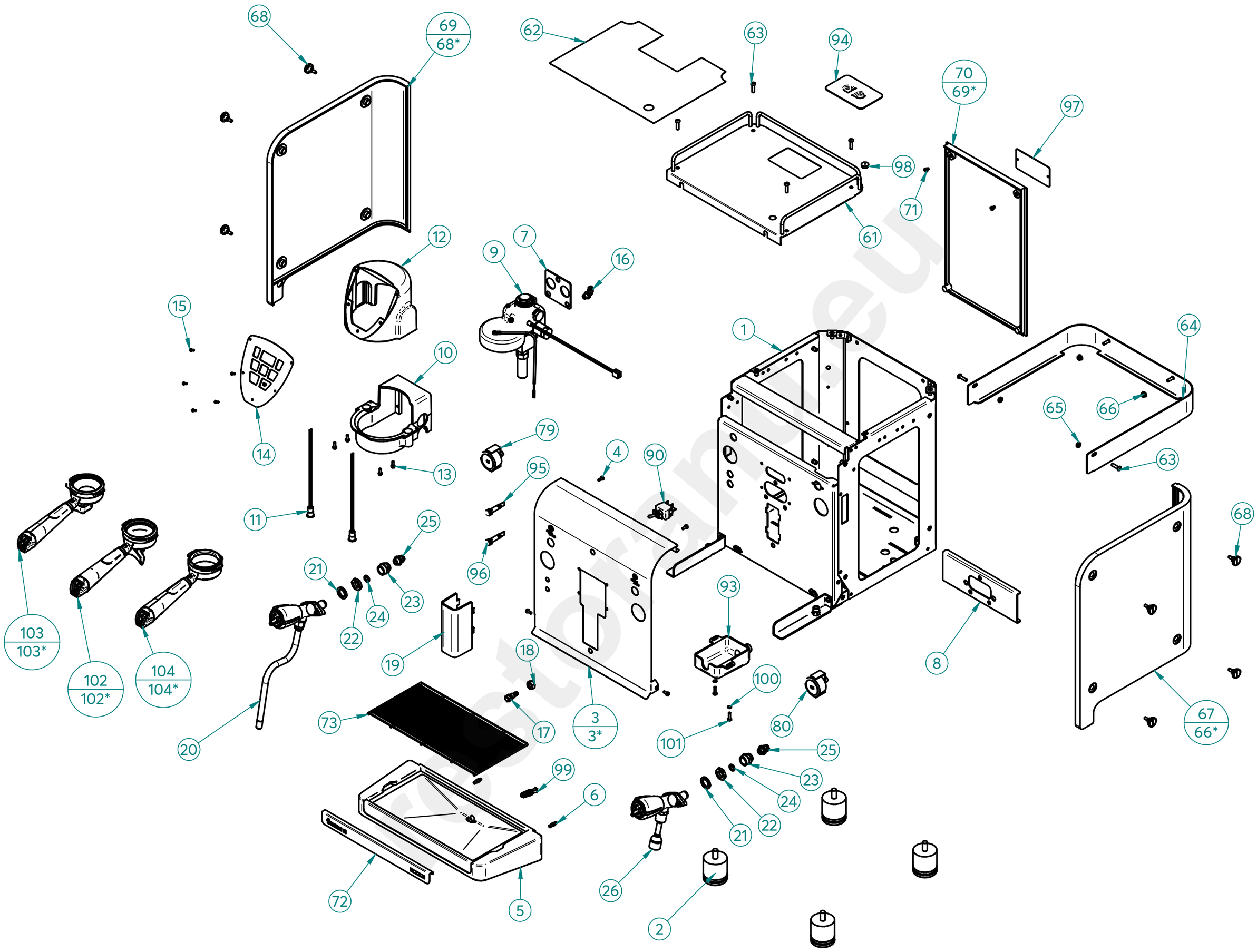

Management System ISO 9001:2015
TÜVRheinland CERTIFIED
www.tuv.com ID 9108624282

www.fiamma.pt

This drawing may be altered without previous notice.
Os elementos deste desenho podem ser alterados sem aviso prévio.

MÁQ. CAFÉ VELA 9BAR

ESPRESSO COFFEE MACHINE VELA 9BAR

COMPONENTES INTERNOS
(INTERNAL COMPONENTS)

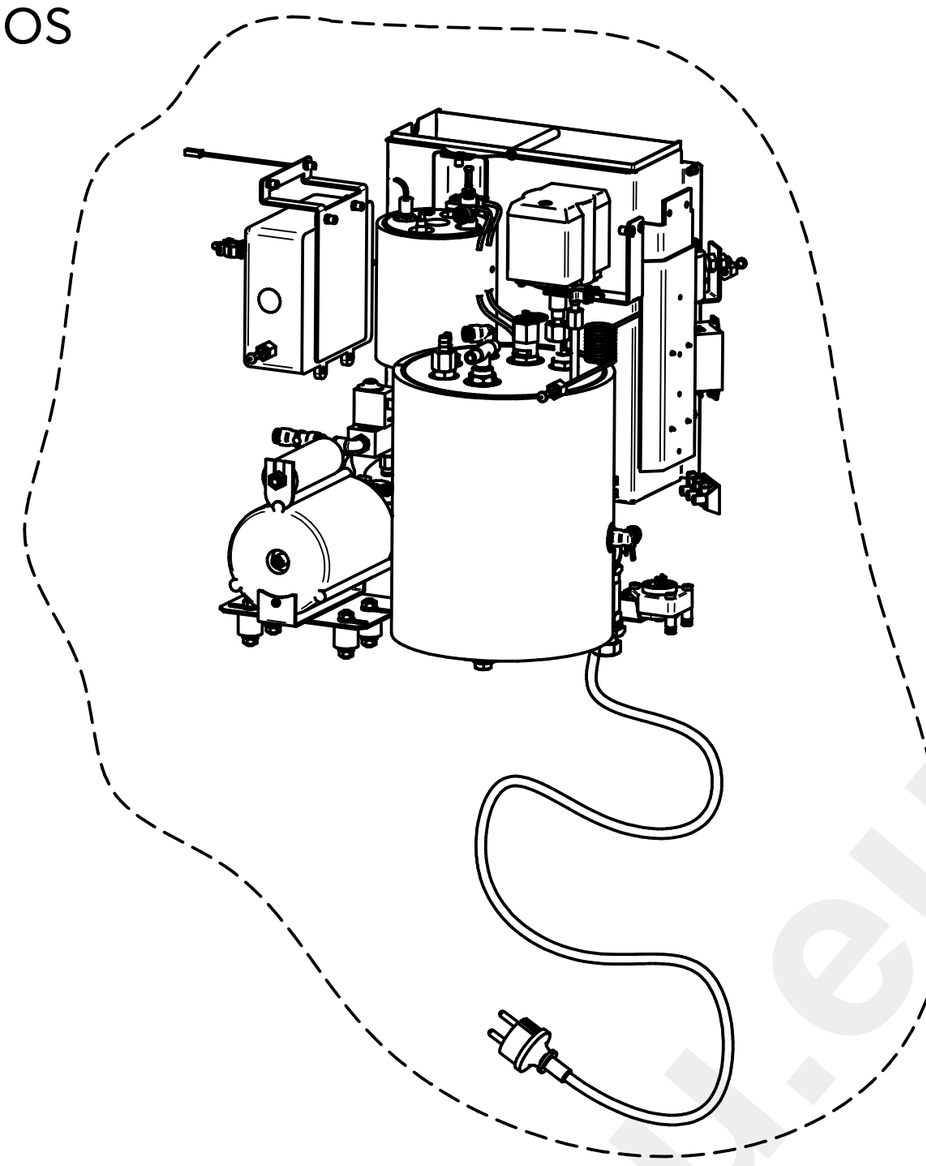

COMPONENTES INTERNOS
(INTERNAL COMPONENTS)

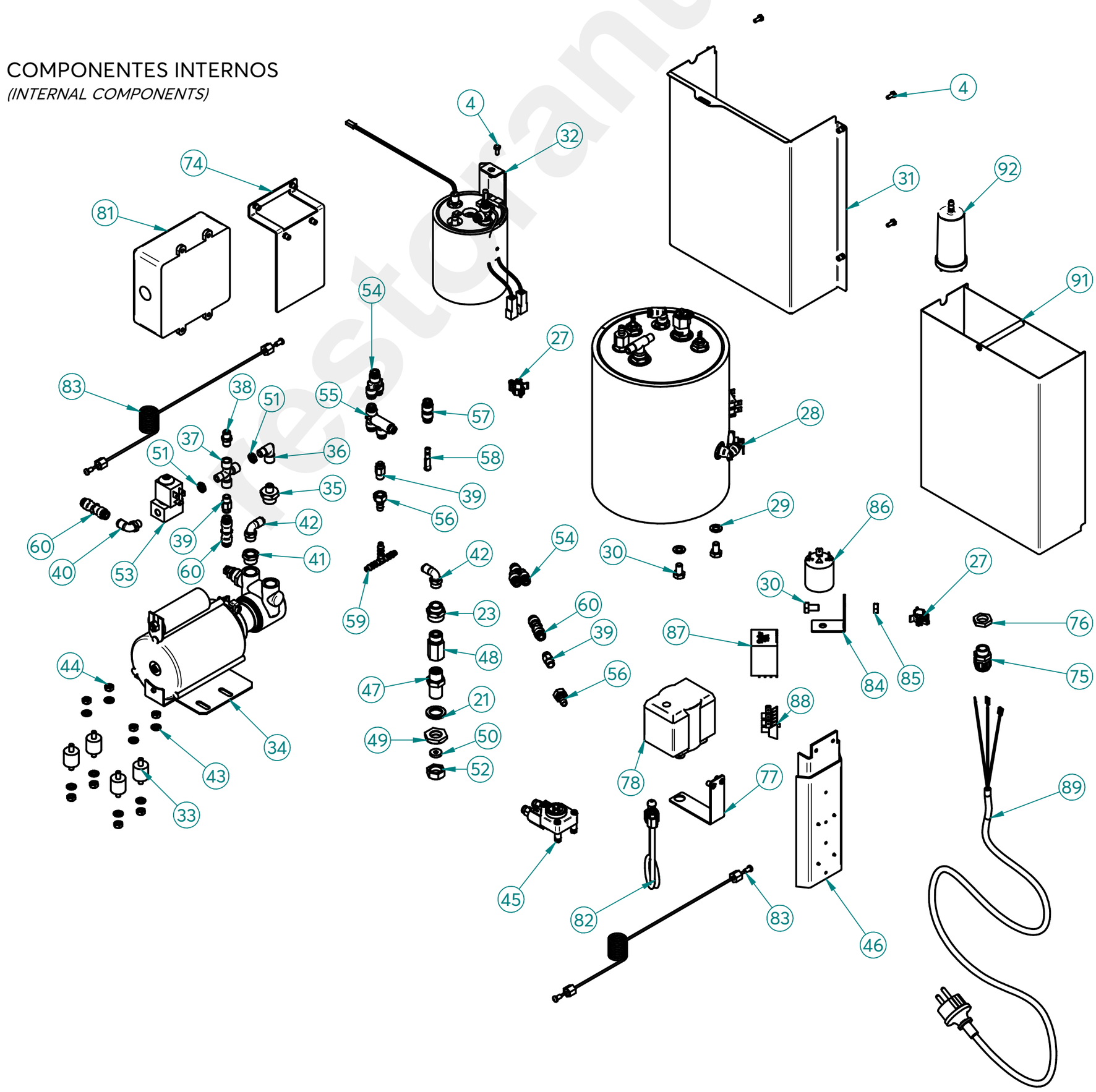

Management System ISO 9001:2015
TÜVRheinland CERTIFIED
www.tuv.com ID 9108624282

www.fiamma.pt

This drawing may be altered without previous notice.
Os elementos deste desenho podem ser alterados sem aviso prévio.

MÁQ. CAFÉ VELA 9BAR

ESPRESSO COFFEE MACHINE VELA 9BAR

R03

LISTA DE COMPONENTES E ACESSÓRIOS

Spare parts list

ITEM Nº	CÓDIGO	DESIGNAÇÃO	DESIGNATION	QUANT.
1	PRÉ-MONTAGEM	CHASSI VELA NV	VELA CHASSIS	1
2	4.0.000.0803	PE MAQ. DE CAFE 50x50	FEET FOR COFFE MACHINE 50X50	4
3	7.0.044.0019	PAINEL FRONTAL VELA 9BAR BLACK C/ GRAVAÇAO	FRONT PANEL VELA 9BAR BLACK	1
4	4.2.000.9646	PARAFUSO CAB. SEXT. M4X10 INOX DIN933	SCREW M4X10 DIN933	9
5	7.0.042.0304CL3	TABULEIRO INFERIOR VELA BLACK-RAL 9005 MAT	VELA INFERIOR TRAY BLACK-RAL 9005 MAT	1
6	4.0.016.7020	FIXADOR GRELHA CHAVENAS ARAME	FIXER PIN	2
7	4.0.028.0002	JUNTA GRUPO ECC-07	ECC-07 GROUP GASKET	1
8	7.0.042.0048	REFORÇO GRUPO VELA	VELA GROUP REINFORCEMENT	1
9	7.0.037.0134-B	GRUPO CONJ. ASTROLAB MB	GROUP ASSEMB. ASTROLAB MB	1
10	7.0.037.0009-A	BLINDAGEM INFERIOR GRUPO ASTROLAB MB	ASTROLAB GROUP INFERIOR COVER	1
11	4.0.037.0041	LED BRANCO DE ENCAIXE Ø13MM 12V C/ CABO	FITTING WHITE LED Ø13MM 12V W/ CABLE	2
12	4.0.037.0006	BLINDAGEM SUPERIOR GRUPO S/ E-LEVER ASTROLAB	ASTROLAB UPPER GROUP SHIELDING	1
13	4.2.000.9113	PARAFUSO ROSCA PLASTICO K40X12 ZINC.	SCREW K40X12	4
14	4.0.000.1021	TECLADO 7T C/ DISPLAY OLED FIAMMA	PUSH-BUTTON 7 BTS W/ OLED DISPLAY FIAMMA	1
15	4.2.000.9618	PARAFUSO CAB. OVAL UMBR. M3X10 INOX	SCREW M3x10	5
16	4.0.000.0102	RACORD L G1/8 TUBO TEFLON ø4	ø4 G1/8 TEFLON TUBE L RACORD	1
17	4.0.001.1010	RACORD DESCARGA GRUPO MINIBAR NV	GROUP FLUSHING FITTING	1
18	4.2.000.9175	PORCA M10 ZINC. DIN934	M10 NUT ZINC. DIN934	1
19	4.0.037.2010	BLINDAGEM ELECTROVALVULA GRUPO ASTROLAB V24	GROUP ELECTROVALVE SHIELDING V24	1
20	PRÉ-MONTAGEM	PM-TORNEIRA MEIA VOLTA VAPOR CONJ. ASTROLAB	COOL TOUCH TAP ASSEMB. ASTROLAB	1
21	4.2.000.9140	ANILHA RECART. M16 ZINC. DIN6798A	TOOTHED WASHER M16 DIN6798A	3
22	4.0.037.0166	PORCA G3/8 LATAO (SEXT. 24MM) TORN. CROM. RST	G3/8 CHROMED BRASS NUT	2
23	4.0.000.0116	RACORD G1/4F-G3/8F NIQ.	G1/4F-G3/8F NICKEL RACORD	3
24	4.0.000.0121	ORING 9,92X2,62 VITON	ORING 9,92X2,62 VITON	2
25	4.0.000.0099	RACORD G1/4 TUBO ø6	FITTING G1/4 - Ø6 PIPE	2
26	PRÉ-MONTAGEM	PM-TORNEIRA MEIA VOLTA ÁGUA CONJ. VELA 9 BAR	WATER TAP ASSEMB. VELA 9BAR	1
27	4.2.000.9260	ABRAÇADEIRA CLIP Ø6,5/3-13MM	CLAMP Ø6,5/3-13MM	2
28	PRÉ-MONTAGEM	CALDEIRA 4LT MB C/ ACESS. CONJ. VELA 9BAR	4LT MB BOILER W/ ACESS. ASS. VELA 9BAR	1
29	4.2.000.9138	ANILHA RECART. M8 ZINC. DIN6798A	S/STEEL TOOTHED WASHER M8 DIN6798A	2
30	4.2.000.9670	PARAFUSO CAB. SEXT. M8X14 ZINC. DIN933	SCREW M8X10	3
31	7.0.042.0030-A	APOIO SUPERIOR DO DEPÓSITO VELA-CONJ	VELA UPPER TANK SUPPORT ASSEMB.	1
32	7.0.042.0063	CALDEIRA INOX 0,5LT 1500W CONJ. NV VELA	VELA 1500W 0,5L INOX BOILER ASS.	1
33	4.0.000.0032	APOIO MOTOR	MOTOR SUPPORT	4
34	PRÉ-MONTAGEM	MOTOR BOMBA VELA CONJ.	MOTOR PUMP VELA ASS.	1
35	5.0.016.0235	RACORD G3/8 x G1/8 BLOCO ECC-07	RACORD G3/8XG1/8 (DISTRIB. GROUP ECC-07)	1
36	5.0.000.0728	RACORD L G1/8-G1/8F	RACORD L G1/8-G1/8F	1
37	5.0.000.0737	RACORD X G1/8-G1/8F-G1/8F-G1/8F NIQ.	RACORD X G1/8-G1/8F-G1/8F-G1/8F	1
38	5.0.000.0725	RACORD G1/8-G1/8 NIQ.	RACORD G1/8-G1/8 NIQ.	1
39	4.0.000.0104	RACORD G1/8 TUBO TEFLON ø6	ø6 G1/8 TEFLON TUBE RACORD	3
40	4.0.000.0108	RACORD L G1/8 TUBO TEFLON ø6	ø6 G1/8 TEFLON TUBE L RACORD	1
41	4.0.000.0118	RACORD G3/8-G1/4F NIQ.	G3/8-G1/4F NICKEL RACORD	1
42	4.0.000.0109	RACORD L G1/4 TUBO TEFLON ø6	ø6 G1/4 TEFLON TUBE L RACORD	2
43	4.2.000.9139	ANILHA RECART. M6 INOX DIN933	S/STEEL TOOTHED WASHER M6 DIN6798A	8
44	4.2.000.9173	PORCA M6 ZINC. DIN934	M6 NUT ZINC. DIN934	8
45	PRÉ-MONTAGEM	CONTADOR VOLUMETRICO CONJ. VELA	VELA VOLUMETRIC DOSER ASSEMB.	1
46	PRÉ-MONTAGEM	SUPORTE RELES E RELES VELA CONJ.	VELA RELAY SUPPORT & STATIC RELAY ASSEMB	1
47	4.0.000.0043	RACORD G3/8-G3/8 (FILTRO ENT. AGUA)	RACORD G3/8-G3/8 (WATER INLET FILTER)	1
48	4.0.000.0040	PORTA FILTRO ENT. AGUA C/ FILTRO NIPLESS	FILTER HOLDER OF WATER INLET	1
49	4.0.160.0063	PORCA G3/8 LATAO NIQ. (SEXT. 27MM)	NIQ. NUT G3/8 (27MM)	1
50	4.0.042.0058	VEDANTE PLANO Ø15x5,5x3,5MM	PLAIN SEAL Ø15x5,5x3,5MM	1
51	4.0.000.0046	PORCA G1/8 LATAO NIQ.	BRASS NUT G1/8	2
52	4.0.016.0014	TAMPAO G3/8F LATAO	BRASS COVER G3/8F	1
53	4.0.037.0104	ELECTROVALVULA 2 VIAS 230V INOX - G1/8F Ø1,9	2-WAY SOL.VALVE 230V INOX - G1/8F Ø1,9	1
54	4.0.000.0098	CONECTOR RAPIDO Y TUBO ø6	Y CONNECTOR TUBE ø6	2
55	5.0.042.0013	VALVULA DE EXPANSÃO TUBO Ø6	EXPANSION VALVE TUBE Ø6	1

restoran.eu

LISTA DE COMPONENTES E ACESSÓRIOS

Spare parts list

ITEM Nº	CÓDIGO	DESIGNAÇÃO	DESIGNATION	QUANT.
56	4.0.000.0198	RACORD DESCARGA ELECTROVALVULA	ELECTROVALVE DRAINAGE RACCORD	2
57	4.0.000.0097	CONECTOR RAPIDO TUBO ø6	FAST TUBE CONNECTOR ø6	1
58	4.0.000.0093	TAMPAO TUBO ø6	TUBE COVER ø6	1
59	4.0.000.0096	CONECTOR RAPIDO T TUBO Ø6	T QUICK CONNECTOR TUBE Ø6	1
60	5.0.042.0010	VALVULA ANTI-RETORNO TUBO Ø6	NON RETURN VALVE TUBE Ø6	3
61	PRÉ-MONTAGEM	TABULEIRO SUPERIOR VELA CONJ.	VELA UPPER TRAY ASSEMB.	1
62	4.0.042.0040	GRELHA TABULEIRO SUPERIOR VELA	VELA UPPER TRAY GRID	1
63	4.2.000.9620	PARAFUSO CAB. OVAL UMBR. M5X20 INOX	M5X20 SS HEXAGON SOCKET BUTTON HEAD SCREW	6
64	7.0.042.1042	PAINEL INFERIOR VELA V24	VELA 2 INFERIOR PANEL	1
65	7.0.066.0006	CASQUILHO GR 5353.000.13 NIQ.	SLEEVE GR 5353.000.13 NIQ.	2
66	4.2.000.9180	PORCA M5 ZINC. C/ RECART. DIN6923	M5 NUT ZINC. DIN6923	2
67	7.0.042.0001BK	PAINEL LATERAL DIR. VELA BLACK	VELA LATERAL RIGHT PANEL BLACK	1
68	4.2.000.9700	PARAFUSO SERRILHADO M5X12 INOX DIN 464	KNURLED SCREW M5X12 DIN464	8
69	7.0.042.0002BK	PAINEL LATERAL ESQ. VELA BLACK	VELA LATERAL LEFT PANEL BLACK	1
70	7.0.042.0003BK	PAINEL POSTERIOR VELA BLACK	VELA POSTERIOR PANEL BLACK	1
71	4.2.000.9061	PARAFUSO CAB. SEXT. M4X6 NIQ. DIN933	M4X6 NIQ. DIN933 HEX HEAD SREW	2
72	7.0.042.0043	EMBELEZADOR TAB. INFERIOR VELA C/ GRAVAÇÃO	VELA INFERIOR TRAY DECORATION	1
73	4.0.042.0030	GRELHA TABULEIRO - VELA	VELA INFERIOR TRAY GRID	1
74	7.0.044.0034	SUPORTE UNIDADE ELÉTRICA VELA 9 BAR CONJ	VELA 9 BAR ELECTRIC UNIT SUPPORT ASSEMB.	1
75	4.0.042.0060	CERRA CABOS P/ FURO Ø17,5	CABLE CLAMP (Ø17,5 HOLE)	1
76	4.0.042.0060_3	PORCA CERRA CABOS P/ FURO Ø17,5	CABLE CLAMP NUT (Ø15,5 HOLE)	1
77	7.0.044.0036	SUPORTE PRESSOSTATO VELA 9 BAR CONJ	VELA 9 BAR PRESSURE SWITCH SUPPORT ASSEMB.	1
78	5.0.000.0681	PRESSOSTATO 20A/400V 0,5-1,4BAR	PRESSURE SWITCH 20A/400V 0,5-1,4BAR	1
79	5.0.000.0391-A	MANOMETRO 0-16BAR	PRESSURE GAUGE 0-16BAR	1
80	5.0.000.0392-A	MANOMETRO 0-2,5BAR	PRESSURE GAUGE 0-2,5BAR	1
81	4.0.000.0867	UNIDADE ELECTRONICA DELUXE FULL RANGE 100-240V VELA 9BAR	ELECT. BOARD DELUXE FULL RANGE 110-240V VELA 9BAR	1
82	7.0.000.0051	TUBO CALDEIRA PRESSOSTATO REVOL./ATLANTIC	TUBE BOILER/PRESSURE SWITCH	1
83	7.0.000.0022	TUBO CAPILAR 1,27X2,5X1000	CAPILLARY TUBE	2
84	7.0.042.0050	SUPORTE FILTRO VELA	VELA FILTER SUPPORT	1
85	4.2.000.9174	PORCA M8 ZINC. DIN934	M8 NUT ZINC. DIN934	1
86	4.0.000.0997	FILTRO EMC MAQ. CAFE	EMC FILTER COFFEE MACHINE	1
87	4.0.000.0995	RELE 16A / 230VAC	RELAY 16A / 230VAC	1
88	4.0.016.0101	LIGADOR 3 POLOS	3-POLES CONNECTOR	1
89	4.0.085.0070	CABO H07RN-F 3G1,5 - 1,5MT C/ FICHA+TERM.	CABLE H07RN-F 3G1,5 - 1,5MT W/ PLUG	1
90	4.0.042.0028	INTERRUPTOR BIPOLAR ALAVANCA C/ ETIQ. ON/OFF	BIPOLAR SWITCH ON/OFF	1
91	PRÉ-MONTAGEM	DEPOSITO AGUA VELA CONJUNTO	VELA WATER TANK ASS.	1
92	4.0.001.1025	FILTRO AGUA MARINA CV DI & MINIBAR NV	WATER FILTER	1
93	4.0.042.0006	DEPÓSITO ESGOTO VELA	VELA DRAIN TANK	1
94	4.0.042.0005	TAMPA DEPÓSITO ÁGUA VELA	VELA WATER TANK COVER	1
95	4.0.025.0135	SINALIZADOR LARANJA Ø10MM TERM. MACHO	ORANGE LED Ø10MM	1
96	4.0.025.0130	SINALIZADOR VERDE Ø10MM TERM. MACHO	GREEN LED Ø10MM	1
97	4.0.042.0038	PAINEL PERSONALIZADO POSTERIOR VELA	VELA POSTERIOR PERSONALIZED PANEL	1
98	4.0.028.0075	TAPA FUROS Ø13,5MM	COVER Ø13,5MM	1
99	4.0.042.0050	TAMPAO TABULEIRO INFERIOR VELA	INFERIOR TRAY TAMPON	1
100	4.2.000.9157	ANILHA PLANA M4 ZINC. DIN125-1A	DIN125-1A M4 ZINC PLATED WASHER	2
101	4.2.000.9122	PARAFUSO CAB. PH M4X16 ZINC. DIN7985	M4X16 ZINC. DIN7985 PH HEAD SREW	2
102	5.0.000.0630	PORTA FILTRO INOX CONJ. RST BRANCO - 2 BICAS	FILTER HOLD. REINF. ASSEMB. RST WHITE - 2 COFFEE CUP	1
103	5.0.000.0627-A	PORTA FILTRO INOX CONJ. RST BRANCO - 1 BICA	FILTER HOLD. REINF. ASSEMB. RST WHITE - 1 COFFEE CUP	1
104	5.0.000.0634	PORTA FILTRO INOX CONJ. RST BRANCO - BOTTOMLESS	FILTER HOLD. REINF. ASSEMB. RST WHITE - BOTTOMLESS	1

LISTA DE COMPONENTES E ACESSÓRIOS OUTRAS VERSÕES

Spare parts list other versions

ITEM Nº	CÓDIGO	DESIGNAÇÃO	DESIGNATION	MOD./MODEL	QUANT.
3*	7.0.044.0017	PAINEL FRONTAL VELA 9BAR C/ GRAVAÇAO	FRONT PANEL VELA 9BAR	MAQ. CAFE VELA 9 BAR WOOD	1
68*	7.0.042.0001WD	PAINEL LATERAL DIR. VELA WOOD	VELA RIGHT SIDE PANEL (WOOD)	MAQ. CAFE VELA 9 BAR WOOD	1
69*	7.0.042.0002WD	PAINEL LATERAL ESQ. VELA WOOD	VELA LEFT SIDE PANEL (WOOD)	MAQ. CAFE VELA 9 BAR WOOD	1
70*	7.0.042.0003WD	PAINEL POSTERIOR VELA WOOD	VELA BACK PANEL (WOOD)	MAQ. CAFE VELA 9 BAR WOOD	1

www.fiamma.pt

This drawing may be altered without previous notice.
Os elementos deste desenho podem ser alterados sem aviso prévio.

9 - 7.0.037.0134-A - GRUPO CONJUNTO ASTROLAB MB

9 - 7.0.037.0134-A - ASTROLAB GROUP ASSEMB. MB

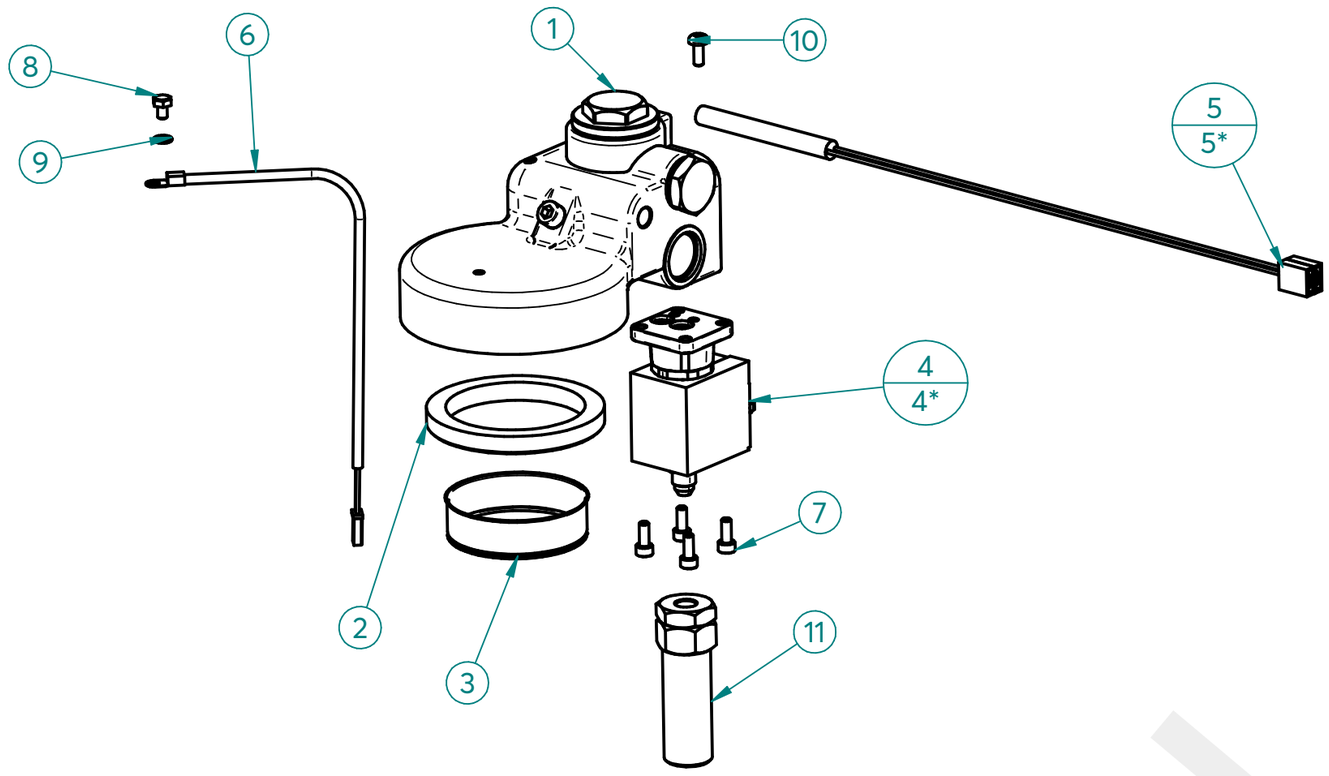

ITEM Nº	CÓDIGO	DESIGNAÇÃO	DESIGNATION	QUANT.
1	4.0.028.0000	GRUPO ECC-07 C/ RESIST.	ECC-07 GROUP W/ RESIST.	1
2	5.0.025.0012	JUNTA PORTA FILTRO 58X74X8,5MM (GR B-61/ECC-07)	FILTER HOLDER GASKET	1
3	5.0.025.0040	CRIVO GRUPO COMPETIÇAO	GROUP B-61 SIEVE	1
4	5.0.000.1130	ELECTROVALVULA 3 VIAS 230V C/ ORING - BASE LATAO	ELECTROVALVE 3 WAYS 230V W/ ORING - BRASS BASE	1
5	4.0.028.0060	RESISTENCIA CARTUCHO ø8 150W-230V	CARTRIDGE HEAT. ELEM. Ø8 150W 230V W/TERM.	1
6	4.0.000.0940	SONDA TEMPERATURA Ø4,25	TEMPERATURE PROBE Ø4,25	1
7	5.0.000.0575	PARAF. UMBRACO M4X10 INOX DIN912	M4X10 INOX DIN912 UMBRACO SCREW	4
8	4.2.000.9061	PARAFUSO CAB. SEXT. M4X6 NIQ. DIN933	M4X6 NIQ. DIN933 HEX HEAD SREW	1
9	4.2.000.9135	ANILHA RECART. M4 ZINC. DIN6798A	ZINC-PLATED TOOTHED WASHER M4 DIN6798A	1
10	4.2.000.9055	PARAFUSO CAB. PH M4X10 ZINC. DIN7985	ZINC-PLATED PHILLIPS HEAD SCREW M4X10	1
11	5.0.037.0020	RACORD DESCARGA GRUPO CONJ. CROM. L=70MM	ASS. GROUP DRAIN FITTING CROM. L=70MM	1

MODELO 208-240V/60HZ / *MODEL 208-240V/60HZ*

9 - 7.0.037.0133 -A- GRUPO CONJ. ASTROLAB MB 208-240V/60HZ

9 - GROUP ASSEMB. ASTROLAB MB 208-240V/60HZ

ITEM Nº	CÓDIGO	DESIGNAÇÃO	DESIGNATION	QUANT.
4*	5.0.000.0143	ELECTROVALVULA 3 VIAS 208-240V/60Hz (PARKER) - GRUPO	208-240V/60Hz 3 WAY ELECTROVALVE GROUP	1

MODELO 110V / *MODEL 110V*

ITEM Nº	CÓDIGO	DESIGNAÇÃO	DESIGNATION	QUANT.
4*	5.0.000.1132	ELECTROVALVULA 3 VIAS 120V C/ ORING - BASE LATAO	ELECTROVALVE 3 WAYS 120V W/ ORING - BRASS BASE	1
5*	4.0.028.0069	RESISTENCIA CARTUCHO Ø8 150W-120V	CARTRIDGE HEAT. ELEMENT Ø8 150W-120V	1

1 - 4.0.028.0000 - GRUPO ECC-07 C/ RESIST.

1 - ECC-07 GROUP W/ RESIST.

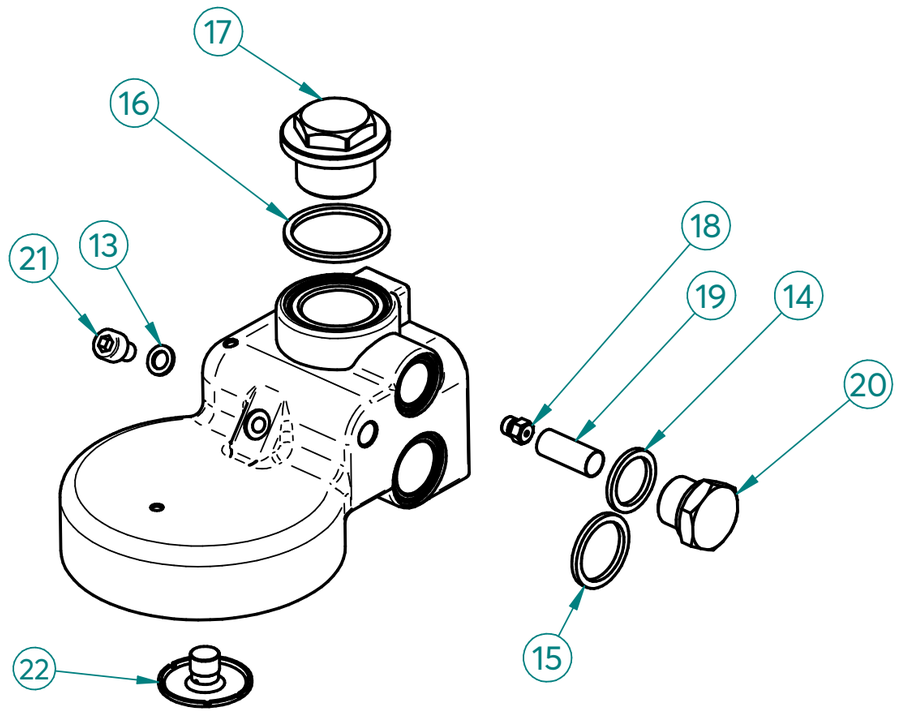

ITEM Nº	CÓDIGO	DESIGNAÇÃO	DESIGNATION	QUANT.
13	5.0.025.0015	JUNTA TEFLON 10X6X1	TEFLON GASKET	1
14	5.0.025.0022	JUNTA TEFLON 22X17X2	TEFLON GASKET	1
15	5.0.016.0106	JUNTA TEFLON 26X 21X2	TEFLON GASKET	1
16	5.0.025.0002	JUNTA TEFLON 35X30X2	TEFLON GASKET	1
17	5.0.016.0102	TAMPAO SUPERIOR M26X1,5 CROM. GR ECC-07	UPPER CHROM. COVER M26X1,5 (GR ECC-07)	1
18	5.0.016.0110	INJECTOR 0.7 M6X0,75 (GR ECC-07)	INJECTOR 0,7 M6X0,75 (GR ECC-07)	1
19	5.0.025.0023	FITRO INOX INJECTOR	GROUP GIGLEUR FILTER	1
20	5.0.025.0021	TAMPAO G3/8 CROM. (GR B-61/GR EC-07)	CHROM. COVER G3/8 (GR B-61/GR ECC-07)	1
21	5.0.025.0003	PARAFUSO UMBRACO M6X10 INOX (GR B-61/ECC-07)	FRONT INOX SCREW M6X10 OF THE GROUP B-61	1
22	5.0.025.0009	DISTRIBUIDOR GRUPO B-61/ECC-07	OUTLET GROUP B-61/ECC-07	1

Management System ISO 9001:2015
TÜVRheinland CERTIFIED
www.tuv.com ID 9108624282

www.fiamma.pt

This drawing may be altered without previous notice.
Os elementos deste desenho podem ser alterados sem aviso prévio.

20 - PM -TORNEIRA MEIA VOLTA VAPOR CONJ. ASTROLAB

20 - COOL TOUCH TAP ASSEMB. ASTROLAB

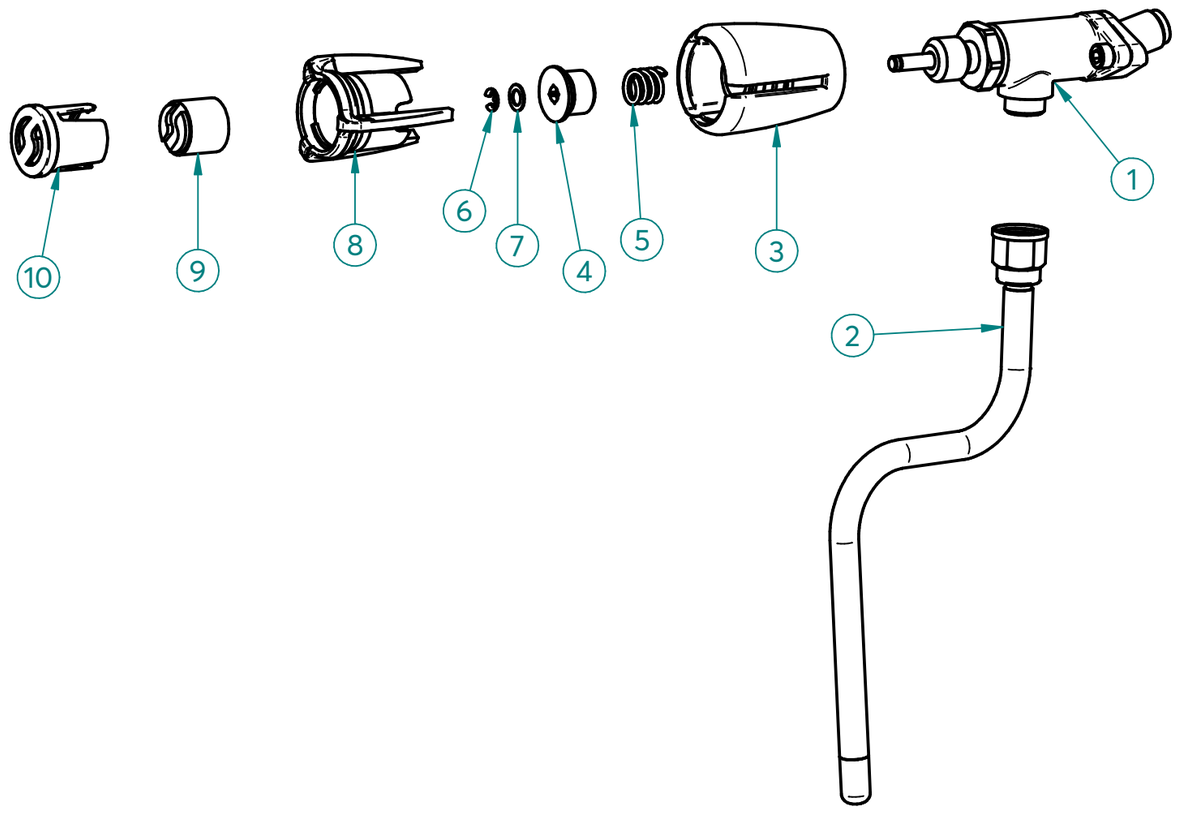

ITEM Nº	CÓDIGO	DESIGNAÇÃO	DESIGNATION	QUANT.
1	4.0.037.0161	TORNEIRA MEIA VOLTA G3/8-G3/8 CROM. S/ ACESS. RST	TAP G3/8-G3/8 CROM. WITHOUT ACESS. RST	1
2	5.0.028.0340	TUBO TORNEIRA VAPOR COOL TOUCH (CONJ.)	COOL TOUCH STEAM TAP TUBE	1
3	4.0.007.0126	CORPO MANIPULO TORN. MEIA VOLTA ECC-23 RST	BODY TAP KNOB RST	1
4	5.0.007.0011	RACORD ADAPT. TR18X8 2P TORN. MEIA VOLTA RST	RACORD ADAPT. TAP RST	1
5	5.0.016.0214	MOLA RACORD ADAPT. TORN. MEIA VOLTA RST	SPRING-K TAP	1
6	4.0.037.0164	FREIO SEGURANÇA 4MM INOX	SAFETY BRAKE 4MM STAINLESS STEEL	1
7	4.0.037.0165	ANILHA PLANA 11X6,5X0,5MM LATAO TORN. MEIA VOLTA RST	BRASS PLAIN WASHER 11X6,5X0,5MM	1
8	4.0.007.0127	ANEL CROMADO MAN. TORN. RST	CHROME RING TAP KNOB RST	1
9	4.0.007.0135	SIMBOLO FIAMMA BRANCO MAN. TORN. RST	WHITE SYMBOL FIAMMA TAP KNOB RST	1
10	4.0.007.0131	TAMPAO MAN. TORN. RST	FILTER HOLDER HANDLE TAP	1

ITEM Nº	CÓDIGO	DESIGNAÇÃO	DESIGNATION	QUANT.
3*	7.0.007.0326WD	CORPO MANIPULO TORN. ECC-23 MEIA VOLTA WOOD	WOOD KNOB TAP	1

1 - 4.0.037.0161- TORNEIRA MEIA VOLTA G3/8-G3/8 CROM. S/ ACESS. RST

1 - TAP G3/8-G3/8 CROM. WITHOUT ACESS. RST

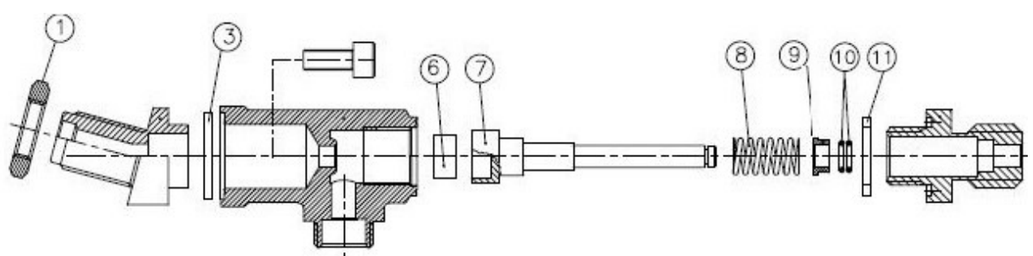

ITEM Nº	CÓDIGO	DESIGNAÇÃO	DESIGNATION	QUANT.
1	4.0.037.0166	PORCA G3/8 LATAO (SEXT. 24MM) TORN. CROM. RST	BRASS NUT G3/8 (HEX. 24MM)	1
3	5.0.037.0302	JUNTA TEFLON 24X18X2 TORN. ALAVANCA CROM.	TEFLON GASKET 24X18X2MM LEVER TAP CROM.	1
6	5.0.016.0301	JUNTA BORRACHA TORN. ECC-07	ECC-07 TAP RUBBER GASKET	1
7	5.0.037.0338	VEIO TORNEIRA MEIA VOLTA CROM.	TAP SPINDLE CROM.	1
8	5.0.016.0302	MOLA VEIO TORN. ECC-07	ECC-07 TAP SPINDLE SPRING	1
9	5.0.016.0305	CASQUILHO VEIO TORN. ECC-07	ECC-07 TAP SHAFT BUSHING	1
10	5.0.016.0306	ORING VEIO TORN. ECC-07	ECC-07 TAP SPINDLE ORING	2
11	5.0.016.0303	JUNTA COBRE 22X17X2 TORN. ECC-07	ECC-07 TAP COPPER GASKET 22X17X2	1

Management System ISO 9001:2015 TÜVRheinland CERTIFIED www.tuv.com ID 9108624282

www.fiamma.pt

This drawing may be altered without previous notice.
Os elementos deste desenho podem ser alterados sem aviso prévio.

OPCIONAL/OPTIONAL

20 - PM - TORNEIRA VAPOR CONJ. ASTROLAB

20 - COOL TOUCH TAP ASSEMB. ASTROLAB

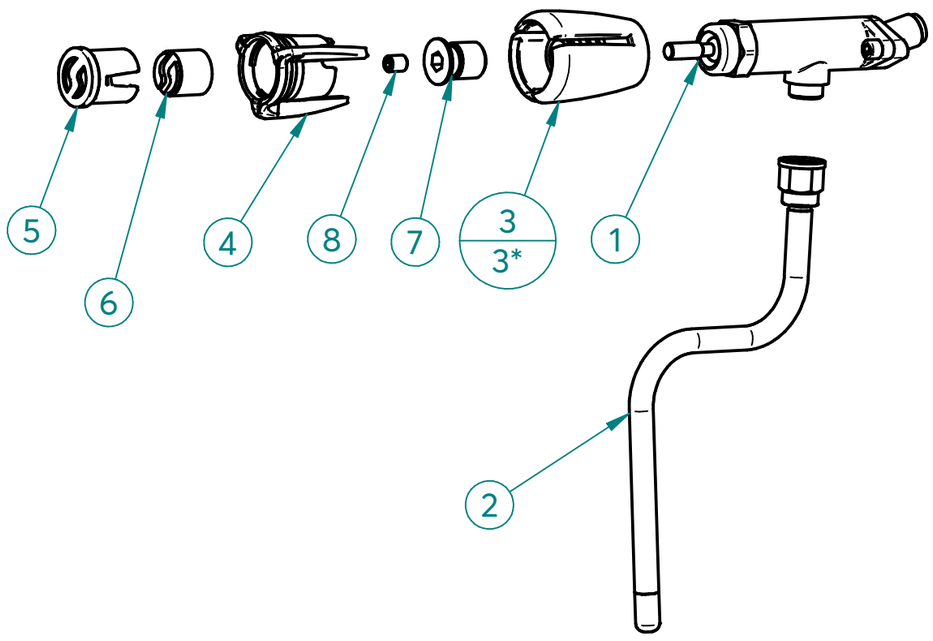

ITEM Nº	CÓDIGO	DESIGNAÇÃO	DESIGNATION	QUANT.
1	5.0.037.0010	TORNEIRA ALAVANCA G1/4-G3/8 CROM. RST	LEVER TAP G1/4-G3/8 CROM. RST	1
2	5.0.028.0340	TUBO TORNEIRA VAPOR COOL TOUCH (CONJ.)	COOL TOUCH STEAM TAP TUBE	1
3	4.0.007.0125	CORPO MANIPULO TORN. RST	BODY TAP KNOB RST	1
4	4.0.007.0127	ANEL CROMADO MAN. TORN. RST	CHROME RING TAP KNOB RST	1
5	4.0.007.0131	TAMPAO MAN. TORN. RST	FILTER HOLDER HANDLE TAP	1
6	4.0.007.0135	SIMBOLO FIAMMA BRANCO MAN. TORN. RST	WHITE SYMBOL FIAMMA TAP KNOB RST	1
7	5.0.007.0011	RACORD ADAPT. TR18X4A2P-M8F TORN. ALAVANCA RST	RACORD ADAPT. LEVER TAP RST	1
8	5.0.007.0012	PARAFUSO SEM CAB. UMBR. M8X10 ZINC. DIN916	ZINC-PLATED SOCKET SET SCREW M8X10 DIN916	1

ITEM Nº	CÓDIGO	DESIGNAÇÃO	DESIGNATION	QUANT.
3*	7.0.007.0325WD	CORPO MANIPULO TORN. RST WOOD	WOOD KNOB TAP	1

26 - PM_TORNEIRA MEIA VOLTA ÁGUA CONJ. VELA 9 BAR

26 - PM_WATER TAP ASSEMB. VELA 9 BAR

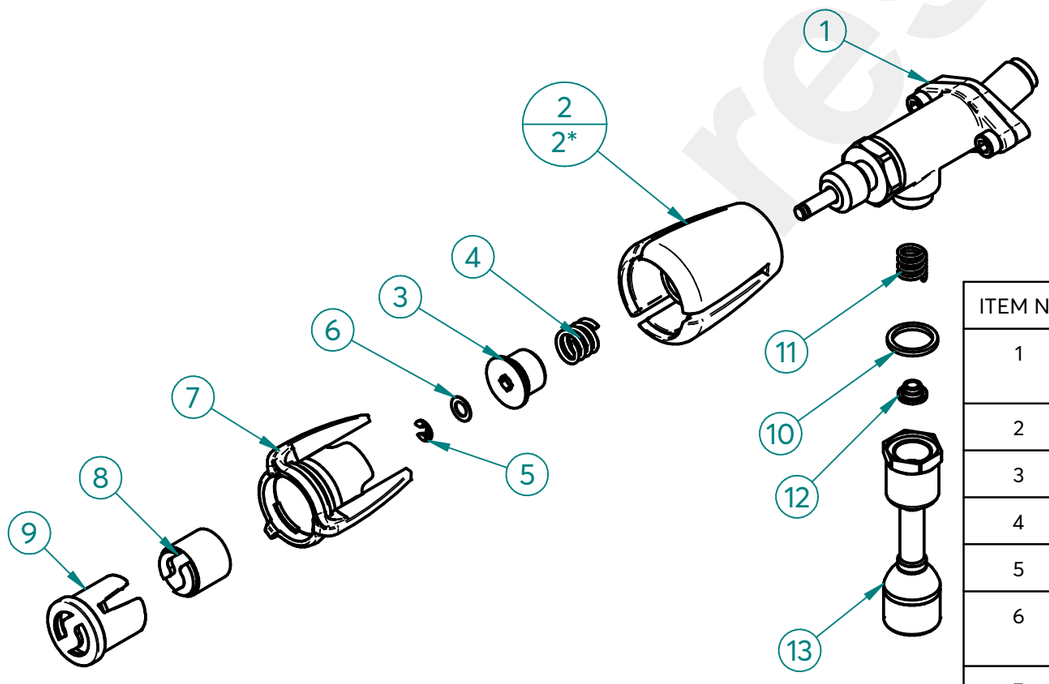

ITEM Nº	CÓDIGO	DESIGNAÇÃO	DESIGNATION	QUANT.
1	4.0.037.0161	TORNEIRA MEIA VOLTA G3/8-G3/8 CROM. S/ ACESS. RST	TAP G3/8-G3/8 CROM. WITHOUT ACESS. RST	1
2	4.0.007.0126	CORPO MANIPULO TORN. MEIA VOLTA ECC-23 RST	BODY TAP KNOB RST	1
3	5.0.007.0011	RACORD ADAPT. TR18X8 2P TORN. MEIA VOLTA RST	RACORD ADAPT. TAP RST	1
4	5.0.016.0214	MOLA RACORD ADAPT. TORN. MEIA VOLTA RST	SPRING-K TAP	1
5	4.0.037.0164	FREIO SEGURANÇA 4MM INOX	SAFETY BRAKE 4MM STAINLESS STEEL	1
6	4.0.037.0165	ANILHA PLANA 11X6,5X0,5MM LATAO TORN. MEIA VOLTA RST	BRASS PLAIN WASHER 11X6,5X0,5MM	1
7	4.0.007.0127	ANEL CROMADO MAN. TORN. RST	CHROME RING TAP KNOB RST	1
8	4.0.007.0135	SIMBOLO FIAMMA BRANCO MAN. TORN. RST	WHITE SYMBOL FIAMMA TAP KNOB RST	1
9	4.0.007.0131	TAMPAO MAN. TORN. RST	FILTER HOLDER HANDLE TAP	1
10	5.0.025.1386	JUNTA TEFLON 21X16,8X2	TEFLON GASKET	1
11	5.0.025.7060	MOLA TUBO AGUA/VAPOR TORN. EVOL.	SPRING TAP	1
12	5.0.025.6508	GUIA MOLA TUBO AGUA/VAPOR TORN. EVOL.	GUIDE BUSH	1
13	5.0.037.0330	TUBO TORNEIRA AGUA INOX ASTROLAB (CONJ.)	WATER TAP PIPE ASSEMB. ASTROLAB	1

ITEM Nº	CÓDIGO	DESIGNAÇÃO	DESIGNATION	QUANT.
2*	7.0.007.0326WD	CORPO MANIPULO TORN. ECC-23 MEIA VOLTA WOOD	WOOD KNOB TAP	1

Management System ISO 9001:2015
TÜVRheinland CERTIFIED
www.tuv.com ID 9108624282

www.fiamma.pt

This drawing may be altered without previous notice.
Os elementos deste desenho podem ser alterados sem aviso prévio.

OPCIONAL/OPTIONAL

26 - PM_TORNEIRA ÁGUA CONJ. VELA 9 BAR

26 - PM_WATER TAP ASSEMB. VELA 9 BAR

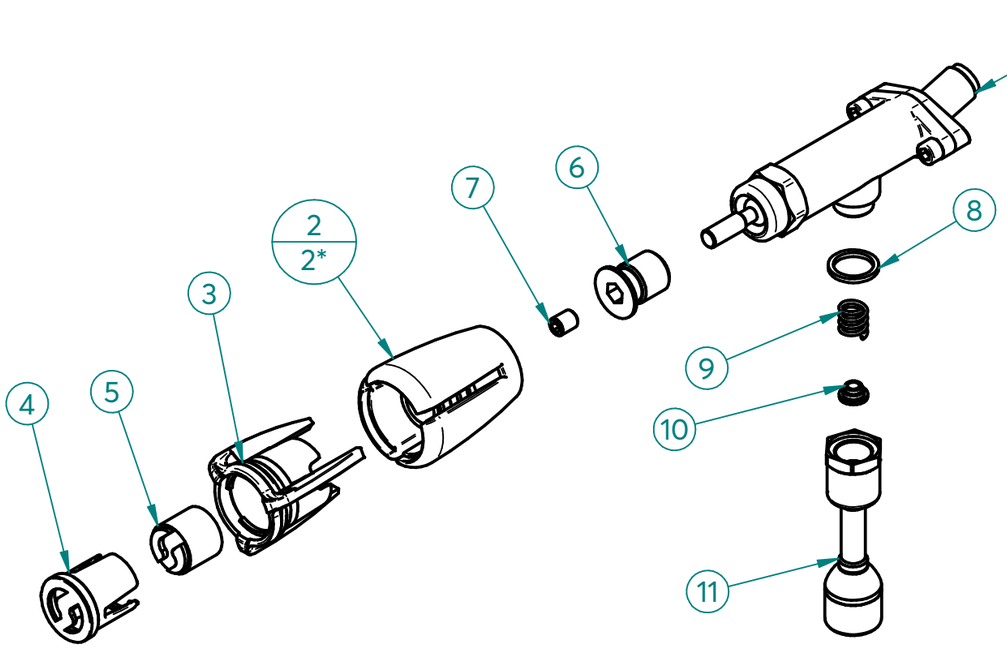

ITEM Nº	CÓDIGO	DESIGNAÇÃO	DESIGNATION	QUANT.
1	5.0.037.0010	TORNEIRA ALAVANCA G1/4-G3/8 CROM. RST	LEVER TAP G1/4-G3/8 CROM. RST	1
2	4.0.007.0125	CORPO MANIPULO TORN. RST	BODY TAP KNOB RST	1
3	4.0.007.0127	ANEL CROMADO MAN. TORN. RST	CHROME RING TAP KNOB RST	1
4	4.0.007.0131	TAMPAO MAN. TORN. RST	FILTER HOLDER HANDLE TAP	1
5	4.0.007.0135	SIMBOLO FIAMMA BRANCO MAN. TORN. RST	WHITE SYMBOL FIAMMA TAP KNOB RST	1
6	5.0.007.0011	RACORD ADAPT. TR18X4A2P-M8F TORN. ALAVANCA RST	RACORD ADAPT. LEVER TAP RST	1
7	5.0.007.0012	PARAFUSO SEM CAB. UMBR. M8X10 ZINC. DIN916	ZINC-PLATED SOCKET SET SCREW M8X10 DIN916	1
8	5.0.025.1386	JUNTA TEFLON 21X16,8X2	TEFLON GASKET	1
9	5.0.025.7060	MOLA TUBO AGUA/VAPOR TORN. EVOL.	SPRING TAP	1
10	5.0.025.6508	GUIA MOLA TUBO AGUA/VAPOR TORN. EVOL.	GUIDE BUSH	1
11	5.0.037.0330	TUBO TORNEIRA AGUA INOX ASTROLAB (CONJ.)	WATER TAP PIPE ASSEMB. ASTROLAB	1

ITEM Nº	CÓDIGO	DESIGNAÇÃO	DESIGNATION	QUANT.
2*	7.0.007.0325WD	CORPO MANIPULO TORN. RST WOOD	WOOD KNOB TAP	1

1 - 5.0.037.0010- TORNEIRA ALAVANCA G1/4-G3/8 CROM. RST

1 - LEVER TAP G1/4-G3/8 CROM. RST

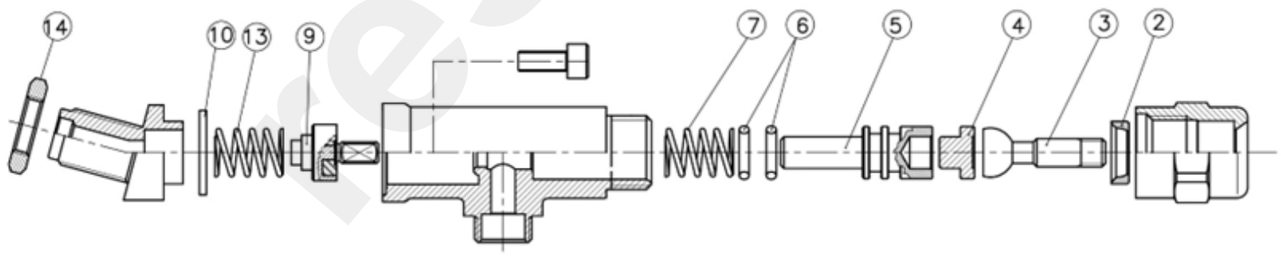

ITEM Nº	CÓDIGO	DESIGNAÇÃO	DESIGNATION	QUANT.
2	5.0.007.0309	INSERTO AÇO NITRO. TORN ALAVANCA	STEEL INSERT LEVER TAP	1
3	5.0.007.0308	VEIO FRONTAL AÇO NITRO. C/ ESFERA TORN. ALAVANCA	FRONT SHAFT LEVER TAP	1
4	5.0.007.0307	CASQUILHO AÇO NITRO. TORN. ALAVANCA	METAL SLEEVE LEVER TAP	1
5	5.0.037.0305	VEIO POSTERIOR PORTA ORINGS TORN. ALAVANCA CROM.	REAR SHAFT LEVER TAP CROM.	1
6	5.0.007.0306	ORING VEIO POST. TORN. ALAVANCA	SHAFT ORING LEVER TAP	2
7	5.0.007.0304	MOLA VEIO TORN. ALAVANCA	SHAFT SPRING LEVER TAP	1
9	5.0.007.0301	VALVULA ANTI-RETORNO TORN. ALAVANCA	ANTI-BACKFLOW VALVE LEVER TAP	1
10	5.0.037.0302	JUNTA TEFLON 24X18X2 TORN. ALAVANCA CROM.	TEFLON GASKET 24X18X2MM LEVER TAP CROM.	1
13	5.0.037.0313	MOLA VALVULA ANTI-RETORNO TORN. ALAVANCA CROM.	ANTI-BACKFLOW SPRING LEVER TAP CROM.	1
14	4.0.000.0045	PORCA G3/8 LATAO (SEXT. 21MM)	BRASS NUT G3/8 (HEX. 21MM)	1

Management System ISO 9001:2015 TÜVRheinland CERTIFIED www.tuv.com ID 9108624282

www.fiamma.pt

This drawing may be altered without previous notice.
Os elementos deste desenho podem ser alterados sem aviso prévio.

28 - PM_ CALDEIRA 4LT MB C/ ACESS CONJ. VELA 9 BAR

28 - PM_4LT MB BOILER WITH ACESS. ASSEMB. VELA 9 BAR

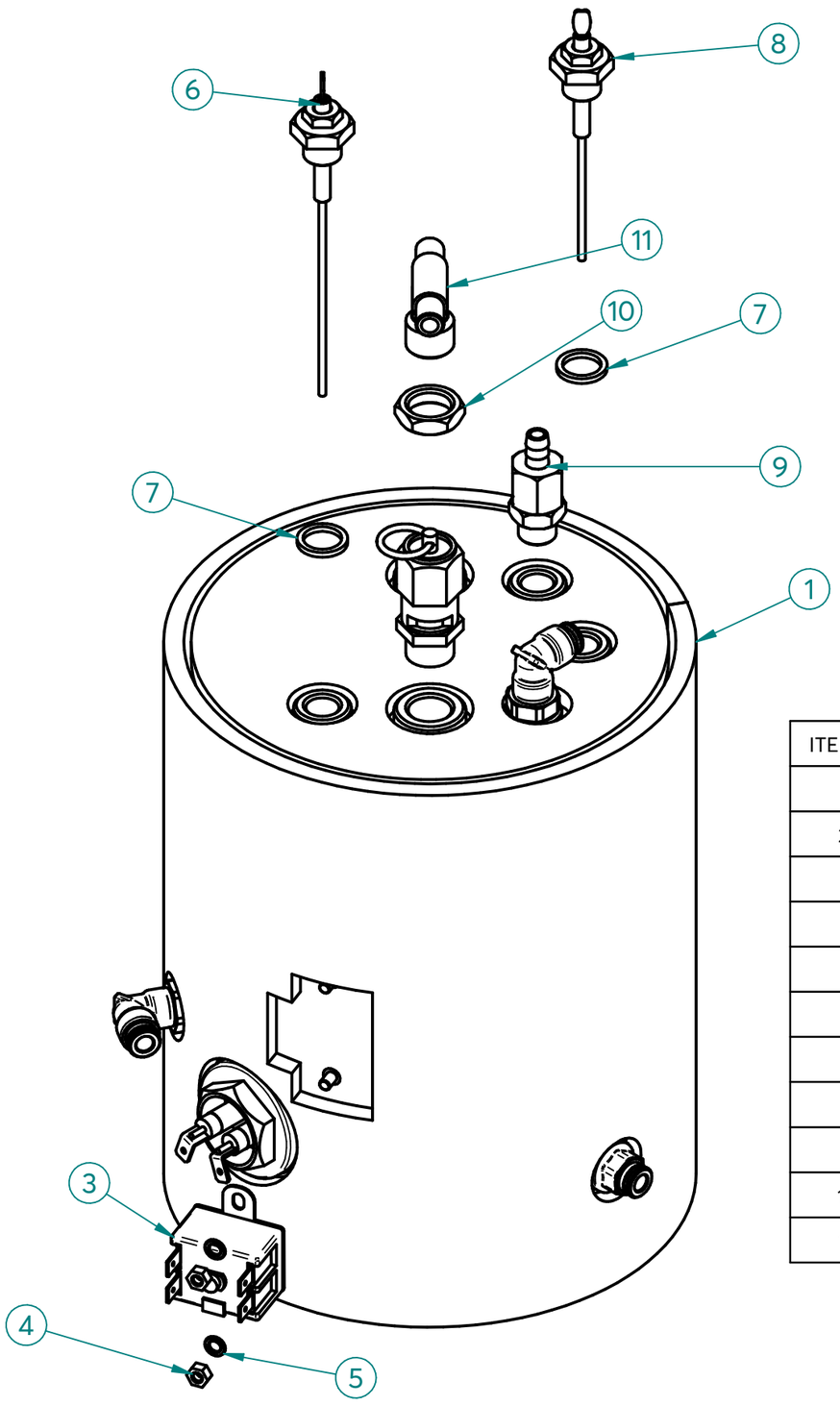

ITEM Nº	CÓDIGO	DESIGNAÇÃO	DESIGNATION	QUANT.
1	7.0.000.0532	CALDEIRA 4L MB C/ ACESS.	4LT BOILER W/ ACESS.	1
2*	4.0.000.0051	VALVULA SEGURANÇA CALDEIRA	BOILER SECURITY VALVE	1
3	4.0.000.0250	TERMOSTATO SEGURANÇA 130°	SAFETY THERMOSTAT 130°	1
4	4.2.000.9184	PORCA M4 LATAO DIN934	BRASS M4 NUT DIN934	2
5	4.2.000.9135	ANILHA RECART. M4 ZINC. DIN6798A	ZINC-PLATED TOOTHED WASHER M4 DIN6798A	2
6	7.0.025.0002	SONDA ø2,5X135MM CONJ.	ø2,5X135MM PROBE ASS.	1
7	5.0.000.0315	JUNTA TEFLON 18X13,5X2MM	TEFLON GASKET	2
8	7.0.016.0070	SONDA ø2,5X105MM CONJ.	ø2,5X105MM PROBE ASS.	1
9	5.0.000.1002	VALVULA ANTI-VACUO	ANTI VACUUM VALVE	1
10	4.0.000.0045	PORCA G3/8 LATAO (SEXT. 21MM)	BRASS NUT G3/8 (21MM)	1
11	4.0.000.0071	RACORD DUPLO G3/8-2XG1/8	DOUBLE RACCORD	1

1 - 7.0.000.0532 - CALDEIRA 4LT MB C/ ACESSÓRIOS

1 - 7.0.000.0532 - 4LT MB BOILER WITH ACESSORIES

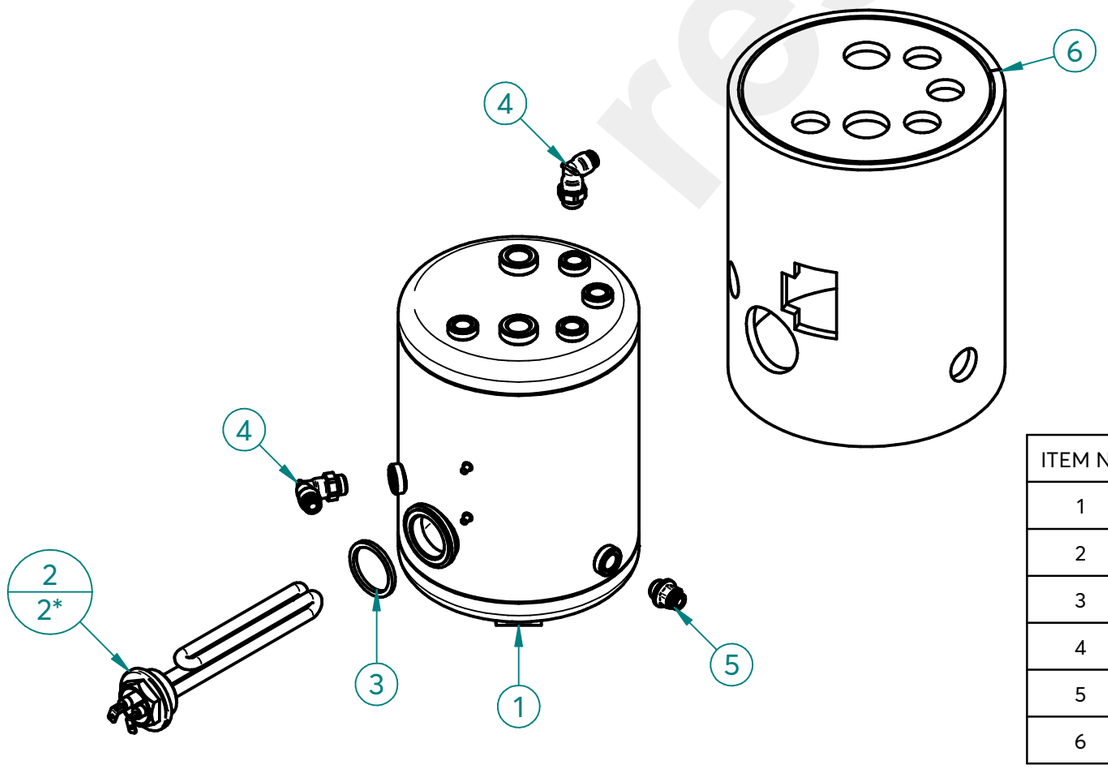

ITEM Nº	CÓDIGO	DESIGNAÇÃO	DESIGNATION	QUANT.
1	7.0.000.0531	CALDEIRA 4L MB	4L MB BOILER	1
2	4.0.000.0218	RESISTENCIA FLANGE RED. 1800W 1GR	BOILER HEATING ELEMENT 1800W 230V 1GR	1
3	5.0.000.0305	JUNTA RESISTENCIA SUPERBAR	HEATING ELEMENT GASKET	1
4	4.0.000.0109	RACORD L G1/4 TUBO TEFLON ø6	ø6 G1/4 TEFLON TUBE L RACORD	2
5	4.0.000.0099	RACORD G1/4 TUBO ø6	FITTING G1/4 - Ø6 PIPE	1
6	4.0.000.0423	ISOLAMENTO CALDEIRA 4LT MB	BOILER INSULATION 4LT MB	1

MODELO 110V / *MODEL 110V*

ITEM Nº	CÓDIGO	DESIGNAÇÃO	DESIGNATION	QUANT.
2*	5.0.000.0783-A	RESISTENCIA FLANGE RED. 1700W 120V 1GR	HEAT. ELEM. W/ROUND FLANGE 1700W 120V 1GR	1

Management System ISO 9001:2015
TÜVRheinland CERTIFIED
www.tuv.com ID 9108624282

www.fiamma.pt

This drawing may be altered without previous notice.
Os elementos deste desenho podem ser alterados sem aviso prévio.

MÁQ. CAFÉ VELA 9BAR

ESPRESSO COFFEE MACHINE VELA 9BAR

R03

32 - 7.0.042.0062 - CALDEIRA INOX 0,5LT 1500W CONJ. VELA

32 - 7.0.042.0062 - VELA 1500W 0,5L INOX BOILER ASSEMB.

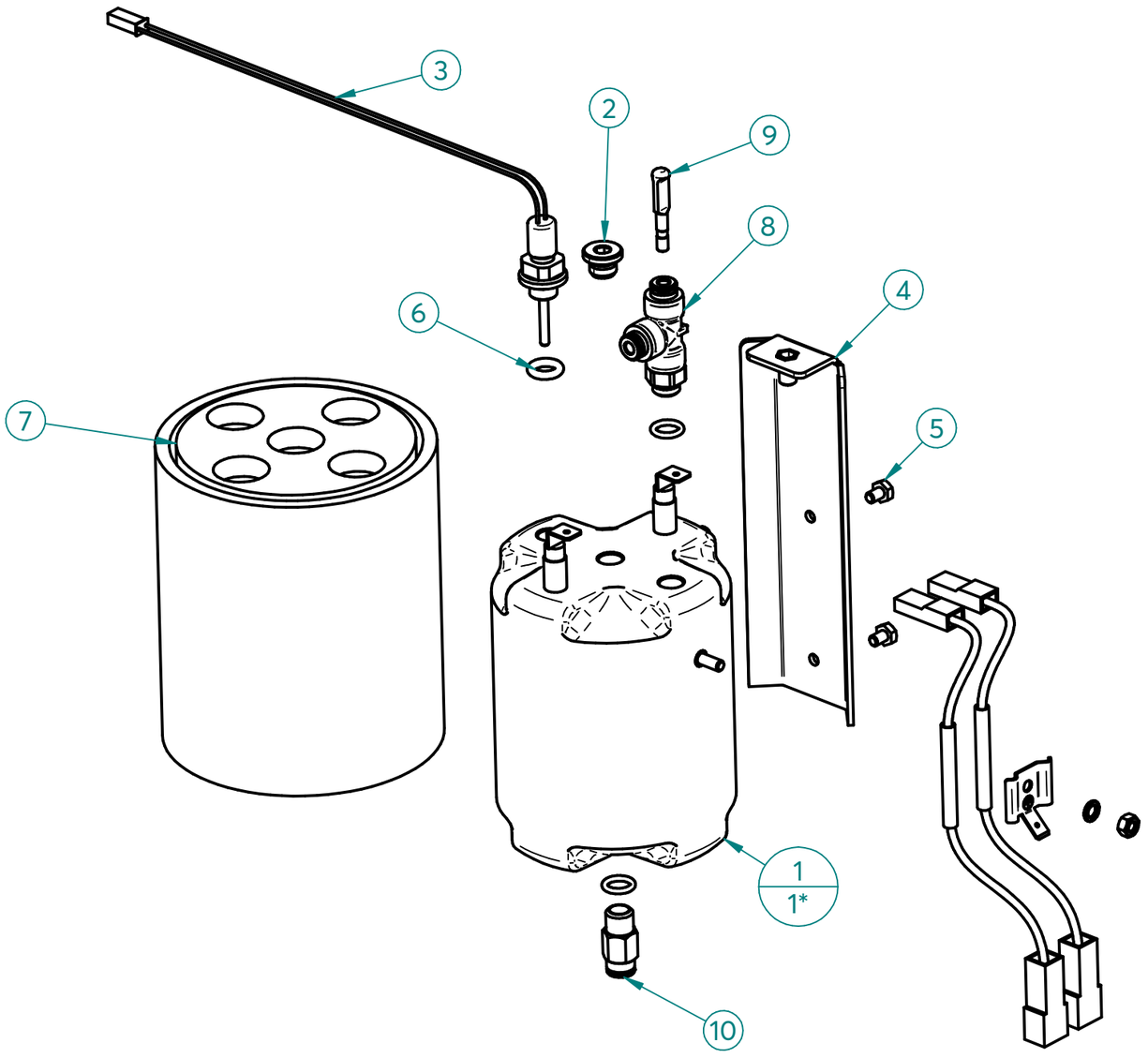

ITEM Nº	CÓDIGO	DESIGNAÇÃO	DESIGNATION	QUANT.
1	4.0.007.0027	CALDEIRA INOX 0,5LT 1500W S/ TERMOFUSIVEIS	SS BOILER 0,5LT 1500W WITHOUT THERMOFUSES	1
2	4.0.000.0152	TAMPAO G1/8	G1/8 PLUG	1
3	4.0.000.0931	SONDA TEMPERATURA G1/8	TEMPERATURE PROBE G1/8	1
4	7.0.042.0032	SUPORTE CALDEIRA CAFE VELA - CONJ.	VELA COFFEE BOILER SUPPORT ASSEMB.	1
5	4.2.000.9061	PARAFUSO CAB. SEXT. M4X6 NIQ. DIN933	M4X6 NIQ. DIN933 HEX HEAD SREW	2
6	4.0.028.0068	ORING 7X3 VITON	ORING 7X3 VITON	1
7	4.0.000.0425	ISOLAMENTO CALDEIRA CAFE 0, 5LT	COFFEE BOILER INSULATION 0,5LT	1
8	4.0.000.0094	RACORD T LATERAL G1/8 TUBO ø4	T SIDE FITTING G1/8 - Ø4 PIPE	1
9	4.0.000.0092	TAMPAO TUBO ø4	PUSH-IN PLUG TUBE Ø4	1
10	4.0.000.0104	RACORD G1/8 TUBO TEFLON ø6	ø6 G1/8 TEFLON TUBE RACORD	1
11*	4.0.000.0120	ORING 8X2 VITON	ORING 8X2 VITON	2
12*	5.0.110.0038	SUPORTE TERMOFUSIVEL	THERMOFUSE SUPPORT	1
13*	5.0.110.0037	TERMOFUSIVEL 128°C	128°C THERMOFUSE	2
14*	4.2.000.9135	ANILHA RECART. M4 ZINC. DIN6798A	ZINC-PLATED TOOTHED WASHER M4 DIN6798A	1
15*	4.2.000.9171	PORCA M4 ZINC. DIN934	M4 NUT ZINC. DIN934	1

MODELO 110V / *MODEL 110V*

ITEM Nº	CÓDIGO	DESIGNAÇÃO	DESIGNATION	QUANT.
1*	4.0.028.0063	CALDEIRA INOX 0,5LT 1200W 120V	S/STEEL BOILER 0,5LT 1200W 120V	1

34 - PM_MOTOR BOMBA VELA CONJ.

34 - PM_MOTOR PUMP VELA ASSEMB.

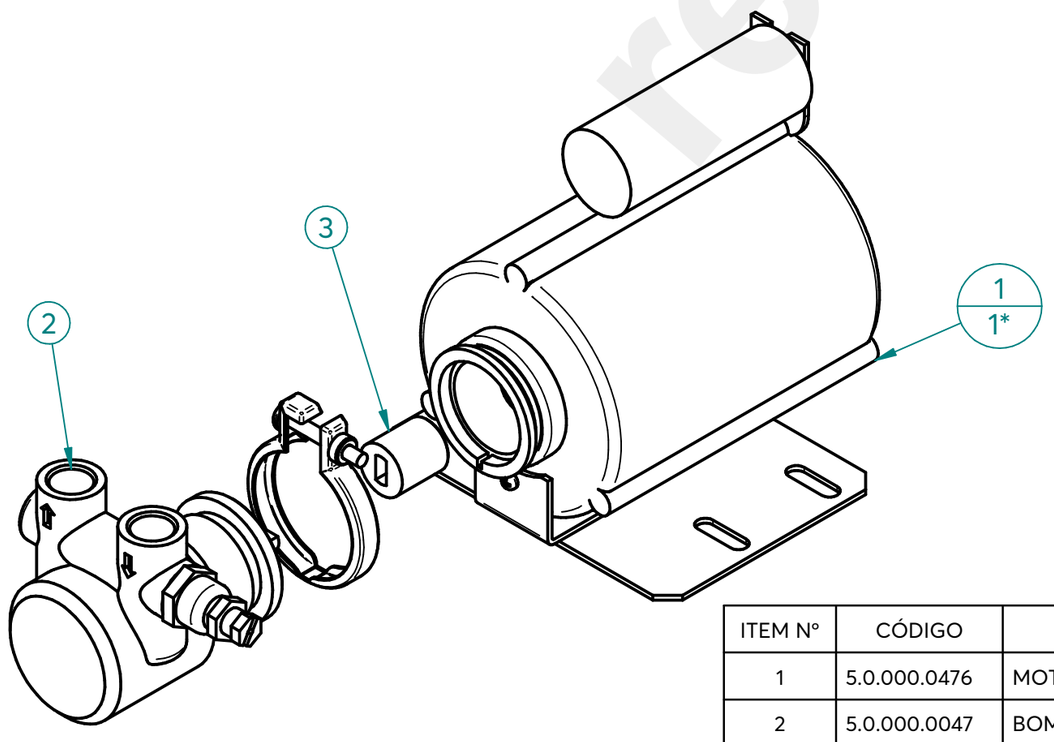

ITEM Nº	CÓDIGO	DESIGNAÇÃO	DESIGNATION	QUANT.
1	5.0.000.0476	MOTOR RPM 230V/50HZ 150W P/ ACOPLAMENTO	MOTOR RPM 230V/50HZ 150W W/ COUPLING	1
2	5.0.000.0047	BOMBA AGUA 70L	70L WATER PUMP	1
3	5.0.000.0474	ACOPLAMENTO MOTOR/BOMBA	MOTOR/PUMP COUPLING	1

MODELO 110V / *MODEL 110V*

ITEM Nº	CÓDIGO	DESIGNAÇÃO	DESIGNATION	QUANT.
1*	5.0.000.0478	MOTOR RPM 110/115V 60HZ 150W P/ ACOPLAMENTO	MOTOR RPM 110/115V 60HZ 150W W/ COUPLING	1

restoranu.eu

45- PM_CONTADOR VOLUMÉTRICO CONJ. VELA

45 - PM_VELA VLUMETRIC COUNTER ASSEMB.

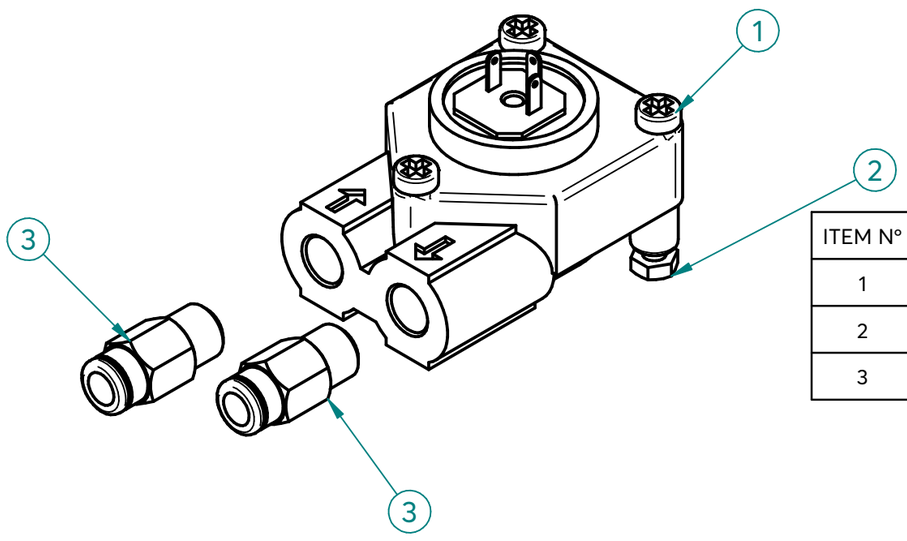

ITEM Nº	CÓDIGO	DESIGNAÇÃO	DESIGNATION	QUANT.
1	5.0.000.1012	CONTADOR VOLUMETRICO D1,15-G1/8 C/ LED	VOLUMETRIC DOSER D1,15-G1/8 W/ LED	1
2	4.2.000.9646	PARAFUSO CAB. SEXT. M4X10 INOX DIN933	SCREW M4X10 DIN933	2
3	4.0.000.0104	RACORD G1/8 TUBO TEFLON ø6	ø6 G1/8 TEFLON TUBE RACORD	2

46 - PM_SUPORTE RELES E RELES CONJ. VELA

46 - PM_VELA RELAY SUPPORT & STATIC RELAY ASSEMB.

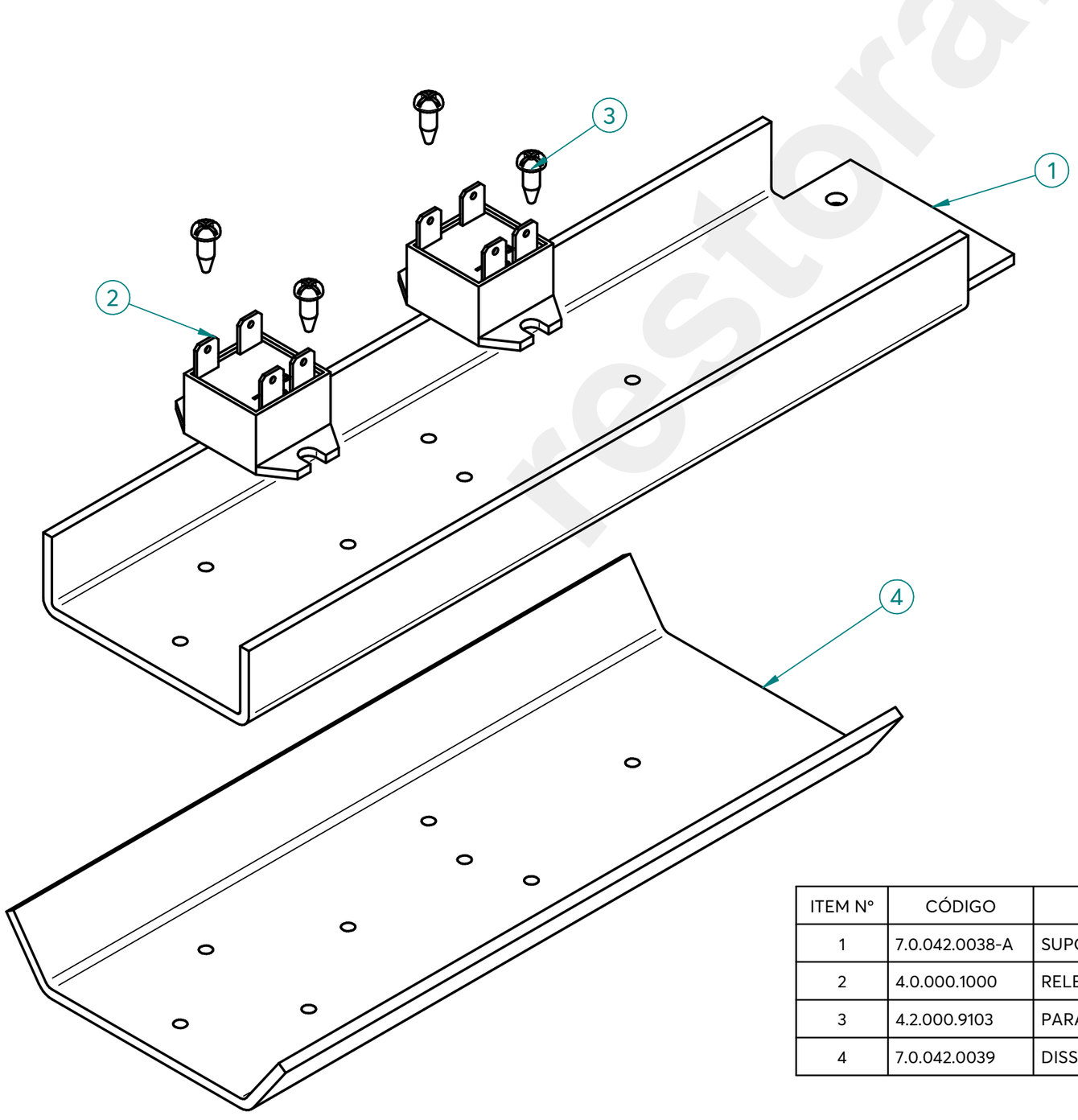

ITEM Nº	CÓDIGO	DESIGNAÇÃO	DESIGNATION	QUANT.
1	7.0.042.0038-A	SUPORTE RELÉS VELA	VELA RELAY SUPPORT	1
2	4.0.000.1000	RELE ESTATICO 25A FASTON 6,3X0,8	STATIC RELAY 25A FASTON 6,3X0,8	2
3	4.2.000.9103	PARAFUSO ROSCA CHAPA B3,5X9,5 NIQ. DIN7981	SCREW B3,5X9,5	4
4	7.0.042.0039	DISSIPADOR RELES VELA	VELA RELAY SUPPORT	1

Management System ISO 9001:2015
TÜVRheinland CERTIFIED
www.tuv.com ID 9108624282

www.fiamma.pt

This drawing may be altered without previous notice.
Os elementos deste desenho podem ser alterados sem aviso prévio.

61- PM_TABULEIRO SUPERIOR CONJ. VELA

61 - PM_VELA UPPER TRAY ASSEMB.

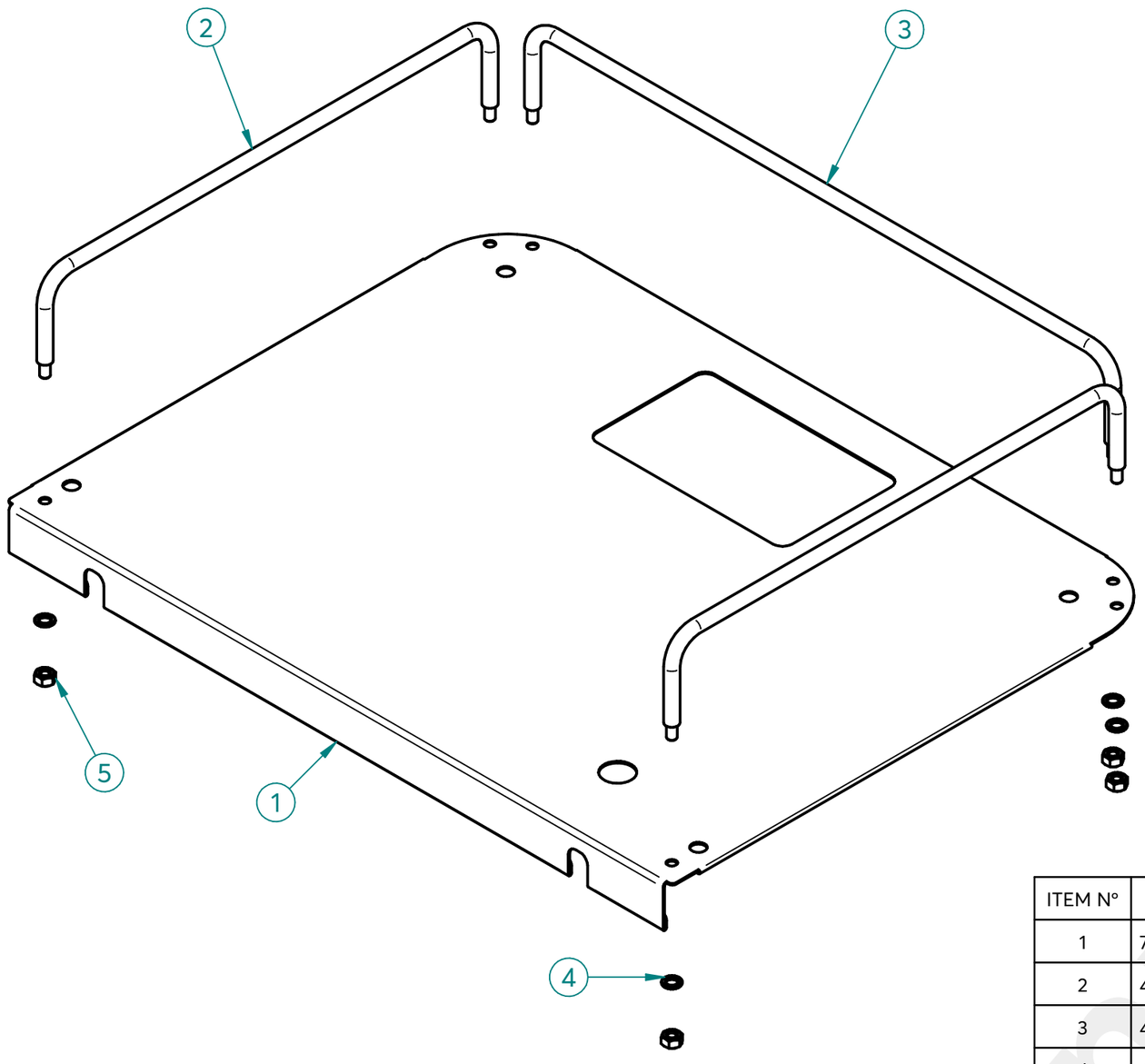

ITEM Nº	CÓDIGO	DESIGNAÇÃO	DESIGNATION	QUANT.
1	7.0.042.0040	TABULEIRO SUPERIOR VELA	VELA UPPER TRAY	1
2	4.0.042.0034	ARAME LATERAL - VELA	LATERAL GRID - VELA	2
3	4.0.042.0032	ARAME POSTERIOR - VELA	POSTERIOR GRID - VELA	1
4	4.0.001.0055	ANILHA RECART. M4 INOX DIN6798A	KNUCKLE WASHER M4 DIN6798A	6
5	4.0.001.0053	PORCA M4 INOX DIN934	M4 NUT STAINLESS STEEL DIN934	6

91- PM_DEPÓSITO ÁGUA CONJ. VELA

91 - PM_VELA WATER TANK ASSEMB.

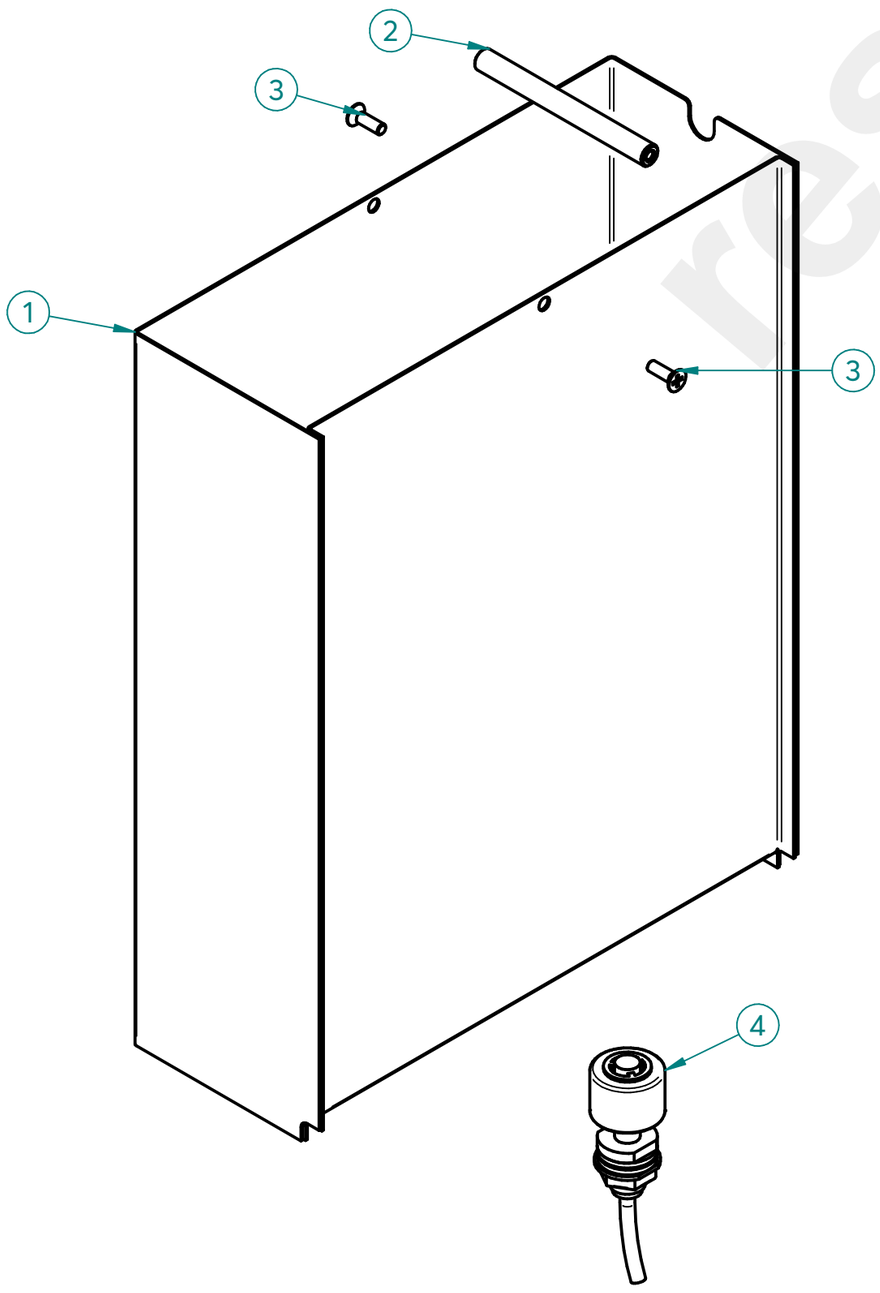

ITEM Nº	CÓDIGO	DESIGNAÇÃO	DESIGNATION	QUANT.
1	7.0.042.0022	DEPÓSITO ÁGUA VELA - SOLDADO	VELA WATER TANK	1
2	4.0.042.0036	VEIO DEPOSITO AGUA VELA	VELA WATER TANK SHAFT	1
3	4.2.000.9133	PARAFUSO CAB. EMB. PH M4X10 INOX DIN965	SCREW M4X10	2
4	4.0.042.0052	DETECTOR DE NÍVEL VELA	LEVEL PROBE	1

restoranu.eu

Management System ISO 9001:2015 · TÜVRheinland CERTIFIED · www.tuv.com ID 9108624282

102 - 5.0.000.0630 - PORTA FILTRO INOX CONJ. RST BRANCO - 2 BICAS

102 - FILTER HOLD. STAINLESS ST ASSEMB. RST WHITE - 2 COFFEE CUP

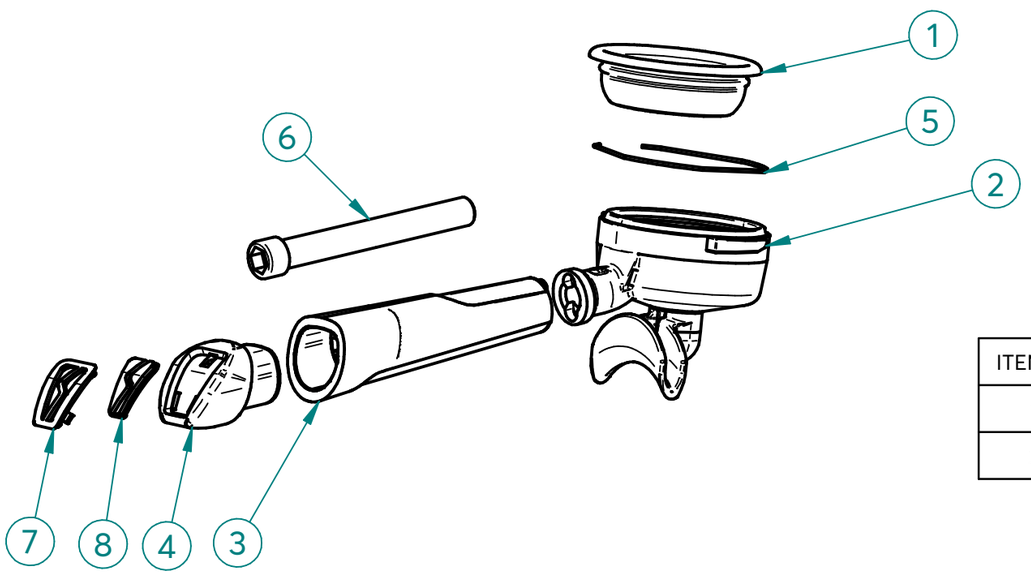

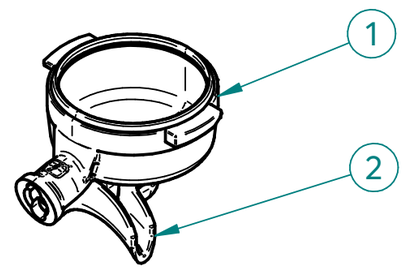

ITEM Nº	CÓDIGO	DESIGNAÇÃO	DESIGNATION	QUANT.
1	4.0.000.0752	CORPO PORTA FILTRO INOX	BODY FILTER HOLDER STAINLESS STEEL	1
2	4.0.000.0754	DISTRIBUIDOR INOX 2 BICAS	DOUBLE SPOUT STAINLESS STEEL	1

ITEM Nº	CÓDIGO	DESIGNAÇÃO	DESIGNATION	QUANT.
1	5.0.000.0173	FILTRO 2 BICAS 12 GR	2 COFFEES FILTER 12 GR	1
2	4.0.000.0751	PORTA FILTRO INOX 2 BICAS	FILTER HOLD. STAINLESS ST - 2 COFFEE CUP	1
3	4.0.007.0160-A	PUNHO PORTA FILTRO RST NV	FILTER HOLDER HANDLE RST NV	2
4	4.0.007.0163	TAMPAO CROMADO PUNHO PORTA FILTRO RST NV	CHROME FILTER HOLDER HANDLE RST	1
5	5.0.000.0411	MOLA PORTA FILTRO 1,2MM	FILTER HOLDER SPRING	1
6	4.0.007.0149	PARAFUSO UMBR. M12X100 ZINC. DIN912	CYLIND. HEAD SCREW W/ HEX. SOCKET M12X100 ZINC. DIN912	1
7	4.0.007.0166	INSERTO TAMPAO PUNHO PORTA FILTRO RST NV	INSERT FILTER HOLDER HANDLE RST	1
8	4.0.007.0170	SIMBOLO FIAMMA BRANCO PUNHO PORTA FILTRO RST NV	WHITE SYMBOL FIAMMA FILTER HOLDER HANDLE RST	1

102* - 5.0.000.0633-A - PORTA FILTRO INOX CONJ. RST BRANCO - WOOD 2 BICAS

102 - FILTER HOLD. STAINLESS ST ASSEMB. RST WHITE WOOD - 2 COFFEE CUP*

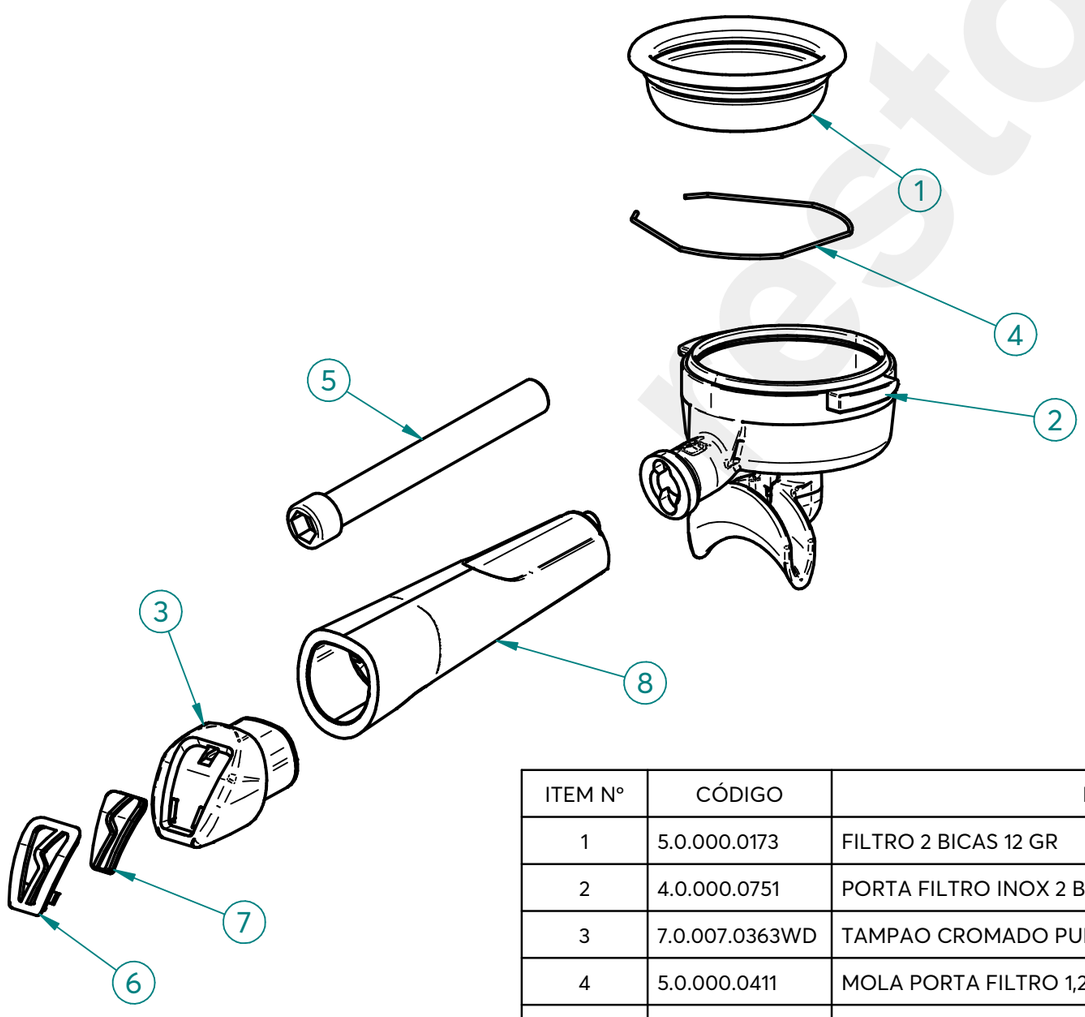

ITEM Nº	CÓDIGO	DESIGNAÇÃO	DESIGNATION	QUANT.
1	5.0.000.0173	FILTRO 2 BICAS 12 GR	2 COFFEES FILTER 12 GR	1
2	4.0.000.0751	PORTA FILTRO INOX 2 BICAS	FILTER HOLD. STAINLESS ST - 2 COFFEE CUP	1
3	7.0.007.0363WD	TAMPAO CROMADO PUNHO PORTA FILTRO RST NV WOOD	CHROME FILTER HOLDER HANDLE RST NV WOOD	1
4	5.0.000.0411	MOLA PORTA FILTRO 1,2MM	FILTER HOLDER SPRING	1
5	4.0.007.0149	PARAFUSO UMBR. M12X100 ZINC. DIN912	CYLIND. HEAD SCREW W/ HEX. SOCKET M12X100 ZINC. DIN912	1
6	4.0.007.0166	INSERTO TAMPAO PUNHO PORTA FILTRO RST NV	INSERT FILTER HOLDER HANDLE RST	1
7	4.0.007.0170	SIMBOLO FIAMMA BRANCO PUNHO PORTA FILTRO RST NV	WHITE SYMBOL FIAMMA FILTER HOLDER HANDLE RST	1
8	4.0.007.0160-A	PUNHO PORTA FILTRO RST NV	FILTER HOLDER HANDLE RST NV	1

Management System ISO 9001:2015 TÜVRheinland CERTIFIED www.tuv.com ID 9108624282

www.fiamma.pt

This drawing may be altered without previous notice.
Os elementos deste desenho podem ser alterados sem aviso prévio.

103 - 5.0.000.0627-A - PORTA FILTRO INOX CONJ. RST BRANCO - 1 BICA

103 - FILTER HOLD. STAINLESS ST ASSEMB. RST WHITE - 1 COFFEE CUP

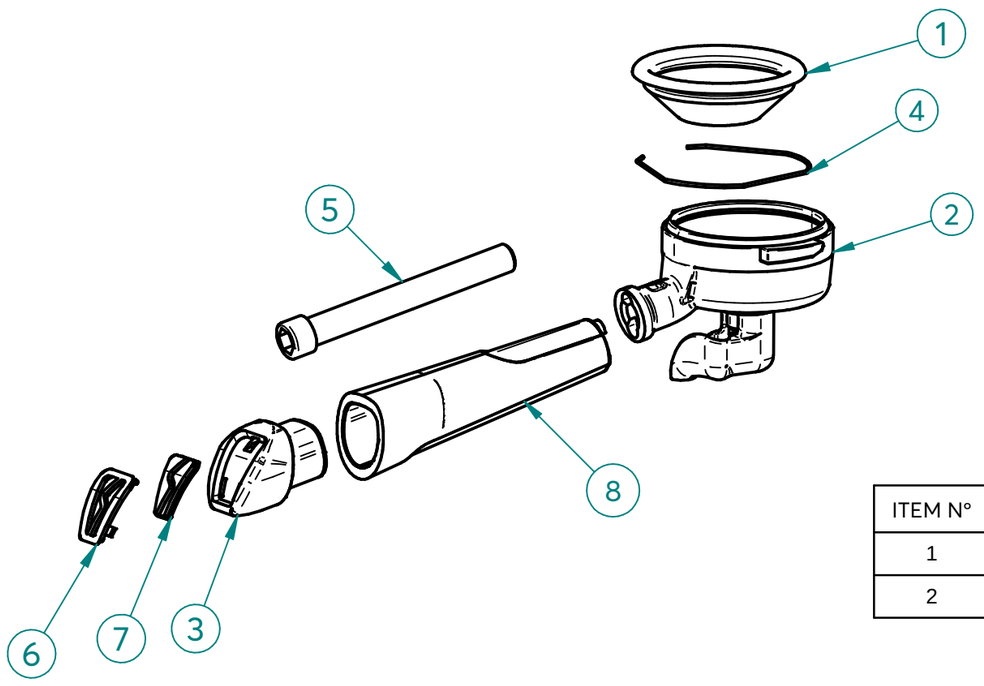

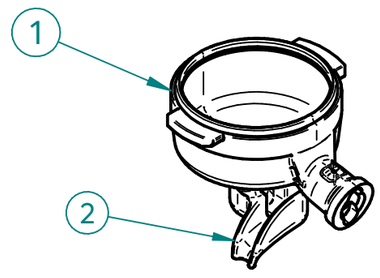

ITEM Nº	CÓDIGO	DESIGNAÇÃO	DESIGNATION	QUANT.
1	4.0.000.0752	CORPO PORTA FILTRO INOX	BODY FILTER HOLDER STAINLESS STEEL	1
2	4.0.000.0756	DISTRIBUIDOR INOX 1 BICA EM L	L SINGLE SPOUT TAINLESS STEEL	1

ITEM Nº	CÓDIGO	DESIGNAÇÃO	DESIGNATION	QUANT.
1	5.0.000.0162	FILTRO 1 BICA 6GR NV	6GR 1 CUP FILTER	1
2	4.0.000.0755	PORTA FILTRO INOX 1 BICA EM L	FILTER HOLD. STAINLESS ST - 1 COFFEE CUP IN L	1
3	4.0.007.0163	TAMPAO CROMADO PUNHO PORTA FILTRO RST NV	CHROME FILTER HOLDER HANDLE RST	1
4	5.0.000.0411	MOLA PORTA FILTRO 1,2MM	FILTER HOLDER SPRING	1
5	4.0.007.0149	PARAFUSO UMBR. M12X100 ZINC. DIN912	CYLIND. HEAD SCREW W/ HEX. SOCKET M12X100 ZINC. DIN912	1
6	4.0.007.0166	INSERTO TAMPAO PUNHO PORTA FILTRO RST NV	INSERT FILTER HOLDER HANDLE RST	1
7	4.0.007.0170	SIMBOLO FIAMMA BRANCO PUNHO PORTA FILTRO RST NV	WHITE SYMBOL FIAMMA FILTER HOLDER HANDLE RST	1
8	4.0.007.0160-A	PUNHO PORTA FILTRO RST NV	FILTER HOLDER HANDLE RST NV	1

103* - 5.0.000.0632-A - PORTA FILTRO INOX CONJ. RST BRANCO WOOD - 1 BICA

103 - FILTER HOLD. STAINLESS ST ASSEMB. RST WHITE WOOD - 1 COFFEE CUP*

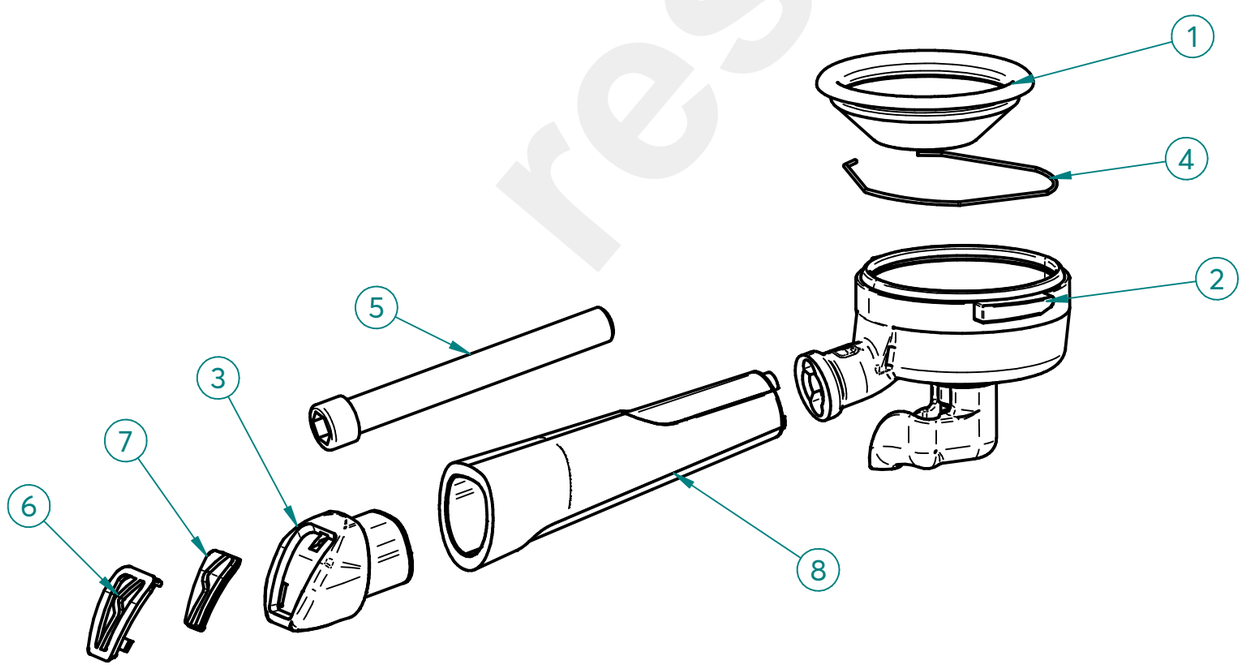

ITEM Nº	CÓDIGO	DESIGNAÇÃO	DESIGNATION	QUANT.
1	5.0.000.0162	FILTRO 1 BICA 6GR NV	6GR 1 CUP FILTER	1
2	4.0.000.0755	PORTA FILTRO INOX 1 BICA EM L	FILTER HOLD. STAINLESS ST - 1 COFFEE CUP IN L	1
3	7.0.007.0363WD	TAMPAO CROMADO PUNHO PORTA FILTRO RST NV WOOD	CHROME FILTER HOLDER HANDLE RST NV WOOD	1
4	5.0.000.0411	MOLA PORTA FILTRO 1,2MM	FILTER HOLDER SPRING	1
5	4.0.007.0149	PARAFUSO UMBR. M12X100 ZINC. DIN912	CYLIND. HEAD SCREW W/ HEX. SOCKET M12X100 ZINC. DIN912	1
6	4.0.007.0166	INSERTO TAMPAO PUNHO PORTA FILTRO RST NV	INSERT FILTER HOLDER HANDLE RST	1
7	4.0.007.0170	SIMBOLO FIAMMA BRANCO PUNHO PORTA FILTRO RST NV	WHITE SYMBOL FIAMMA FILTER HOLDER HANDLE RST	1
8	4.0.007.0160-A	PUNHO PORTA FILTRO RST NV	FILTER HOLDER HANDLE RST NV	1

Management System ISO 9001:2015 TÜVRheinland CERTIFIED www.tuv.com ID 9108624282

www.fiamma.pt

This drawing may be altered without previous notice.
Os elementos deste desenho podem ser alterados sem aviso prévio.

104 - 5.0.000.0634 - PORTA FILTRO INOX CONJ. RST BRANCO - BOTTOMLESS

104 - FILTER HOLD. STAINLESS ST ASSEMB. RST WHITE - BOTTOMLESS

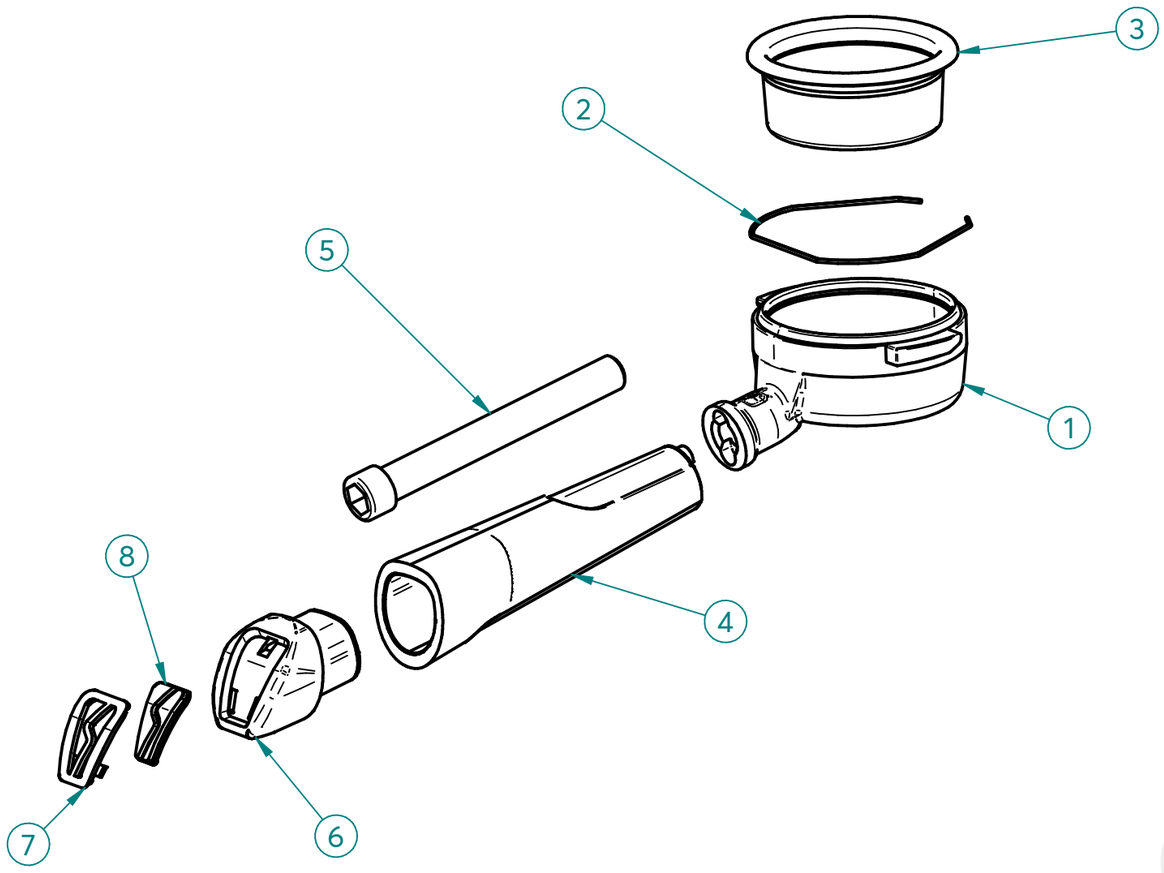

ITEM Nº	CÓDIGO	DESIGNAÇÃO	DESIGNATION	QUANT.
1	4.0.000.0760	CORPO PORTA FILTRO BOTTOMLESS INOX	BODY BOTTOMLESS FILTER HOLDER STAINLESS STEEL	1
2	5.0.000.0411	MOLA PORTA FILTRO 1,2MM	FILTER HOLDER SPRING	1
3	5.0.000.0175	FILTRO 3 BICAS 18GR	3 CUPS FILTER 18GR	1
4	4.0.007.0160-A	PUNHO PORTA FILTRO RST NV	FILTER HOLDER HANDLE RST NV	1
5	4.0.007.0149	PARAFUSO UMBR. M12X100 ZINC. DIN912	CYLIND. HEAD SCREW W/ HEX. SOCKET M12X100 ZINC. DIN912	1
6	4.0.007.0163	TAMPAO CROMADO PUNHO PORTA FILTRO RST NV	CHROME FILTER HOLDER HANDLE RST	1
7	4.0.007.0166	INSERTO TAMPAO PUNHO PORTA FILTRO RST NV	INSERT FILTER HOLDER HANDLE RST	1
8	4.0.007.0170	SIMBOLO FIAMMA BRANCO PUNHO PORTA FILTRO RST NV	WHITE SYMBOL FIAMMA FILTER HOLDER HANDLE RST	1

104* - 5.0.000.0637-A - PORTA FILTRO INOX CONJ. RST BRANCO WOOD - BOTTOMLESS

104 - FILTER HOLD. STAINLESS ST ASSEMB. RST WHITE WOOD - BOTTOMLESS*

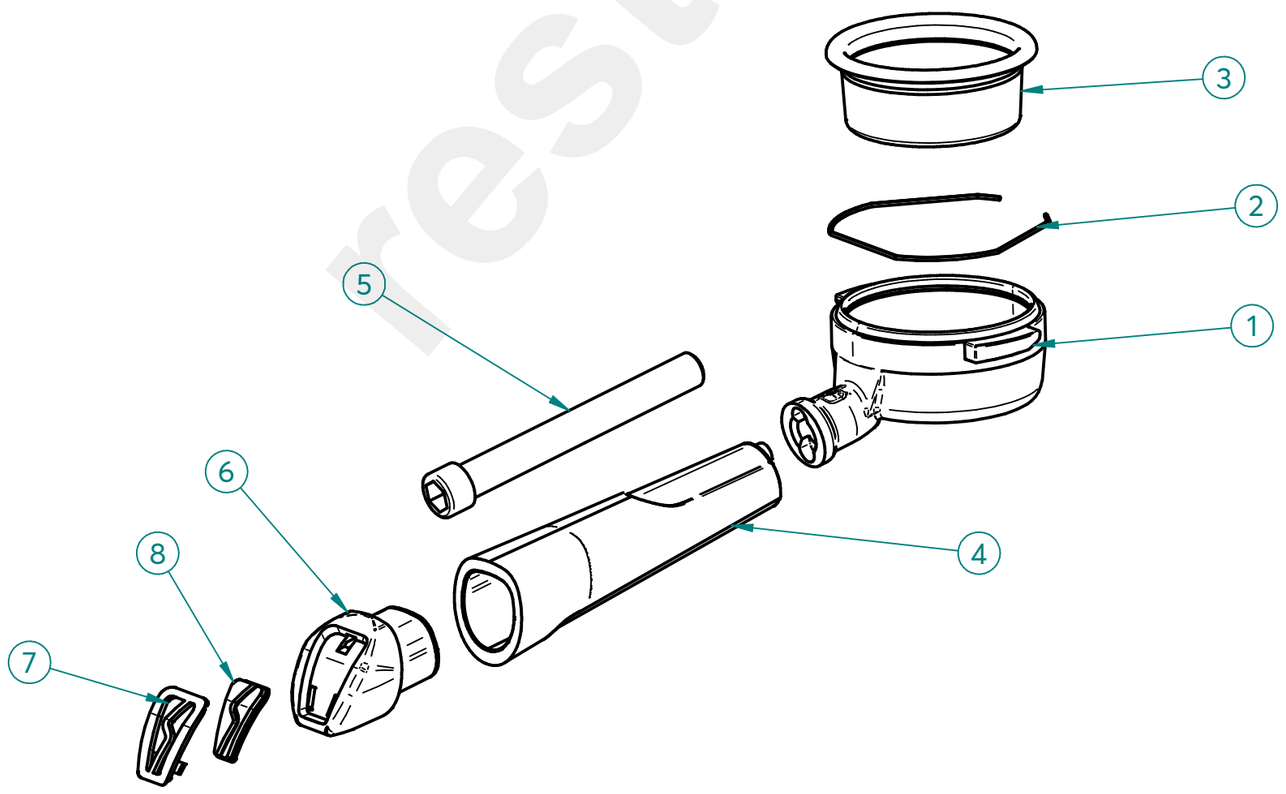

ITEM Nº	CÓDIGO	DESIGNAÇÃO	DESIGNATION	QUANT.
1	4.0.000.0760	CORPO PORTA FILTRO BOTTOMLESS INOX	BODY BOTTOMLESS FILTER HOLDER STAINLESS STEEL	1
2	5.0.000.0411	MOLA PORTA FILTRO 1,2MM	FILTER HOLDER SPRING	1
3	5.0.000.0175	FILTRO 3 BICAS 18GR	3 CUPS FILTER 18GR	1
4	4.0.007.0160-A	PUNHO PORTA FILTRO RST NV	FILTER HOLDER HANDLE RST NV	1
5	4.0.007.0149	PARAFUSO UMBR. M12X100 ZINC. DIN912	CYLIND. HEAD SCREW W/ HEX. SOCKET M12X100 ZINC. DIN912	1
6	7.0.007.0363WD	TAMPAO CROMADO PUNHO PORTA FILTRO RST NV WOOD	CHROME FILTER HOLDER HANDLE RST NV WOOD	1
7	4.0.007.0166	INSERTO TAMPAO PUNHO PORTA FILTRO RST NV	INSERT FILTER HOLDER HANDLE RST	1
8	4.0.007.0170	SIMBOLO FIAMMA BRANCO PUNHO PORTA FILTRO RST NV	WHITE SYMBOL FIAMMA FILTER HOLDER HANDLE RST	1

Management System ISO 9001:2015
TÜVRheinland CERTIFIED
www.tuv.com ID 9108624282

www.fiamma.pt

This drawing may be altered without previous notice.
Os elementos deste desenho podem ser alterados sem aviso prévio.

MÁQ. CAFÉ VELA 9BAR

ESPRESSO COFFEE MACHINE VELA 9BAR

ESQUEMA ELECTRICO

Electric Scheme

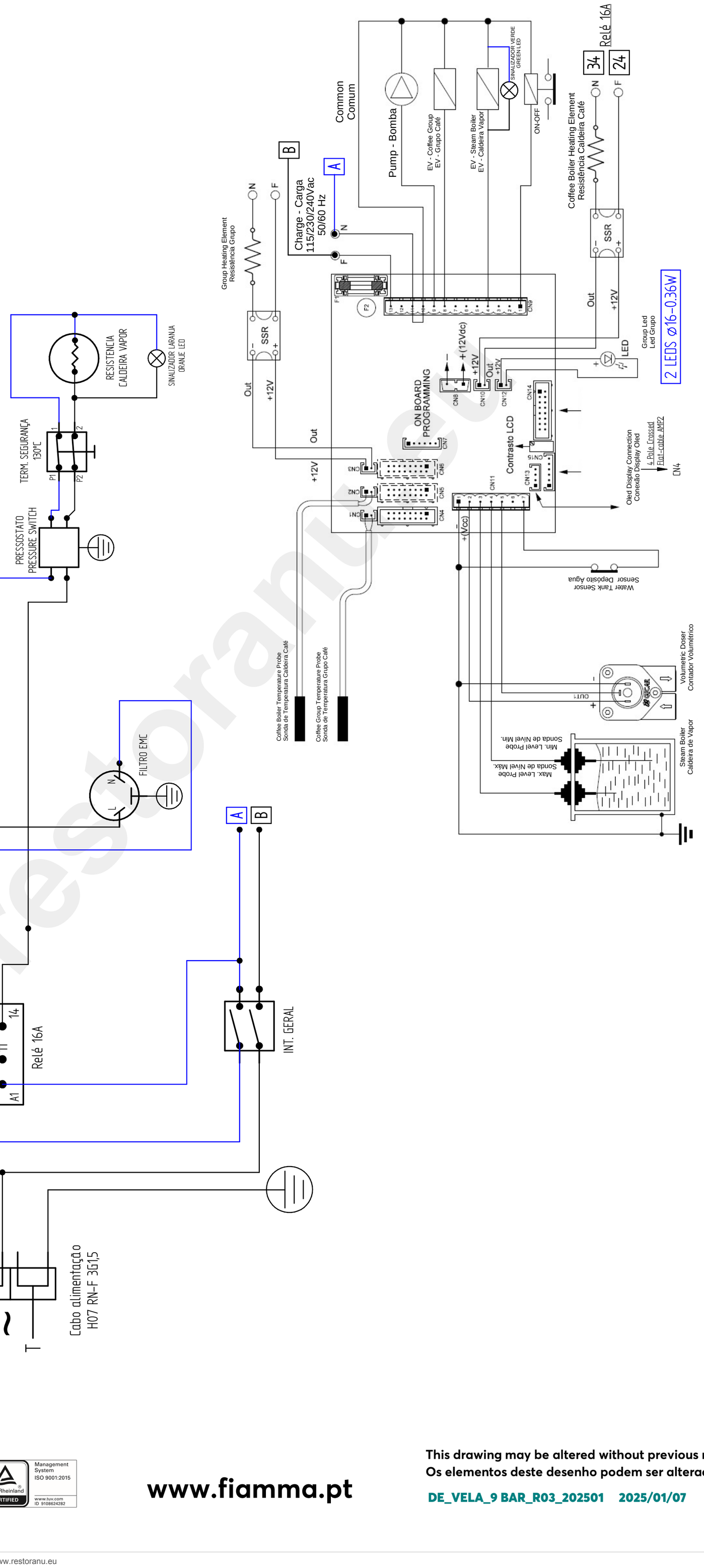

This drawing may be altered without previous notice.
Os elementos deste desenho podem ser alterados sem aviso prévio.